# ACCESORIA® FITTING SYSTEMS

2024



# ACCESORIA®

Accesoria a fost înființată în 2005, propunându-și de la bun început să ofere clienților săi, producători de mobilă, **accesorii pentru mobilier, sisteme pentru amenajări interioare și echipamente** de cea mai bună calitate.

Promisiunile pe care le facem pieței românești sunt înglobate în **gama de produse** selectionată după criterii de calitate și performanță, în **consultanța** permanentă pe care o asigură **echipa** noastră și în **serviciile profesionale** pe care le oferim.

**Inovație, tehnologie, calitate:** este structura care definește alegerea partenerilor și a portofoliului **Accesoria**, divizia **Fitting Systems** și divizia **Machine Systems.** Implicarea noastră pentru dezvoltarea industriei de mobilă în România constă în facilitarea celor mai performante **accesorii, utilaje și servicii** pentru producătorii de mobilier.



## FITTING SYSTEMS

Fie că este vorba de **sertare** cu amortizare pentru **mobilă** de bucătărie, **uși** glisante, sisteme de **depozitare** în **coșuri** metalice, **profile** din aluminiu, **spoturi,** bandă și **profile LED**, veți găsi în portofoliul **Accesoria Fitting Systems** accesorii pentru **mobilierul din fiecare încăpere.**

Vă invităm sa faceți o incursiune prin paginile catalogului nostru și să aflați beneficiile pe care vi le pot oferi accesoriile de calitate.





## MACHINE SYSTEMS

Spiritul de parteneriat guvernează fiecare relație pe care o dezvoltăm în mediul de business, iar portofoliul nostru **acoperă nevoile** și **anticipează direcțiile** de evoluție.

Portofoliul Diviziei **Machine Systems** este alcătuit din trei componente esențiale pentru oferirea celei mai bune experiențe: **echipamente** pentru producția unui mobilier de calitate, **consultanță** de specialitate și **asistență** tehnică promptă și profesionistă.

ACCESORIA® FITTING SYSTEMS

# Cuprins


① Sisteme de sertare ..... 6 - 26

② Sisteme transformabile ..... 27 - 37

③ Balamale ..... 38 - 47

④ Sisteme de depozitare ..... 48 - 89

⑤ Structuri din aluminiu ..... 90 - 117

⑥ Panouri de sticlă ..... 118 - 119

⑦ Sisteme de uși ..... 120 - 148

⑧ Sisteme pentru dressing ..... 149 - 165

⑨ Accesorii specializate ..... 166 - 186

⑩ Sisteme de prize ..... 187 - 205

⑪ Sisteme pentru paturi ..... 206 - 209

⑫ Soluții de iluminat ..... 210 - 263

⑬ Gama ECS ..... 264 - 275

⑭ Adezivi ..... 276 - 281

⑮ Machine Systems ..... 282 - 289



# Sisteme de sertare →

1

# AVANTECH YOU

## Sertare cu laterale metalice și închidere amortizată

Sertarele **AvanTech You** se evidențiază prin flexibilitate, oferind clienților posibilitatea de a personaliza materialul, culoarea și forma în concordanță cu stilul și preferințele lor.

Cu o lățime elegantă de doar 13 mm, laterala sertarului încântă cu un design minimalist, simplu și plin de rafinament.

Aceste sisteme de sertare au fost create cu grijă pentru a reflecta personalitatea fiecărui client, aducând în prim plan individualitatea și gustul în amenajarea spațiului.



# ① Sisteme de sertare



**Funcționalitate și performanță**

Îmbină tipuri de sertare, glisiere sau finisaje și construiește-ți propriile soluții pentru baie, bucătărie, living sau mobilier comercial.





Toate elementele pentru ajustarea optimă sunt încorporate în profilul lateral și discret ascunse în spatele unui design impecabil.



Hettich

# AVANTECH YOU

Sertare cu laterale metalice
și închidere amortizată

## CARACTERISTICI PRINCIPALE

- extragere totală și amortizare Silent System
- sarcină dinamică până la 40 kg
- glisare sincronizată
- 5 înălțimi disponibile
- 3 finisaje de culoare




## COMPONENȚĂ SISTEM SERTAR

- set laterale (stânga-dreapta)
- profil de design în culoarea lateralei
- conectori pentru front
- stabilizator spate sertare
- set glisiere (Actro You / Quadro You)

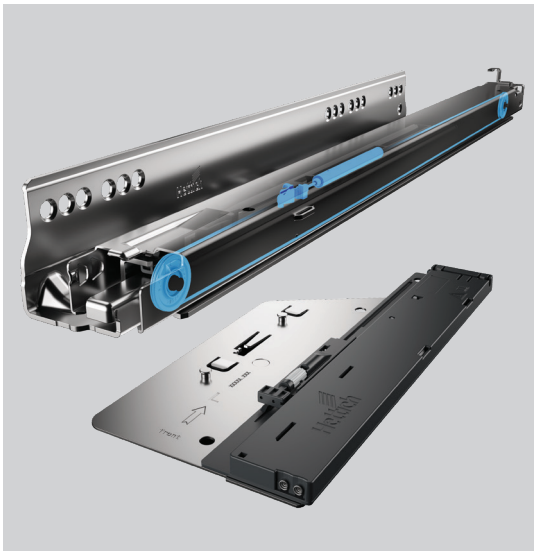



## GLISIERE DISPONIBILE

### Actro You (sarcină 40 kg) / Quadro You (sarcină 30 kg)

- Silent System pentru funcția de închidere lină
- rulare precisă și durată lungă de viață
- control sincronizat pentru distribuirea optimă a sarcinii
- stabilitate laterală ușor de remarcat



Hettich

# AVANTECH YOU

Sertare cu laterale metalice
și închidere amortizată

### Profile de design

- Element ce oferă un finisaj special, în funcție de preferințe: aluminiu, inox, crom, stejar sau nuc.

### Alte posibilități de personalizare

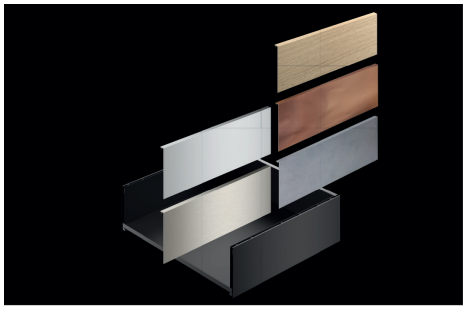




### Înălțimi



- 77mm*
- 101mm
- 139mm
- 187mm
- 251mm

* Disponibil la comandă



### Finisaje

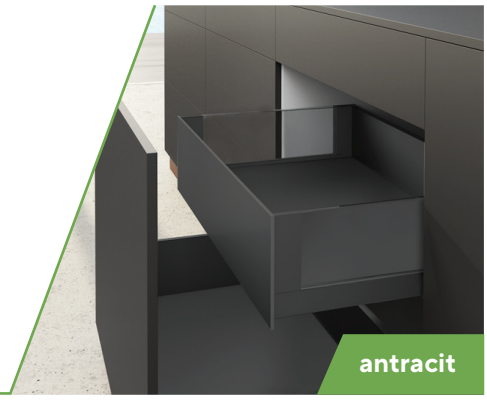



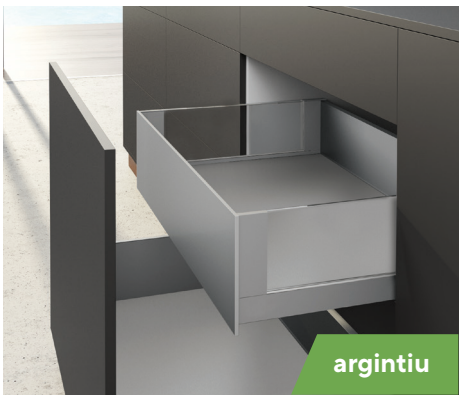


**Mai multe opțiuni de personalizare**

**Fișă tehnică**

**Instrucțiuni de montaj**



## AVANTECH YOU

• **Glisiere:** Quadro You (30 kg) • **Finisaj:** alb, antracit • **Pachetizare:** 10

| | Înălțime laterală | | | | |
|---|---|---|---|---|---|
| Lungime | 77 | 101 | 139 | 187 | 251 |
| 270 | ● | ● | ● | ● | ● |
| 300 | ● | 51,70 € | 59,50 € | 69,75 € | ● |
| 350 | ● | 45,65 € | 55,50 € | 62,85 € | ● |
| 400 | ● | 45,95 € | 52,25 € | 62,15 € | 71,90 € |
| 450 | ● | 46,50 € | 55,00 € | 62,75 € | 76,05 € |
| 500 | ● | 47,85 € | 54,75 € | 63,75 € | 84,60 € |
| 550 | ● | 48,68 € | ● | ● | ● |
| 600 | ● | ● | ● | ● | ● |
| 650 | ● | ● | ● | ● | ● |

Comandă din platforma online

• **Glisiere:** Actro You (40 kg) • **Finisaj:** alb, antracit • **Pachetizare:** 10

| | Înălțime laterală | | | | |
|---|---|---|---|---|---|
| Lungime | 77 | 101 | 139 | 187 | 251 |
| 270 | ● | ● | ● | ● | ● |
| 300 | ● | ● | ● | ● | ● |
| 350 | ● | 52,25 € | 63,50 € | 74,95 € | ● |
| 400 | ● | 52,55 € | 58,30 € | 67,65 € | 77,15 € |
| 450 | ● | 54,45 € | 61,60 € | 70,40 € | 85,25 € |
| 500 | ● | 53,65 € | 61,05 € | 69,50 € | 90,50 € |
| 550 | ● | 55,55 € | ● | ● | ● |
| 600 | ● | ● | ● | ● | ● |
| 650 | ● | ● | ● | ● | ● |

● Disponibil la comandă. Dimensiuni exprimate în milimetri.

Codul de comandă în platforma online:

| Specificații: | Exemplu 1 | Exemplu 2 |
|---|---|---|
| Cod sertar - **AV** | Avantech | Avantech |
| Lungime (milimetri) | 500 | 450 |
| Înălțime (milimetri) | 187 | 101 |
| Sarcină necesară (**30 kg** sau **40 kg**) | 30kg | 40kg |
| Finisaj (**ANT** = antracit, **ALB** = alb) | alb | antracit |
| | AV 500x187_30kg ALB | AV 450x101_40kg ANT |

## SISTEME PUSH-TO-OPEN

| Cod | Descriere | Preț |
|---|---|---|
| 9257896 | Sistem push to open Silent pentru glisiere Quadro YOU | 29,43 € |
| 9257892 | Sistem push to open Silent pentru glisiere Actro YOU | 29,43 € |
| 9236718 | Bară de sincronizare, lungime 2 metri | 7,43 € |

Hettich

Accesorii sertare

# AVANTECH YOU

## PROFILE DE DESIGN

| Cod | Descriere | Finisaj | Lungime | Preț |
|---|---|---|---|---|
| 9255814 | Profil de design | alb | 300 | 0,50 € |
| 9255815 | Profil de design | alb | 350 | 0,50 € |
| 9255816 | Profil de design | alb | 400 | 0,50 € |
| 9255817 | Profil de design | alb | 450 | 0,50 € |
| 9255818 | Profil de design | alb | 500 | 0,50 € |
| 9255819 | Profil de design | alb | 550 | 0,50 € |
| 9255823 | Profil de design | antracit | 300 | 0,50 € |
| 9255824 | Profil de design | antracit | 350 | 0,50 € |
| 9255825 | Profil de design | antracit | 400 | 0,50 € |
| 9255826 | Profil de design | antracit | 450 | 0,50 € |
| 9255827 | Profil de design | antracit | 500 | 0,50 € |
| 9255828 | Profil de design | antracit | 550 | 0,50 € |
| 9255765 | Profil de design | aluminiu | 550 | 0,70 € |
| 9255774 | Profil de design | inox | 550 | 0,70 € |
| 9255783 | Profil de design | crom | 550 | 0,70 € |
| 9255792 | Profil de design | stejar | 550 | 0,70 € |
| 9255801 | Profil de design | nuc | 550 | 0,70 € |

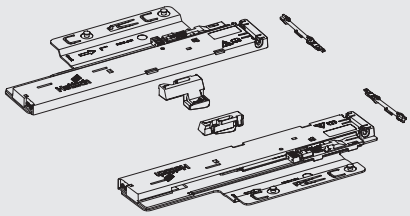

Sistem push-to-open

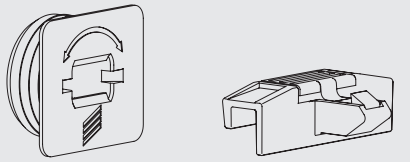

Prindere profil front interior

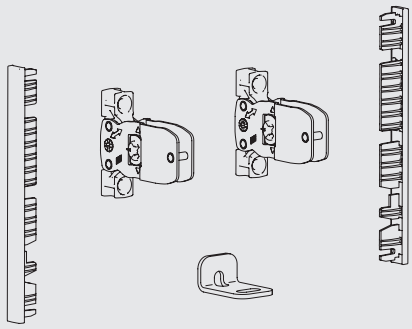

Conectori front interior

## FRONT INTERIOR

| Cod | Descriere | Finisaj | Înălțime | Preț |
|---|---|---|---|---|
| 9257641 | Stabilizator pentru front intern | - | - | 1,85 € |
| 9257615 | Set conectori front interior | alb | 101 | 7,43 € |
| 9257616 | Set conectori front interior | alb | 139 | 9,35 € |
| 9257619 | Set conectori front interior | antracit | 101 | 7,43 € |
| 9257620 | Set conectori front interior | antracit | 139 | 9,35 € |
| 9257617 | Set conectori front interior | alb | 187 | 9,35 € |
| 9257621 | Set conectori front interior | antracit | 187 | 9,35 € |
| 9257273 | Front sertar interior debitat, 2 metri | alb | 101 | 75,25 € |
| 9257274 | Front sertar interior debitat, 2 metri | alb | 139 | 90,00 € |
| 9257275 | Front sertar interior debitat, 2 metri | alb | 187 | 12,60 € |
| 9257277 | Front sertar interior debitat, 2 metri | antracit | 101 | 75,25 € |
| 9257278 | Front sertar interior debitat, 2 metri | antracit | 139 | 90,00 € |
| 9257279 | Front sertar interior debitat, 2 metri | antracit | 187 | 112,60 € |
| 9257735 | Set sistem prindere pentru profil front interior | alb | - | 6,55 € |
| 9257736 | Set sistem prindere pentru profil front interior | antracit | - | 6,55 € |
| 9257634 | Terminații laterale pentru front sertar interior | alb | 139 | 0,34 € |
| 9257635 | Terminații laterale pentru front sertar interior | alb | 187 | 0,44 € |
| 9257638 | Terminații laterale pentru front sertar interior | antracit | 139 | 0,34 € |
| 9257639 | Terminații laterale pentru front sertar interior | antracit | 187 | 0,44 € |



Front interior



Șablon

# AVANTECH YOU

## SPATE SERTAR

| Cod | Descriere | Finisaj | Înălțime | Preț |
|---|---|---|---|---|
| 9257307 | Spate sertar AvanTech YOU, 2000mm | alb | 187 | 155,80 € |
| 9257308 | Spate sertar AvanTech YOU, 2000mm | alb | 251 | 173,45 € |
| 9257312 | Spate sertar AvanTech YOU, 2000mm | antracit | 187 | 155,80 € |
| 9257313 | Spate sertar AvanTech YOU, 2000mm | antracit | 251 | 173,45 € |
| 9257678 | Conector pentru profil panou spate, stânga | alb | 101 | 2,75 € |
| 9257679 | Conector pentru profil panou spate, dreapta | alb | 101 | 2,75 € |
| 9257680 | Conector pentru profil panou spate, stânga | alb | 139 | 3,63 € |
| 9257681 | Conector pentru profil panou spate, dreapta | alb | 139 | 3,63 € |
| 9257682 | Conector pentru profil panou spate, stânga | alb | 187 | 4,75 € |
| 9257683 | Conector pentru profil panou spate, dreapta | alb | 187 | 4,75 € |
| 9257684 | Conector pentru profil panou spate, stânga | alb | 251 | 6,55 € |
| 9257685 | Conector pentru profil panou spate, dreapta | alb | 251 | 6,55 € |
| 9257690 | Conector pentru profil panou spate, stânga | antracit | 101 | 2,75 € |
| 9257691 | Conector pentru profil panou spate, dreapta | antracit | 101 | 2,75 € |
| 9257692 | Conector pentru profil panou spate, stânga | antracit | 139 | 3,63 € |
| 9257693 | Conector pentru profil panou spate, dreapta | antracit | 139 | 3,63 € |
| 9257694 | Conector pentru profil panou spate, stânga | antracit | 187 | 4,75 € |
| 9257695 | Conector pentru profil panou spate, dreapta | antracit | 187 | 4,75 € |
| 9257696 | Conector pentru profil panou spate, stânga | antracit | 251 | 6,55 € |
| 9257697 | Conector pentru profil panou spate, dreapta | antracit | 251 | 6,55 € |
| 9257702 | Stabilizator spate sertar AvanTech YOU, pentru corpuri mai mari de 600 mm | | | 0.61 € |



## ȘABLOANE

| Cod | Descriere | Preț |
|---|---|---|
| 9257321 | Practica 275 - sablon pentru spate sertar AvanTech YOU | 50,05 € |
| 9257323 | BlueJig AvanTech 105 - fixarea conectorului de front (H101/ 139) | 47,75 € |
| 9257324 | BlueJig AvanTech 105 - fixarea conectorului de front (H 187/ 251) | 47,75 € |



## PERSONALIZARE

| Cod | Descriere | Preț |
|---|---|---|
| 9257704 | Plăcuță logo Hettich, alb | 0,35 € |
| 9270186 | Placuță neutră pentru personalizare logo, alb | 0,14 € |
| 9257705 | Plăcuță logo Hettich, antracit | 0,35 € |
| 9270187 | Placuță neutră pentru personalizare logo, antracit | 0,14 € |

# INNOTECH ATIRA

## Sertare cu laterale metalice și închidere amortizată

### Combinație perfectă din orice unghi

Dacă dorești o gamă variată de mobilier eficient și ușor de utilizat, **InnoTech Atira** este sertarul perfect.

Construit pe o singură laterală, oferă flexibilitate, costuri reduse și o gamă variată de opțiuni. Contururile clare și bine definite aduc un design plăcut în orice decor.

Toate componentele sunt coordonate în culori și oferă variante de diferențiere impresionante.






# INNOTECH ATIRA

Sertare cu laterale metalice
și închidere amortizată

## CARACTERISTICI PRINCIPALE

- extragere totală și amortizare Silent System
- sarcină dinamică: 30 kg, cu glisierele Quadro V6
- glisare sincronizată
- 3 înălțimi de sertar: 70mm, 144mm*, 176mm*
- 3 finisaje de culoare

* cu set de lonjeroane și accesorii de prindere



## COMPONENȚĂ SISTEM SERTAR

- set laterale (stânga-dreapta)
- capace de acoperire
- conectori pentru front
- set glisiere Quadro V6

## GLISIERE QUADRO V6

- extragere totală
- reglarea frontului poate fi făcută fără scule
- capacitate de încărcare de până la 30 kg
- realizate din oțel galvanizat

## FINISAJE DISPONIBILE

ALB | SILVER | ANTRACIT






# INNOTECH ATIRA

## Sertare cu laterale metalice și închidere amortizată

**Inspirație în design**

**InnoTech Atira** sunt sertarele potrivite pentru pasionaţii de stil. Contururile clare, bine definite sunt o declaraţie de design carismatic, în bucătărie sau orice altă cameră:

- uimitoare, versatile, flexibile;
- cu o varietate captivantă de culori;
- cu elemente opţionale ce pot fi adăugate pentru un design creativ.

Pe lângă potenţialul nelimitat de individualizare şi schimbarea designului cu minim de efort, asamblarea şi ajustarea gamei **InnoTech Atira** se face uşor, confortabil, rapid.





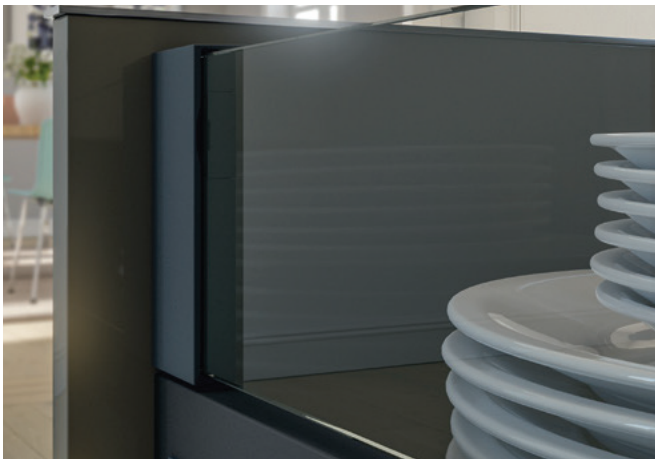

**Mai multe opțiuni de personalizare**

**Fișă tehnică**

**Instrucțiuni de montaj**

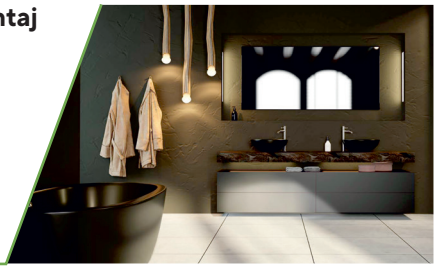

## INNOTECH ATIRA

- **GlisiereV6 cu Silent System și push-to-open**
- **Finisaj:** alb, antracit, argintiu • **Pachetizare:** 10

Comandă din platforma online

| | Înălțime laterală | | | |
|---|---|---|---|---|
| Lungime | 54 | 70 | 144 | 176 |
| 260 | ● | ● | ● | ● |
| 300 | ● | 33,83 € | 44,17 € | 45,93 € |
| 350 | ● | 34,93 € | 45,27 € | 47,03 € |
| 420 | ● | 33,50 € | 43,85 € | 45,65 € |
| 470 | ● | 35,15 € | 46,05 € | 47,75 € |
| 520 | ● | 37,68 € | 48,95 € | 50,60 € |
| 620 | ● | ● | ● | ● |

- **GlisiereV6 cu Silent System**
- **Finisaj:** alb, antracit, argintiu • **Pachetizare:** 10

| | Înălțime laterală | | | |
|---|---|---|---|---|
| Lungime | 54 | 70 | 144 | 176 |
| 260 | ● | ● | ● | ● |
| 300 | ● | ● | ● | ● |
| 350 | ● | ● | ● | ● |
| 420 | ● | ● | ● | ● |
| 470 | ● | 32,95 € | 44,61 € | 46,43 € |
| 520 | ● | ● | ● | ● |
| 620 | ● | ● | ● | ● |

● Disponibil la comandă.

Dimensiuni exprimate în milimetri.

Codul de comandă în platforma online:

| Specificații: | Exemplu 1 | Exemplu 2 |
|---|---|---|
| Cod sertar - **INN** | Innotech | Innotech |
| Lungime (milimetri) | 420 | 470 |
| Înălțime (milimetri) | 70 | 144 |
| Finisaj (**ANT** = antracit, **ALB** = alb, **SILVER** = argintiu) | alb | antracit |
| | INN 420x70 ALB | INN 470x144 ANT |

# INNOTECH ATIRA

Accesorii sertare

## FRONT INTERIOR

| Cod | Descriere | Finisaj | Înălțime | Preț |
|---|---|---|---|---|
| 9194765 | Front intern de aluminiu, 2 metri | alb | 70 | 58,50 € |
| 9194615 | Lonjeron pentru front interior, 2 metri | alb | - | 17,75 € |
| 9194766 | Front intern de aluminiu, 2 metri | antracit | 70 | 58,50 € |
| 9194616 | Lonjeron pentru front interior, 2 metri | antracit | - | 17,75 € |
| 9194764 | Front intern de aluminiu, 2 metri | argintiu | 70 | 58,50 € |
| 9194614 | Lonjeron pentru front interior, 2 metri | argintiu | - | 17,75 € |
| 9196348 | Set conectori front interior | alb | 70 | 5,78 € |
| 9293517 | Set conectori front interior | alb | 144 | 11,94 € |
| 9196349 | Set conectori front interior | antracit | 70 | 5,78 € |
| 9293518 | Set conectori front interior | antracit | 144 | 11,94 € |
| 9104107 | Set conectori front interior | argintiu | 70 | 5,78 € |
| 9293516 | Set conectori front interior | argintiu | 144 | 11,94 € |
| 9235838 | Set prindere front interior | gri | - | 8,53 € |
| 9235837 | Set prindere front interior | antracit | - | 8,53 € |
| 9002503 | Conector front lonjeron sertar | - | - | 0,13 € |

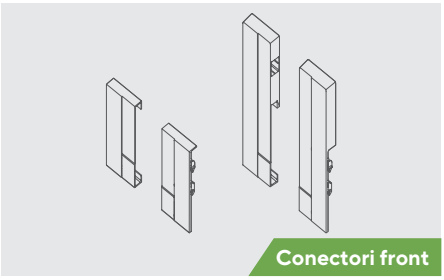
Conectori front

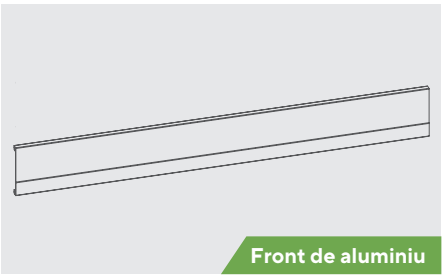
Front de aluminiu

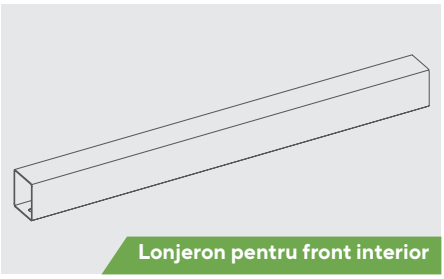
Lonjeron pentru front interior

## CONECTORI SPATE

| Cod | Descriere | Finisaj | Înălțime | Preț |
|---|---|---|---|---|
| CON SP INN H144 ALB | Set conectori spate, stânga-dreapta | alb | 144 | 6,35 € |
| CON SP INN H176 ALB | Set conectori spate, stânga-dreapta | alb | 176 | 8,05 € |
| 9206257 | Conector spate sertar, înălțime variabilă | alb | - | 4,55 € |
| CON SP INN H144 ANT | Set conectori spate, stânga-dreapta | antracit | 144 | 6,35 € |
| CON SP INN H176 ANT | Set conectori spate, stânga-dreapta | antracit | 176 | 8,05 € |
| 9206258 | Conector spate sertar, înălțime variabilă | antracit | - | 4,55 € |
| CON SP INN H144 SILVER | Set conectori spate, stânga-dreapta | argintiu | 144 | 6,35 € |
| CON SP INN H176 SILVER | Set conectori spate, stânga-dreapta | argintiu | 176 | 8,05 € |
| 9206256 | Conector spate sertar, înălțime variabilă | argintiu | - | 4,55 € |

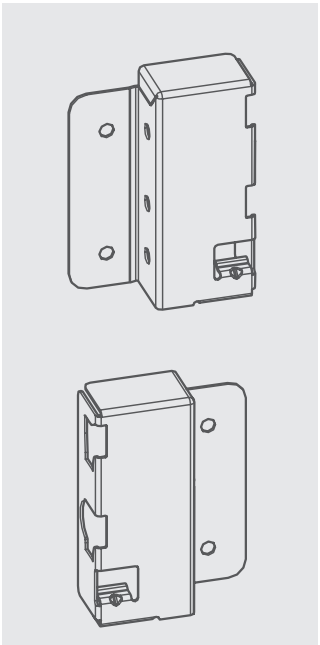
Conectori spate

# INNOTECH ATIRA

Accesorii sertare

## LONJEROANE

| Cod | Descriere | Finisaj | Lungime | Preț |
|---|---|---|---|---|
| LNJ INN 300 ALB | Set lonjeroane, stânga-dreapta | alb | 300 | 7,70 € |
| LNJ INN 350 ALB | Set lonjeroane, stânga-dreapta | alb | 350 | 7,98 € |
| LNJ INN 420 ALB | Set lonjeroane, stânga-dreapta | alb | 420 | 8,25 € |
| LNJ INN 470 ALB | Set lonjeroane, stânga-dreapta | alb | 470 | 8,53 € |
| LNJ INN 520 ALB | Set lonjeroane, stânga-dreapta | alb | 520 | 8,80 € |
| LNJ INN 300 ANT | Set lonjeroane, stânga-dreapta | antracit | 300 | 7,70 € |
| LNJ INN 350 ANT | Set lonjeroane, stânga-dreapta | antracit | 350 | 7,98 € |
| LNJ INN 420 ANT | Set lonjeroane, stânga-dreapta | antracit | 420 | 8,25 € |
| LNJ INN 470 ANT | Set lonjeroane, stânga-dreapta | antracit | 470 | 8,53 € |
| LNJ INN 520 ANT | Set lonjeroane, stânga-dreapta | antracit | 520 | 8,80 € |
| LNJ INN 300 SILVER | Set lonjeroane, stânga-dreapta | silver | 300 | 7,70 € |
| LNJ INN 350 SILVER | Set lonjeroane, stânga-dreapta | silver | 350 | 7,98 € |
| LNJ INN 420 SILVER | Set lonjeroane, stânga-dreapta | silver | 420 | 8,25 € |
| LNJ INN 470 SILVER | Set lonjeroane, stânga-dreapta | silver | 470 | 8,53 € |
| LNJ INN 520 SILVER | Set lonjeroane, stânga-dreapta | silver | 520 | 8,80 € |

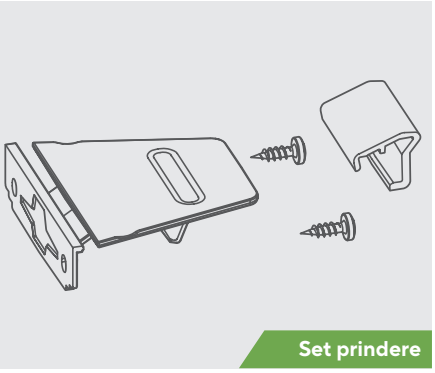

Set prindere

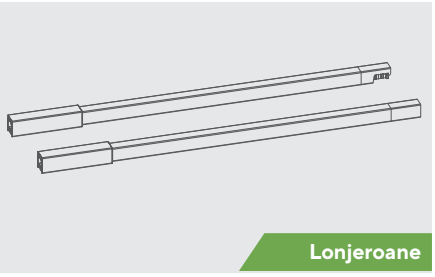

Lonjeroane

## SISTEME PUSH-TO-OPEN

| Cod | Descriere | Preț |
|---|---|---|
| 9240163 | Sistem deschidere Push to open Silent, 8 - 20 kg | 25,50 € |
| 9240162 | Sistem deschidere Push to open Silent, 10 - 30 kg | 25,50 € |
| 9236718 | Bara sincronizare, lungime 2 metri | 7,43 € |

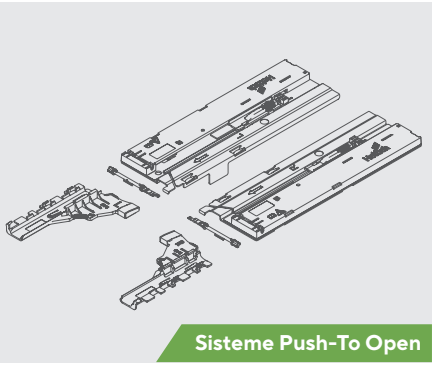

Sisteme Push-To Open

## PERSONALIZARE

| Cod | Descriere | Preț |
|---|---|---|
| 9194646 | Capac acoperire laterală sertar InnoTech Atira, gri cu logo Hettich | 0,17 € |
| 9194647 | Capac acoperire laterală sertar InnoTech Atira, alb cu logo Hettich | 0,17 € |
| 9194648 | Capac acoperire laterală sertar InnoTech Atira, gri închis cu logo Hettich | 0,17 € |

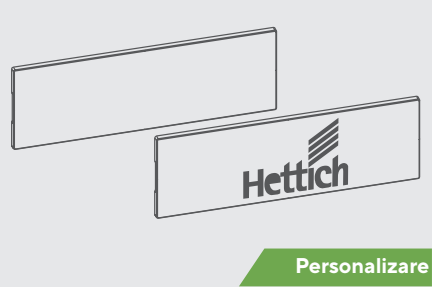


Personalizare

# Glisiere QUADRO

**Quadro**, cu extragere parțială sau totală, este garanția **Hettich** pentru glisierele de primă clasă.

Durabile, ușor de montat și folosit sunt ascunse cu eleganță sub sertar. Pentru un mobilier de inaltă calitate și durabil, **Quadro** este cea mai potrivită soluție.

Tehnologia pentru închidere amortizată Silent System contribuie la funcționalitatea impecabilă și starea de bine din orice locuință.



## QUADRO V6 4D

Extragere totală sertar, grosime până la 16 mm

- montaj cu cleme 4D, reglare fără unelte a frontului de sertar
- sarcină dinamică: 30 kg
- realizate din oțel galvanizat
- opțional: Push-to-Open Silent

| Cod | Lungime (mm) | | Preț |
|---|---|---|---|
| HTT V6_4D_250 | 250 | 10 | 31,35 € |
| HTT V6_4D_300 | 300 | 10 | 31,90 € |
| HTT V6_4D_350 | 350 | 10 | 32,45 € |
| HTT V6_4D_400 | 400 | 10 | 33,35 € |
| HTT V6_4D_450 | 450 | 10 | 34,15 € |
| HTT V6_4D_500 | 500 | 10 | 35,40 € |
| HTT V6_4D_550 | 550 | 10 | 37,95 € |



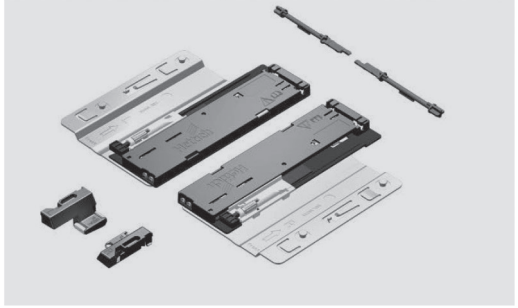

**Instrucțiuni de montaj QUADRO V6 4D**

## PUSH-TO-OPEN

| Cod | Descriere | Preț |
|---|---|---|
| 9246315 | Sistem deschidere Push to open Silent Quadro 4D V6, 8 - 20 kg | 26,89 € |
| 9246316 | Sistem deschidere Push to open Silent Quadro 4D V6, 10 - 30 kg | 26,89 € |

## QUADRO V6 PUSH-TO-OPEN

Extragere totală sertar, grosime până la 19 mm

- montaj cu cleme și reglare pe înălțime, fără unelte
- sarcină dinamică: 30 kg
- reglarea frontului pe înălțime
- realizate din oțel galvanizat
- bara pentru sincronizare și adaptorul* pentru închidere sincronizată se comandă separat

* Sunt necesari 2 adaptori / sistem de glisiere. (vezi pagina 21)



| Cod | Lungime (mm) | | Preț |
|---|---|---|---|
| HTT V6_P2O_300 | 300 | 10 | 29,50 € |
| HTT V6_P2O_350 | 350 | 10 | 30,00 € |
| HTT V6_P2O_400 | 400 | 10 | 30,75 € |
| HTT V6_P2O_450 | 450 | 10 | 31,25 € |
| HTT V6_P2O_500 | 500 | 10 | 31,75 € |

**Instrucțiuni de montaj QUADRO V6 PUSH-TO-OPEN**

## QUADRO 25

Extragere parțială sertar, grosime până la 19 mm

- amortizor Silent System integrat
- sarcină dinamică: 25 kg
- posibilitate de reglare pe înălțime
- realizate din oțel galvanizat

| Cod | Lungime (mm) | | Preț |
|---|---|---|---|
| HTT Q25_300 | 300 | 20 | 12,25 € |
| HTT Q25_350 | 350 | 20 | 12,45 € |
| HTT Q25_400 | 400 | 20 | 12,90 € |
| HTT Q25_450 | 450 | 20 | 11,75 € |
| HTT Q25_500 | 500 | 20 | 12,95 € |
| HTT Q25_550 | 550 | 20 | 14,80 € |



**Instrucțiuni de montaj QUADRO 25**

## QUADRO V6

Extragere totală sertar, grosime până la 19 mm

- amortizor Silent System integrat
- sarcină dinamică: 30 kg
- posibilitate de reglare pe înălțime a frontului
- realizate din oțel galvanizat

| Cod | Lungime (mm) | | Preț |
|---|---|---|---|
| HTT QV6_300 | 300 | 10 | 19,50 € |
| HTT QV6_350 | 350 | 10 | 20,60 € |
| HTT QV6_400 | 400 | 10 | 21,00 € |
| HTT QV6_450 | 450 | 10 | 21,75 € |
| HTT QV6_500 | 500 | 10 | 22,15 € |
| HTT QV6_550 | 550 | 10 | 26,50 € |
| HTT QV6_600 | 600 | 10 | 27,00 € |



**Instrucțiuni de montaj QUADRO V6**

## PUSH-TO-OPEN

| Cod | Descriere | Preț |
|---|---|---|
| 9246312 | Sistem deschidere Push to open Silent Quadro 4D V6, <10 kg | 26,89 € |
| 9246315 | Sistem deschidere Push to open Silent Quadro 4D V6, 8 - 20 kg | 26,89 € |
| 9246316 | Sistem deschidere Push to open Silent Quadro 4D V6, 10 - 30 kg | 26,89 € |
| 9219966 | Adaptor tip A pentru Quadro V6+ | 1,21 € |

Comandă din platforma online

# ORGATRAY

## Sistem de compartimentare pentru sertare

Compartimentările **OrgaTray** de la **Hettich** reprezintă o soluție practică și eficientă pentru organizarea spațiului în diversele dulapuri și sertare din locuință.
Concepute pentru a maximiza utilizarea spațiului și pentru a facilita accesul la diferitele obiecte și ustensile de bucătărie, aceste compartimentări oferă o modalitate simplă și funcțională de a păstra ordinea și de a organiza lucrurile în mod eficient.






## ORGATRAY 590

### Sistem de compartimentare sertare

- tăvițe și divizoare din plastic pentru personalizarea organizării compartimentelor
- adâncime sertar: 470 mm
- lățimi de corp: 600/ 800/ 900/ 1000 mm
- înălțime sertar: 70 mm
- finisaje disponibile: alb, gri deschis și antracit
- potrivit pentru utilizarea împreună cu gama de sertare InnoTech ATIRA.

**Setul conține:**

- 1 tavă din plastic, pentru tacâmuri
- separatoare pentru organizarea sertarului în funcție de nevoi.



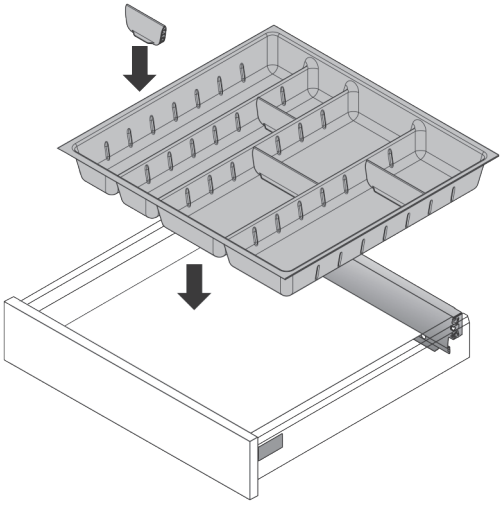












| Cod | Descriere | Finisaj | Adâncime sertar | Lățime sertar | Preț |
|---|---|---|---|---|---|
| 9194902 | Organizator tacâmuri OrgaTray 590, 470 x 600 mm | alb | 470 | 600 | 19,70 € |
| 9194903 | Organizator tacâmuri OrgaTray 590, 470 x 800 mm | alb | 470 | 800 | 35,80 € |
| 9194904 | Organizator tacâmuri OrgaTray 590, 470 x 900 mm | alb | 470 | 900 | 37,95 € |
| 9194905 | Organizator tacâmuri OrgaTray 590, 470 x 1000 mm | alb | 470 | 1000 | 40,20 € |
| 9194913 | Organizator tacâmuri OrgaTray 590, 470 x 600 mm | antracit | 470 | 600 | 19,70 € |
| 9194914 | Organizator tacâmuri OrgaTray 590, 470 x 800 mm | antracit | 470 | 800 | 35,80 € |
| 9194915 | Organizator tacâmuri OrgaTray 590, 470 x 900 mm | antracit | 470 | 900 | 37,95 € |
| 9194916 | Organizator tacâmuri OrgaTray 590, 470 x 1000 mm | antracit | 470 | 1000 | 40,20 € |
| 9194891 | Organizator tacâmuri OrgaTray 590, 470 x 600 mm | argintiu | 470 | 600 | 19,70 € |
| 9194892 | Organizator tacâmuri OrgaTray 590, 470 x 800 mm | argintiu | 470 | 800 | 35,80 € |
| 9194893 | Organizator tacâmuri OrgaTray 590, 470 x 900 mm | argintiu | 470 | 900 | 37,95 € |
| 9194894 | Organizator tacâmuri OrgaTray 590, 470 x 1000 mm | argintiu | 470 | 1000 | 40,20 € |

# ① Sisteme de sertare

## SCOOP II

### Sistem de compartimentare sertare

- tăvițe și divizoare din plastic adâncime: 470 mm
- adâncime: 450 - 490 mm
- înălțime sertar: 60 mm
- finisaj: gri metalizat



| Cod | Descriere | Lățime (mm) | Preț |
|---|---|---|---|
| AG603 | Interior sertar SCOOP II 60 L | 500 - 540 | 14,50 € |
| AG604 | Interior sertar SCOOP II 80 L | 700 - 740 | 27,00 € |
| AG605 | Interior sertar SCOOP II 90 L | 800 - 840 | 31,00 € |
| AG701 | Set divizoare SCOOP II (3 mici si unul mare) | - | 5,00 € |
| AG702 | Tăviță dublă din plastic, gri metalizat | - | 8,00 € |







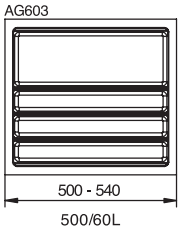


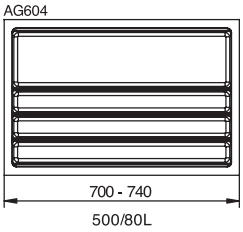


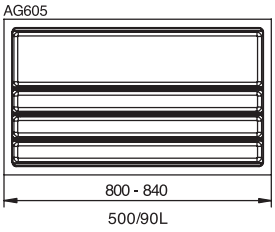


## ORGANIZATOR SERTARE

- ideal pentru compartimentarea modulară a sertarelor cu laterale din lemn
- material: plastic
- finisaj: gri

| Cod | Descriere | Dimensiuni (mm) | Preț |
|---|---|---|---|
| 105-91-04-303 | Profil divizor compartimentare, 3 metri | Bară 3000 | 11,50 € |
| 105-91-05-303 | Clemă pentru divizor | H = 71,5 | 0,25 € |
| 105-91-06-303 | Element de capăt pentru divizor | H = 70 | 0,25 € |

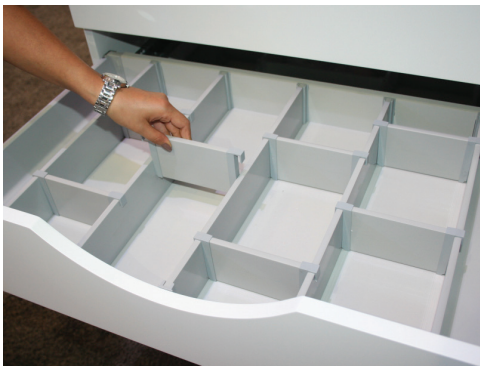

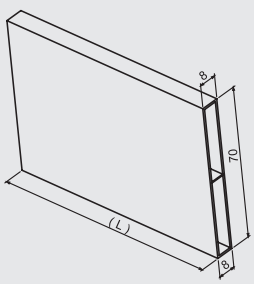




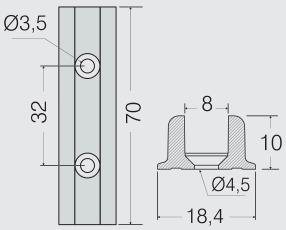


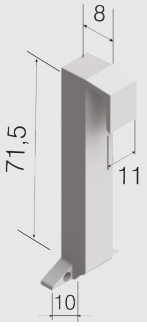




FITTING SYSTEMS

# ① Sisteme de sertare

## OPTIMA

### Interior din plastic pentru sertarul de tacâmuri

- pentru sertare cu adâncime de 450 și 500 mm
- confecționat din plastic flexibil, ușor de tăiat
- finisaj: gri mat
- adâncime: 418 - 482 mm
- înălțime: 45 mm






| Cod | >< | Lățime | Adâncime | | Preț |
|---|---|---|---|---|---|
| OPT 40 | 400 | 304 - 336 | 418 - 482 | 5 | 7,50 € |
| OPT 45 | 450 | 354 - 386 | 419 - 482 | 5 | 7,50 € |
| OPT 50 | 500 | 404 - 436 | 420 - 482 | 5 | 7,50 € |
| OPT 60 | 600 | 504 - 536 | 421 - 482 | 5 | 7,50 € |
| OPT 70 | 700 | 604 - 636 | 422 - 482 | 5 | 12,50 € |
| OPT 80 | 800 | 704 - 736 | 423 - 482 | 5 | 14,00 € |
| OPT 90 | 900 | 804 - 836 | 424 - 482 | 5 | 15,50 € |

Dimensiuni exprimate în milimetri

# ① Sisteme de sertare

## SUPORT PENTRU FARFURII

Sistem de compartimentare sertare

- asigură stocarea și transportul farfuriilor
- dimensiuni ajustabile pentru farfurii cu diametrul cuprins între 187 mm și 308 mm
- lățime: 154 mm
- înălțime: 168 mm

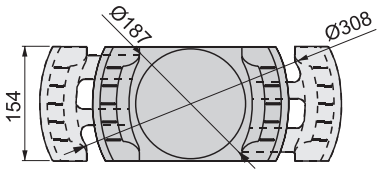


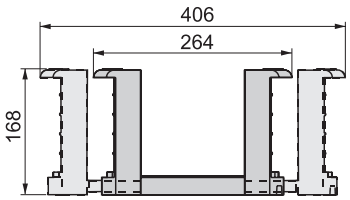




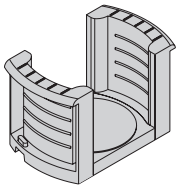

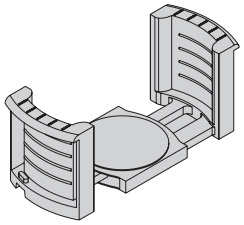

| Cod | Diametru (mm) | L (mm) | H(mm) | Preț |
|---|---|---|---|---|
| 8017721 | 187 - 308 | 154 | 168 | 27,15 € |

## ACCESORII PENTRU SERTARUL DE SUB CHIUVETĂ

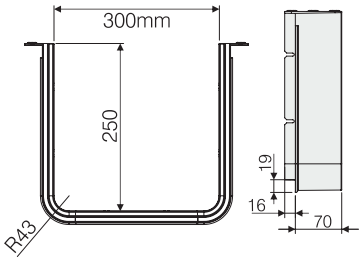


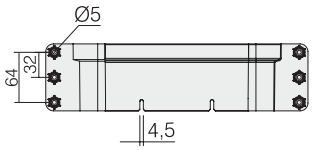


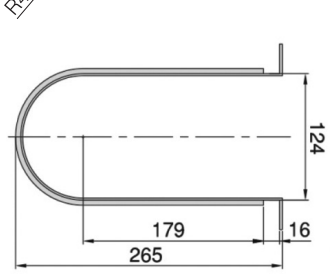


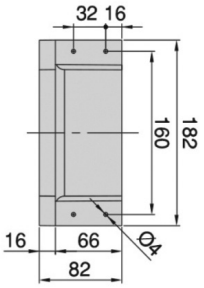


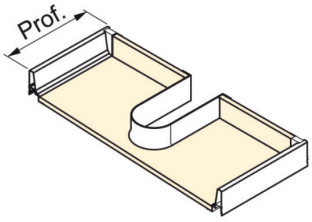





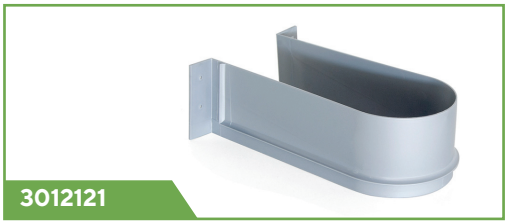


| Cod | Descriere produs | | Preț |
|---|---|---|---|
| 3012121 | Accesoriu curbat | 10 | 2,50 € |
| 0204 | Accesoriu curbat | 10 | 7,15 € |

| Cod | Descriere produs | Lățime (mm) | Grosime (mm) | Preț |
|---|---|---|---|---|
| 8911321 | Folie antiderapantă, culoare gri | 480 | 1,2 | 8,65 € |
| OP 797 AN | Folie antiderapantă, culoare antracit | 480 | 1,2 | 8,65 € |



# Sisteme transformabile

→

2



# EXTENSII DE BLAT MESE EXTENSIBILE

## NOU ÎN PORTOFOLIU

Sistemele transformabile de la **ATIM** reprezintă soluții inovatoare și versatile pentru optimizarea spațiului în locuințe și birouri. Aceste produse sunt proiectate pentru a oferi funcționalitate maximă și flexibilitate în utilizare, oferind posibilitatea de a transforma și adapta spațiul în funcție de nevoile specifice, într-un mod simplu și elegant.

Extensiile de mese și de blat sunt caracteristici cheie ale sistemelor transformabile de la **ATIM**, ce permit transformarea rapidă și ușoară a unei mese sau a unui blat într-un spațiu suplimentar pentru diverse activități.

Indiferent dacă este vorba despre prepararea mesei sau un mic dejun în familie, o cină cu prietenii sau biroul de acasă, extensiile de mese și de blat de la **ATIM** sunt ideale pentru a asigura confortul și eficiența în orice context. Ele permit adapatarea rapidă a mobilierului în funcție de numărul de persoane, activitățile desfășurate sau dimensiunile spațiului disponibil.





# OPLÀ TOP

## Mecanism de extensie pentru blat

**Oplà TOP** este un instrument versatil ce poate îmbunătăți semnificativ experiența în bucătărie prin extensia sa de blat. Cu designul său ingenios și funcționalitatea sa, **Oplà TOP** poate fi utilizat într-o varietate de moduri și oferă o suprafață suplimentară în bucătărie, atunci când este nevoie de mai mult spațiu pentru pregătirea alimentelor.
Poate fi depozitat cu ușurință atunci când nu este folosit, devenind un element practic și funcțional, esențial pentru optimizarea eficienței și a confortului în bucătărie, indiferent de dimensiunea acesteia.



## Date tehnice

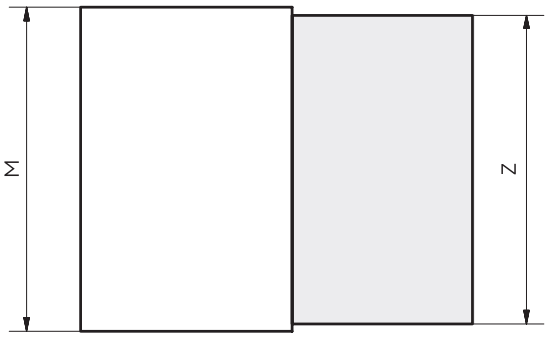


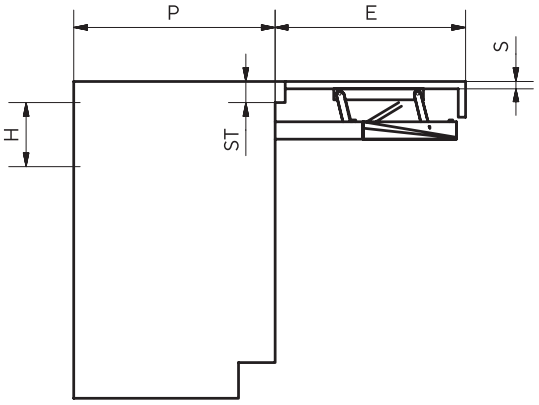


Legendă:
M = lățime corp
P = adâncime sertar
H = înălțime sertar
E = extensie blat
Z = lățime extensie
S = grosime extensie
ST = grosime blat

## CARACTERISTICI PRINCIPALE

- finisaj: oțel inoxidabil
- capacitate: 40 kg, distribuite uniform
- sistem glisare: aluminiu
- dimensiuni corp: 450/ 600/ 900/ 1200 mm
- sistemul cuprinde capacele de acoperire

**MONTAJ (PDF)**

**MONTAJ (VIDEO)**

| Cod | M | P min. | H min. | E | Z min. | S | ST | Preț | Disponibilitate |
|---|---|---|---|---|---|---|---|---|---|
| 411/78.1750.T | 450 | 540 | 100 | 530 | 405 | 20/60 | 20/60 | 379,75 € | comandă |
| 411/78.1760.T | 600 | 540 | 100 | 530 | 555 | 20/60 | 20/60 | 379,75 € | stoc |
| 411/78.1770.T | 900 | 540 | 100 | 530 | 855 | 20/60 | 20/60 | 379,75 € | stoc |
| 411/78.1780.T | 1200 | 540 | 100 | 530 | 1155 | 20/60 | 20/60 | 379,75 € | comandă |

Dimensiuni exprimate în milimetri.
Componentele din lemn nu sunt incluse în preț.

## T-ABLE XL

### Sistem pentru masă extractibilă, cu picior

Sistem robust, inovator și eficient din punct de vedere al spațiului, conceput pentru a extrage o masă mare dintr-un sertar standard. În versiunea XL, cu o deschidere de 1310 mm, sunt utilizate 3 secțiuni. Piciorul său telescopic pliabil garantează o capacitate mare și stabilitate, cu respectarea celor mai înalte standarde de siguranță.







# T-ABLE XL

Sistem pentru
masă extractibilă, cu picior

## CARACTERISTICI PRINCIPALE

- finisaj: oțel inoxidabil
- capacitate: 100 kg, distribuite uniform
- sistem glisare: aluminiu
- dimensiuni corp: 600/ 900/ 1200 mm
- sistemul include capace de acoperire și balamale.

**MONTAJ (PDF)**

**MONTAJ (VIDEO)**

## Date tehnice

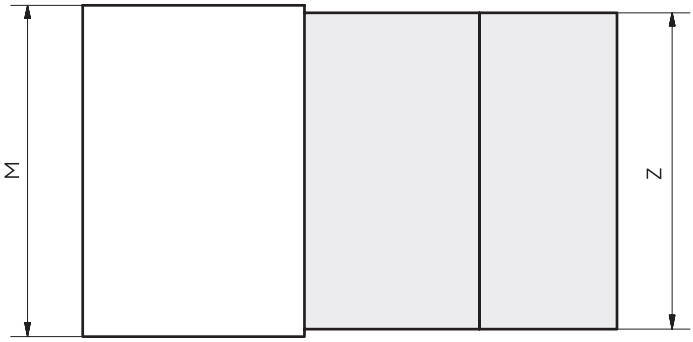


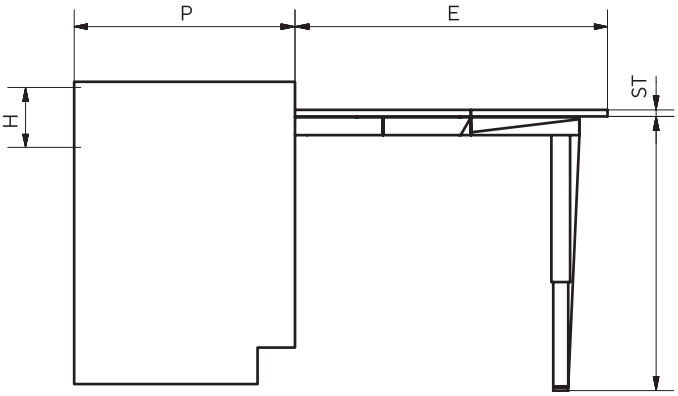


Legendă:
M = lățime corp
P = adâncime sertar
H = înălțime sertar
E = extensie blat
Z = lățime extensie
S = grosime extensie
T = extensie picior

| Cod | M | P min. | H min. | E | Z min. | S min. | T | Preț | Disponibilitate |
|---|---|---|---|---|---|---|---|---|---|
| 411/78.1900.XTC | 600 | 520 | 150 | 1319 | 555 | 16 | 700/795 | 731,95 € | stoc |
| 411/78.1910.XTC | 900 | 520 | 150 | 1320 | 855 | 16 | 700/795 | 747,95 € | stoc |
| 411/78.1920.XTC | 1200 | 520 | 150 | 1321 | 1155 | 16 | 700/795 | 747,97 € | comandă |

Dimensiuni exprimate în milimetri.
Componentele din lemn nu sunt incluse în preț.

# LUNCH

## Sistem pentru masă extractibilă, fără picior

Acest mecanism permite scoaterea unei mese tip peninsulă dintr-un sertar standard de bucătărie. Soluție practică și rezistentă ce aduce mai multă funcționalitate chiar și în spații restrânse.

Extensia poate fi utilizată pentru luarea sau pregătirea mesei, prelungind spațiul cu aproximativ 900 mm.



### CARACTERISTICI PRINCIPALE

- finisaj: oțel inoxidabil
- capacitate: 60 kg, distribuite uniform
- sistem glisare: aluminiu
- dimensiuni corp: 450/ 600
- sistemul include capace de acoperire și balamale.

## Date tehnice

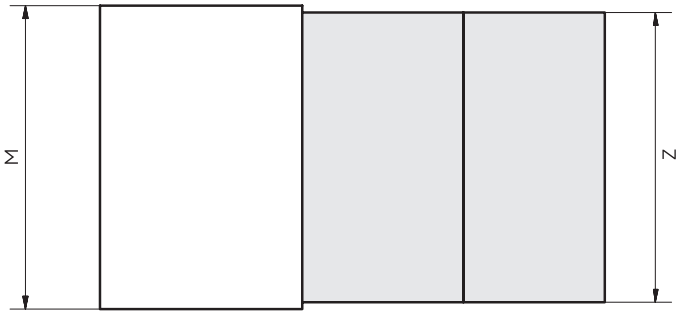


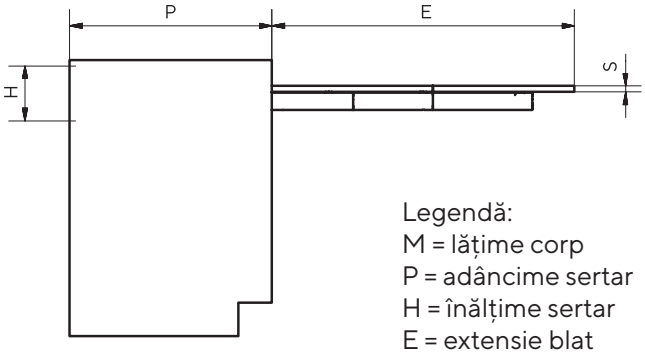


Legendă:
M = lățime corp
P = adâncime sertar
H = înălțime sertar
E = extensie blat
Z = lățime extensie
S = grosime extensie

| Cod | M | P min. | H min. | E | Z min. | S min. | Preț | Disponibilitate |
|---|---|---|---|---|---|---|---|---|
| 411/78.1105.ETC | 450 | 540 | 120 | 895 | 405 | 16 | 353,95 € | comandă |
| 411/78.1100.ETC | 600 | 540 | 120 | 895 | 555 | 16 | 353,95 € | stoc |
| 411/78.1110.ETC | 900 | 540 | 120 | 895 | 855 | 16 | 361,50 € | stoc |
| 411/78.1120.ETC | 1200 | 540 | 120 | 895 | 1155 | 16 | 361,50 € | comandă |

Dimensiuni exprimate în milimetri.

## LUNCH+39

### Sistem pentru masă extractibilă, fără picior



Sistem pentru crearea unei peninsule de 70 cm lungime, cu extragere dintr-un sertar standard, pentru o funcționalitate sporită a spațiilor.

Adâncimea minimă la care poate fi instalat în mobilier (39 cm) îi oferă versatilitate, putând fi montat în living, dormitor, birou, bucătărie. Un mecanism robust și ușor de utilizat.



### CARACTERISTICI PRINCIPALE

- finisaj: oțel inoxidabil
- capacitate: 60 kg, distribuite uniform
- sistem glisare: aluminiu
- dimensiuni corp: 450 – 1200 mm
- sistemul include capace de acoperire și balamale.

### Date tehnice

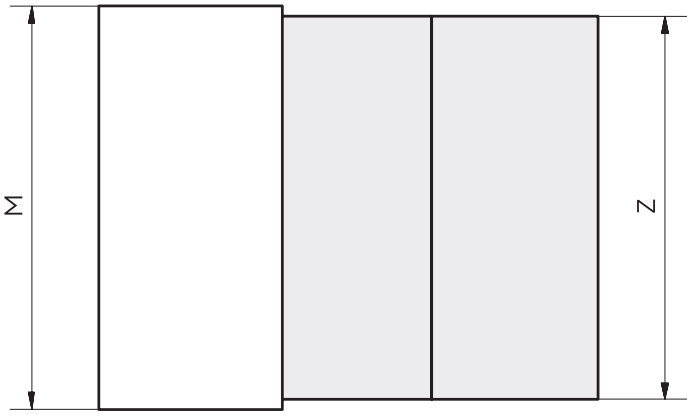


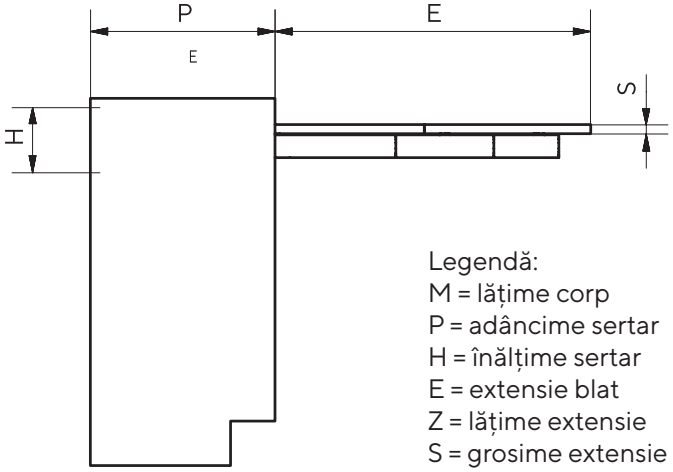


Legendă:
M = lățime corp
P = adâncime sertar
H = înălțime sertar
E = extensie blat
Z = lățime extensie
S = grosime extensie

| Cod | M | P min. | H min. | E | Z min. | S min. | Preț | Disponibilitate |
|---|---|---|---|---|---|---|---|---|
| 411/39.1100.TC | 450/1200 | 390 | 120 | 705 | 405/1155 | 16 | 342,15 € | stoc |

Dimensiuni exprimate în milimetri.

# PARTY

## Sistem pentru masă extractibilă, picior dublu

Cu acest mecanism este suficient un sertar standard pentru a integra o masă de dining cu picior telescopic dublu în orice spațiu din casă.

Ghidajele foarte rezistente permit instalarea unei prelungiri de până la 1380 mm și capacitate de 100 kg. Practic, inteligent, ușor de manevrat – închidere/ deschidere.



## CARACTERISTICI PRINCIPALE

- finisaj: oțel inoxidabil
- capacitate: 100 kg, distribuite uniform
- sistem glisare: aluminiu
- dimensiuni corp: 600/ 900/ 1200 mm
- opțional: capace pentru capetele glisierelor, balamale

**MONTAJ (VIDEO)**

## Date tehnice

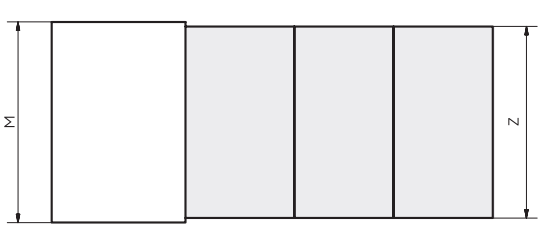


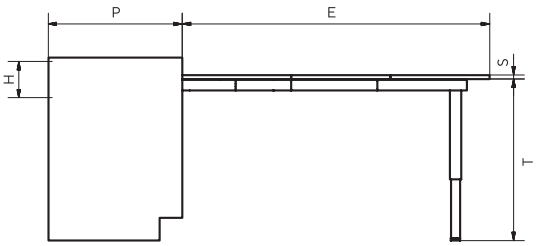


Legendă:
M = lățime corp
P = adâncime sertar
H = înălțime sertar
E = extensie blat
Z = lățime extensie
S = grosime extensie
T = înălțime picior

# ② Sisteme transformabile

Disponibil la comandă



| Cod | M | P min. | H min. | E | Z min. | S min. | Preț | Disponibilitate |
|---|---|---|---|---|---|---|---|---|
| 411/78.1500.TC | 600 | 560 | 150 | 1380 | 557 | 16 | 1.113,95 € | comandă |
| 411/78.1510.TC | 900 | 560 | 150 | 1380 | 857 | 16 | 1.129,05 € | comandă |
| 411/78.1520.TC | 1200 | 560 | 150 | 1380 | 1157 | 16 | 1.129,05 € | comandă |

Dimensiuni exprimate în milimetri.

## UNIVERSAL BOX

Disponibil la comandă

### Mecanism pentru extensie blat

Sistemul care se montează sub blat permite crearea unei suprafețe suplimentare de lucru. Oplà Top se poziționează rapid la nivel cu partea superioară de deasupra lui. Este ideal în special în bucătărie, în timpul gătitului sau pentru a lua o gustare rapidă.









## Date tehnice

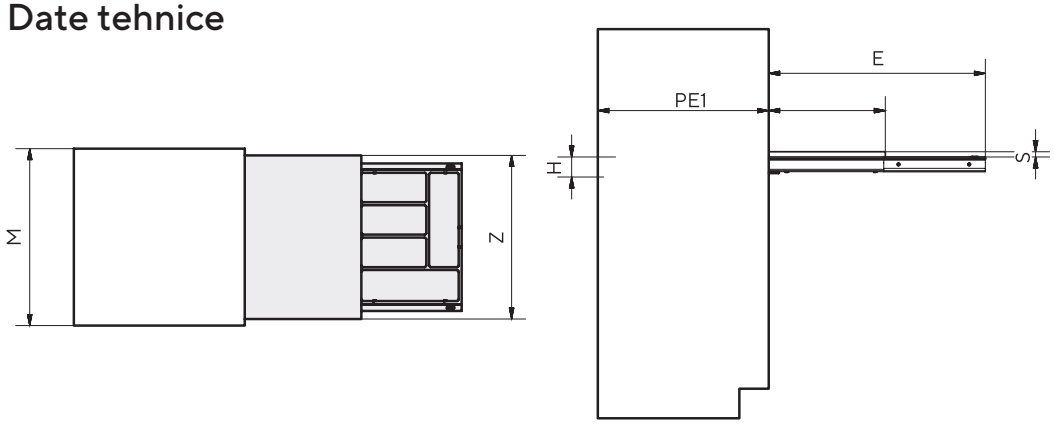


Legendă:
M = lățime corp
P = adâncime sertar
H = înălțime sertar
E = extensie totală
E1 = extensie blat
Z = lățime extensie
S = grosime extensie

| Cod | M | P min. | H min. | E 1 | E | Z min. | S min. | Preț | Disponibilitate |
|---|---|---|---|---|---|---|---|---|---|
| 78.1495.T | 600 | 520 | 120 | 400 | 740 | 555 | 18 | 705,75 € | comandă |
| 78.1496.T | 900 | 520 | 120 | 400 | 740 | 855 | 18 | 955,10 € | comandă |

Dimensiuni exprimate în milimetri.

## COOK

Disponibil la comandă

### Mecanism pentru extensie blat

- finisaj: oțel inoxidabil
- capacitate: 100 kg, distribuite uniform
- sistem glisare: aluminiu
- dimensiuni corp: 600/ 900/ 1200 mm
- opțional: capace pentru capetele glisierelor, balamale





### Date tehnice

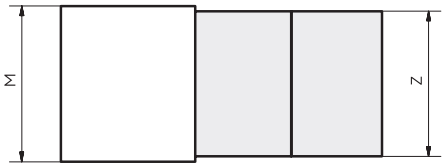


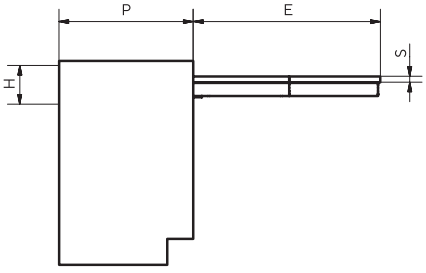




Legendă:
M = lățime corp
PE = adâncime sertar
H = înălțime sertar

E = extensie totală
Z = lățime extensie
S = grosime extensie

| Cod | M | P min. | H min. | E | Z min. | S min. | Preț | Disponibilitate |
|---|---|---|---|---|---|---|---|---|
| 78.1490.25 | 600 | 520 | 120 | 740 | 550 | 18 | 1.154,10 € | comandă |
| 78.1491.25 | 900 | 520 | 120 | 740 | 850 | 18 | 1.499,25 € | comandă |

Dimensiuni exprimate în milimetri.

# Balamale

→

3



# Balamale SENSYS

Linia de balamale marca **Hettich** este recunoscută pentru designul modern, funcționalitate avansată și durabilitate.

Aceste balamale sunt proiectate pentru a oferi o închidere silențioasă și lină a ușilor de mobilier, oferind în același timp reglaje precise și o integrare perfectă în designul mobilierului.

Cu mecanisme sofisticate și tehnologie de amortizare, balamalele **Sensys** sunt ideale pentru diverse aplicații de mobilier, de la bucătării și dulapuri până la mobilier de birou și mobilier comercial.



## BALAMALE SENSYS - STANDARD

- grosime uși: 15 - 24 mm
- adâncime cupă: 12,8 mm
- reglaj integrat suprapunere: ± 2 mm
- relgaj adâncime: +3 mm/ -2 mm
- material: oțel nichelat
- tipar găurire: TH 52 x 5,5 mm
- unghi de deschidere: 110°

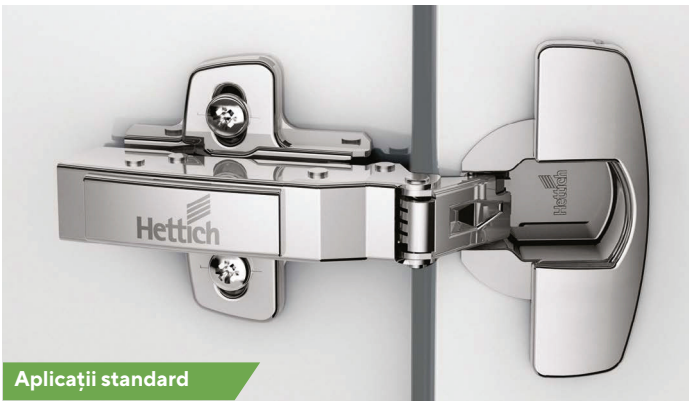

Aplicații standard

| Cod | Montaj | Amortizare | Arc | | Preț |
|---|---|---|---|---|---|
| 9071205 | aplicat | ✓ | ✓ | 200 | 2,95 € |
| 9071206 | semiaplicat | ✓ | ✓ | 200 | 3,52 € |
| 9071207 | încadrat | ✓ | ✓ | 200 | 3,69 € |
| 9073638 | aplicat | x | ✓ | 50 | 2,83 € |
| 9071313 | aplicat | x | x | 200 | 2,69 € |
| 9071314 | semiaplicat | x | x | 200 | 2,94 € |
| 9073664 | încadrat | x | x | 50 | 4,33 € |

Date tehnice

## BALAMALE SENSYS - UȘI SUBȚIRI

- grosime uși: 10 - 19 mm
- adâncime cupă: 7,8 mm
- reglaj integrat suprapunere: ± 2 mm
- relgaj adâncime: +3 mm/ -2 mm
- material: oțel nichelat
- tipar găurire: TH 52 x 5,5 mm
- unghi de deschidere: 110°

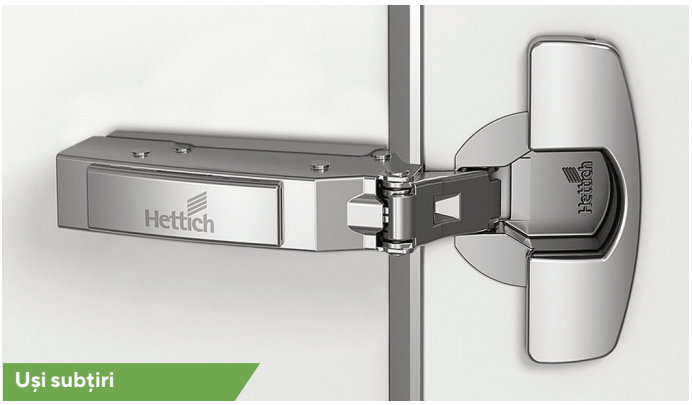

Uși subțiri

| Cod | Montaj | Amortizare | Arc | | Preț |
|---|---|---|---|---|---|
| 9094270 | aplicat | ✓ | ✓ | 50 | 5,10 € |
| 9094280 | semiaplicat | ✓ | ✓ | 50 | 6,06 € |
| 9094290 | încadrat | ✓ | ✓ | 50 | 6,44 € |
| 9094360 | aplicat | x | ✓ | 50 | 4,90 € |
| 9094370 | semiaplicat | x | ✓ | 50 | 5,25 € |
| 9094380 | încadrat | x | ✓ | 50 | 5,63 € |
| 9094450 | aplicat | x | x | 50 | 4,90 € |
| 9094460 | semiaplicat | x | x | 50 | 5,25 € |
| 9094470 | încadrat | x | x | 50 | 5,63 € |

Date tehnice

Comandă din platforma online

## BALAMALE SENSYS - UNGHI MARE

- grosime uși: 15 - 32 mm
- adâncime cupă: 11,6 mm
- reglaj integrat suprapunere: ± 2 mm
- relgaj adâncime: +3 mm/ -2 mm
- material: oțel nichelat
- tipar găurire: TH 52 x 5,5 mm
- unghi de deschidere: 165°




## BALAMALE SENSYS - UȘI PLIANTE

- grosime uși: 15 - 21 mm
- adâncime cupă: 12,8 mm
- reglaj pe diagonală: ± 9,5 mm
- material: oțel nichelat
- tipar găurire: TH 52 x 5,5 mm
- unghi de deschidere: 50°




## BALAMALE SENSYS - LEZENĂ

- grosime uși: 15 - 28 mm
- adâncime cupă: 12,8 mm
- reglaj integrat suprapunere: +1 mm/ -2 mm
- reglaj integrat pentru lufturi: +3 mm/ -2 mm
- material: oțel nichelat
- tipar găurire: TH 52 x 5,5 mm
- unghi de deschidere: 95°




| Cod | Aplicație | Unghi | Montaj | Amortizare | Arc | | Preț |
|---|---|---|---|---|---|---|---|
| 9099540 | unghi mare | 165° | aplicat | ✓ | ✓ | 50 | 7,13 € |
| 9099550 | unghi mare | 165° | semiaplicat | ✓ | ✓ | 50 | 9,04 € |
| 9099660 | unghi mare | 165° | aplicat | x | ✓ | 50 | 6,96 € |
| 9088021 | lezenă | 95° | încadrat | ✓ | ✓ | 50 | 7,29 € |
| 9088181 | lezenă | 95° | încadrat | x | x | 50 | 6,85 € |
| 9088020 | 45° | 95° | încadrat | ✓ | ✓ | 50 | 7,58 € |
| 9090109 | uși pliante | 50° | aplicat | x | x | 50 | 4,88 € |
| 9091400 | uși groase | 95° | aplicat | ✓ | ✓ | 50 | 5,19 € |
| 9091410 | uși groase | 95° | semiaplicat | ✓ | ✓ | 50 | 5,50 € |
| 9091420 | uși groase | 95° | încadrat | ✓ | ✓ | 50 | 5,81 € |

## BALAMALE SENSYS - RAME ALUMINIU

- profile de aluminiu cu lățime de 19 mm
- reglaj integrat suprapunere: ± 2 mm
- reglaj adâncime: +3 mm/ -2 mm
- material: oțel nichelat
- unghi de deschidere: 95°

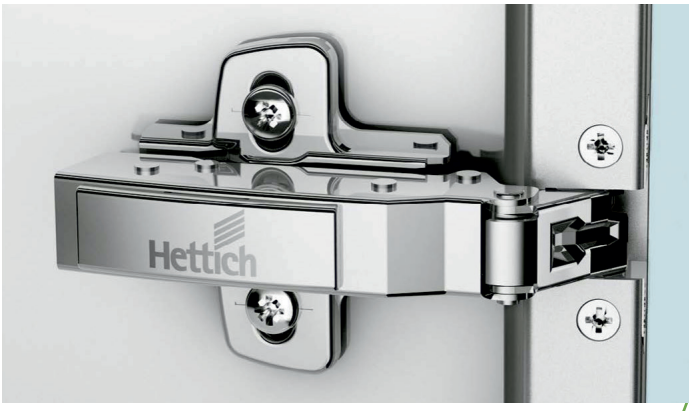


| Cod | Montaj | Amortizare | Arc | Preț |
|---|---|---|---|---|
| 9072524 | aplicat | ✓ | ✓ | 5,40 € |
| 9072525 | semiaplicat | ✓ | ✓ | 6,08 € |
| 9072526 | încadrat | ✓ | ✓ | 6,33 € |
| 9072527 | aplicat | x | ✓ | 4,30 € |
| 9072528 | semiaplicat | x | ✓ | 4,92 € |
| 9072529 | încadrat | x | ✓ | 5,17 € |
| 9072530 | aplicat | x | x | 4,95 € |
| 9072531 | semiaplicat | x | x | 7,29 € |
| 9072532 | încadrat | x | x | 8,42 € |

Date tehnice

## ACCESORII BALAMALE

**9088250**




**9088251**



**0000351**

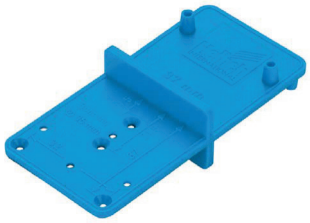

**9239087**



| Cod | Descriere | Preț |
|---|---|---|
| 9088250 | Capac braț Sensys, cu sigla Hettich | 0,15 € |
| 9088251 | Capac cupă Sensys | 0,29 € |
| 9089630 | Pin push-to-open antracit, magnet, cursa lungă | 6,48 € |
| 9089591 | Pin push-to-open alb, magnet, cursa lungă | 6,48 € |
| 9239087 | Push-to-open electric, Sensys, antracit | 42,00 € |
| 9239088 | Push-to-open electric, Sensys, alb | 42,00 € |
| 9072540 | Limitator unghi Sensys 110° | 0,15 € |
| 9073595 | Adaptor 1.8 mm pentru reducerea frezării de cupă | 0,40 € |
| 9073596 | Adaptor 2.7 mm pentru reducerea frezării de cupă | 0,40 € |
| 000351 | Șablon găurire balamale Hettich | 2,56 € |



# PLĂCUȚE PENTRU BALAMALE SENSYS

## Montaj în cruce, reglaj simplu

- distanțe disponibile stoc: 0 mm/ 1,5 mm/ 3 mm
- interval de reglare: ± 2 mm
- material: oțel nichelat
- montare prin înșurubare
- linia de găurire: 37 x 32 mm
- distanța dintre găuri: 37 mm



Plăcuță simplă, cruce

## Montaj în cruce, reglaj prin excentric

- distanțe disponibile stoc: 0 mm/ 1,5 mm/ 3 mm
- interval de reglare: ± 2 mm
- material: oțel nichelat
- linia de găurire: 37 x 32 mm
- distanța dintre găuri: 37 mm



Plăcuță cu excentric, cruce

## Montaj în linie, reglaj prin excentric

- distanțe disponibile stoc: 1,5 mm/ 3 mm
- interval de reglare: ± 2 mm
- material: oțel nichelat
- linia de găurire: 20 x 32 mm
- distanța dintre găuri: 20 mm
- montare prin înșurubare



Plăcuță cu excentric, linie

**Comandă prin platforma B2B**

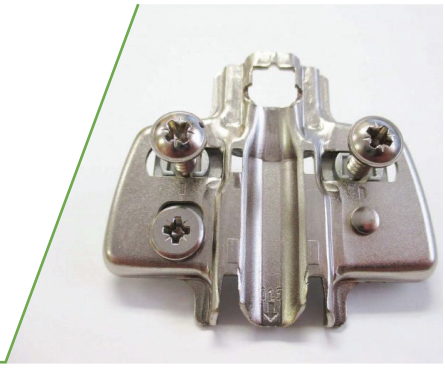

| Cod | Tip | H(mm) | Reglaj | Preț |
|---|---|---|---|---|
| 9071575 | cruce | 0.0 | simplu | 0,30 € |
| 9071576 | cruce | 1.5 | simplu | 0,30 € |
| 9075007 | cruce | 3.0 | simplu | 0,30 € |
| 9117341 | linie | 1.5 | excentric | 1,19 € |
| 9117342 | linie | 3.0 | excentric | 1,21 € |
| 9071670 | cruce | 0.0 | excentric | 0,68 € |
| 9075086 | cruce | 1.5 | excentric | 0,96 € |
| 9075087 | cruce | 3.0 | excentric | 1,00 € |

# BALAMALE SENSYS - OBSIDIAN BLACK

Balamalele **Sensys Obsidian Black** de la **Hettich** redefinesc estetica și funcționalitatea în designul mobilierului. Cu finisajul lor elegant și modern în nuanța **Obsidian Black**, aceste balamale adaugă un element distinctiv și sofisticat oricărui proiect de mobilier.

Fiabile și durabile, balamalele **Sensys Obsidian Black** sunt ideale pentru orice tip de mobilier, de la bucătării și băi la dulapuri de depozitare și mobilier de birou, aducând un plus de eleganță și rafinament în fiecare spațiu.



| Cod | Aplicație | Unghi | Montaj | Amortizare | Arc | | Preț |
|---|---|---|---|---|---|---|---|
| 9091738 | standard | 110° | aplicat | ✓ | ✓ | 50 | 4,50 € |
| 9091739 | standard | 110° | semiaplicat | ✓ | ✓ | 50 | 5,38 € |
| 9091744 | rame aluminiu | 95° | aplicat | ✓ | ✓ | 50 | 6,40 € |
| 9091748 | lezenă | 95° | - | ✓ | ✓ | 50 | 8,69 € |
| 9091761 | uși subțiri | 110° | aplicat | ✓ | ✓ | 50 | 5,95 € |
| 9091762 | uși subțiri | 110° | semiaplicat | ✓ | ✓ | 50 | 6,98 € |
| 9091763 | uși subțiri | 110° | încadrat | ✓ | ✓ | 50 | 7,40 € |
| 9091764 | uși subțiri | 110° | aplicat | x | x | 50 | 5,63 € |
| 9091767 | unghi mare | 165° | aplicat | ✓ | ✓ | 50 | 8,90 € |
| 9091769 | unghi mare | 165° | aplicat | x | x | 50 | 8,35 € |





# PLĂCUȚE BALAMALE OBSIDIAN BLACK

| Cod | Tip | H(mm) | Reglaj | | Preț |
|---|---|---|---|---|---|
| 9091800 | cruce | 1.5 | simplu | 50 | 0,46 € |
| 9091803 | cruce | 0.0 | excentric | 50 | 1,13 € |
| 9091804 | cruce | 1.5 | excentric | 50 | 1,15 € |
| 9091805 | cruce | 3.0 | excentric | 50 | 1,21 € |
| 9117471 | linie | 1.5 | excentric | 50 | 1,42 € |



# ACCESORII BALAMALE OBSIDIAN BLACK

| Cod | Descriere | Preț |
|---|---|---|
| 9091821 | Capac acoperire brat balama Sensys, cu sigla Hettich | 0,23 € |
| 9091822 | Capac acoperire cupa balama Sensys | 0,29 € |



# BALAMALE SLIDE ON

## CARACTERISTICI PRINCIPALE

- montare slide-on
- grosime uși: 14-25 mm
- diametru cupă: 35 mm
- adâncime cupă: 11,1 mm
- reglaj pe adâncime integrat: ± 2 mm
- reglaj pe lățime: + 0,5 mm / - 2,5 mm
- material: oțel nichelat





## Date tehnice




| Cod | Descriere | | Preț |
|---|---|---|---|
| 1078660 | Balama SlideOn standard, aplicată, TH 42, 95° | 200 | 0,50 € |
| 1078661 | Balama SlideOn standard, semiaplicată, TH 42, 95° | 200 | 0,56 € |
| 1078662 | Balama SlideOn standard, încadrată, TH 42, 95° | 200 | 0,63 € |
| 1079198 | Plăcuță SlideOn H1.5, cruce, eco | 200 | 0,21 € |
| 1079199 | Plăcuță SlideOn H3, cruce, eco | 200 | 0,21 € |
| 60581 | Amortizor cupă balama SlideOn | 50 | 2,21 € |

**Comandă prin platforma B2B**

# Balamale ascunse HH 148 / HH 165

Balamalele ascunse **HH148/ HH165** reprezintă o soluție ingenioasă și discretă pentru mobilierul modern. Proiectate pentru a oferi un design curat și elegant, cu o estetică simplă și funcțională, balamalele ascunse permit o deschidere completă a ușii și asigură o închidere sigură și stabilă, fără a compromite aspectul mobilierului.

Durabile și fiabile, aceste balamale sunt ideale pentru diverse aplicații de mobilier, de la corpuri până la fronturi și mobilier de birou, oferind o soluție rafinată și eficientă pentru integrarea perfectă în designul interior.



# BALAMALE ASCUNSE HH 148 / HH 165

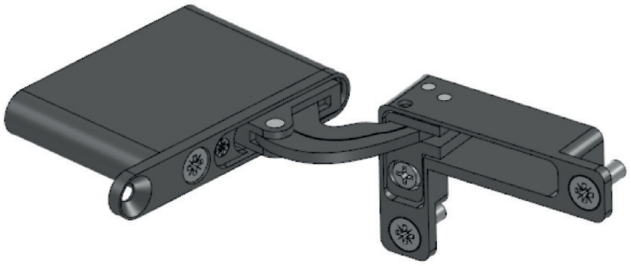



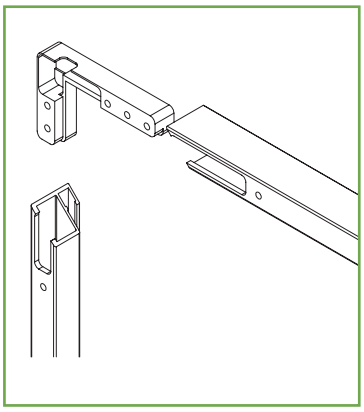

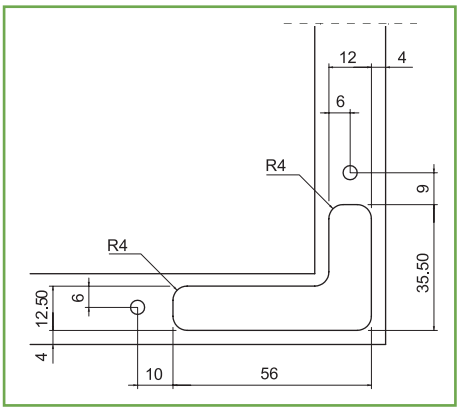




| Cod | Descriere | Finisaj | Lățime max. | Înălțime max. | Greutate ușă | Preț |
|---|---|---|---|---|---|---|
| HH148.001.003s | Set balamale ascunse, amortizare | negru | 600 | 2000 | 20 | 36,95 € |
| HH148.005.003 | Set balamale ascunse, arc invers | negru | 600 | 2000 | 20 | 42,50 € |
| HH148.006.003 | Set balamale ascunse, fără arc | negru | 600 | 2000 | 20 | 36,95 € |
| HP165.001.SET | Set balamale ascunse, amortizare | negru | 600 | 3000 | 30 | 81,70 € |
| HH148.010.001 | Set fixare balamale ascunse HH148 | negru | - | - | - | 4,25 € |
| HH165.005.001 | Set fixare balamale ascunse HH165 | negru | - | - | - | 7,40 € |

## Date tehnice





# Sisteme de depozitare →

4

# GAMA MATERIA

**Materia** este cea mai inovatoare și dinamică evoluție dintre propunerile noastre: coșuri și unități înalte care modelează și reproiectează spațiul, oferind posibilitatea de a gestiona nevoile bucătăriei într-un mod confortabil și funcțional.

Finisare până la cel mai mic detaliu.



# JOLLY - ART.002M

Extragere totală și amortizare

## DETALII TEHNICE

- bază din melamină, laterale metalice
- ideal pentru exploatarea spațiilor înguste
- glisieră cu montaj pe partea stângă
- încărcare dinamică: 10 kg
- amortizare SOFT CLOSING

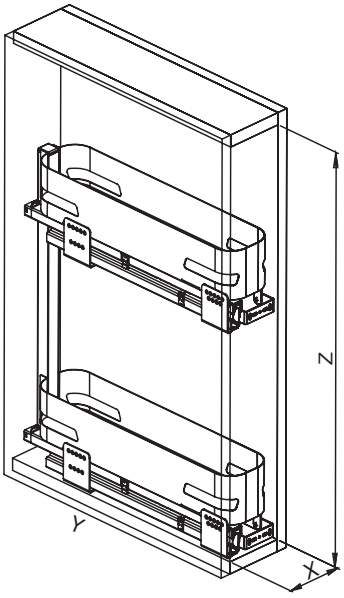






ART. 065M



| Cod | >< | Lățime | Adâncime | Înălțime | Preț |
|---|---|---|---|---|---|
| ART.002M_150_500 | 150 | 110 | 500 | 500 | 133,75 € |
| ART.002M_200_500 | 200 | 160 | 500 | 500 | 144,45 € |
| ART.065M | Set 4 separatoare pentru ART.002M | | | | 2,14 € |

Dimensiuni exprimate în milimetri.

**MONTAJ (PDF)**

# JOLLY - ART. 004M

## Extragere totală și amortizare

### DETALII TEHNICE

- bază din melamină, laterale metalice
- ideal pentru exploatarea spațiilor înguste
- glisiere cu montaj pe stânga și dreapta
- încărcare dinamică: 30 kg
- amortizare SOFT CLOSING

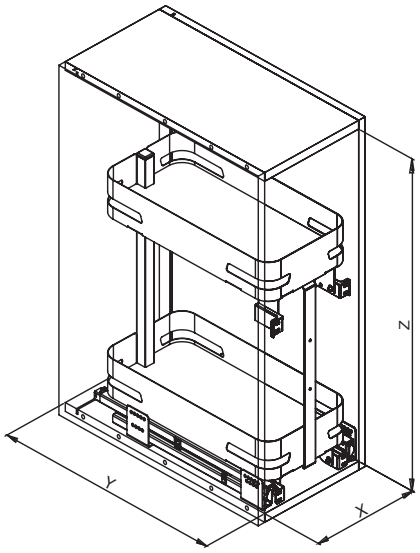






| Cod | >< | Lățime | Adâncime | Înălțime | Preț |
|---|---|---|---|---|---|
| ART.004M_300_500 | 300 | 264 | 500 | 520 | 187,25 € |

Dimensiuni exprimate în milimetri.

**MONTAJ (PDF)**

# MAGIC CORNER - ART. 350M

Sistem extractibil pliant cu amortizare, pentru grupuri de colț

## DETALII TEHNICE

- 4 rafturi cu bază din melamină și laterale din metal
- disponibil pentru montaj pe stânga sau pe dreapta corpului
- ușor de montat (vezi instrucțiunile din codul QR)
- reglaje ale limitei de deschidere
- încărcare maximă dinamică totală: 35 kg
- amortizare SOFT CLOSING

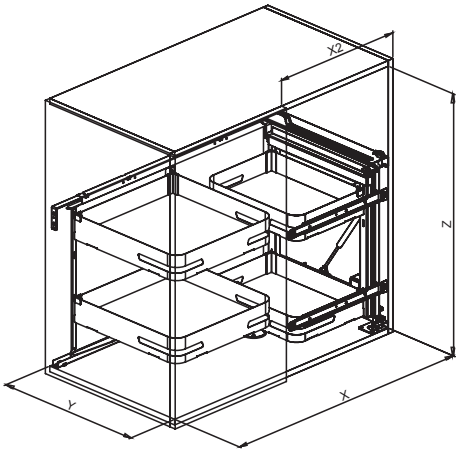






MONTAJ (PDF) MONTAJ (VIDEO)

| Cod | >< | Lățime | Adâncime | Înălțime | Preț |
|---|---|---|---|---|---|
| ART.350M ST | 900 | 860 | 505 | 600 | 518,95 € |
| ART.350M DR | 900 | 860 | 505 | 600 | 518,95 € |

Dimensiuni exprimate în milimetri.

# NUVOLA - ART. 371M

Set de 2 rafturi extractibile pentru corpuri de colț

## DETALII TEHNICE

- laterale metalice, bază melamină
- disponibil pentru montaj pe stânga sau pe partea dreaptă a corpului
- rafturile se fixează pe polițe, la distanță de min. 150 mm unul față de celălalt
- încărcare maximă dinamică totală: 25 kg

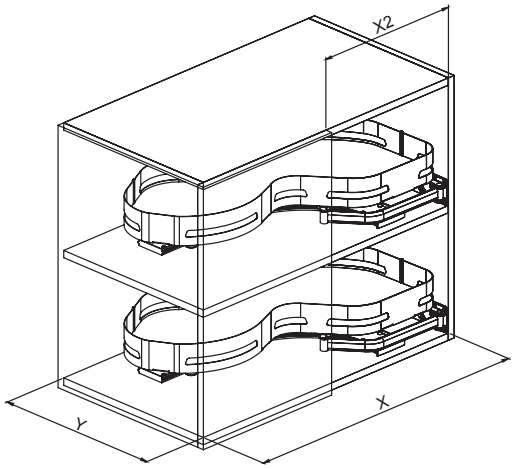






Kit amortizare



MONTAJ (PDF) MONTAJ (VIDEO)

| Cod | >< | Lățime | Adâncime | Înălțime | Preț |
|---|---|---|---|---|---|
| ART.371M ST | 900 | 450 | 500 | 650 | 385,20 € |
| ART.371M DR | 900 | 450 | 500 | 650 | 385,20 € |
| ART.371 SOFT | Kit amortizare ART. 371 Nuvola | | | | 65,43 € |

Dimensiuni exprimate în milimetri.

# COLOANE EXTRACTIBILE

Extragere totală
și amortizare

## DETALII TEHNICE

- coșuri prinse de cadru - se extrag toate odată
- destinat corpurilor cu un singur front
- coșuri cu bază din melamină și laterale metalice
- încărcare maximă dinamică totală: 120 kg
- amortizare SOFT CLOSING

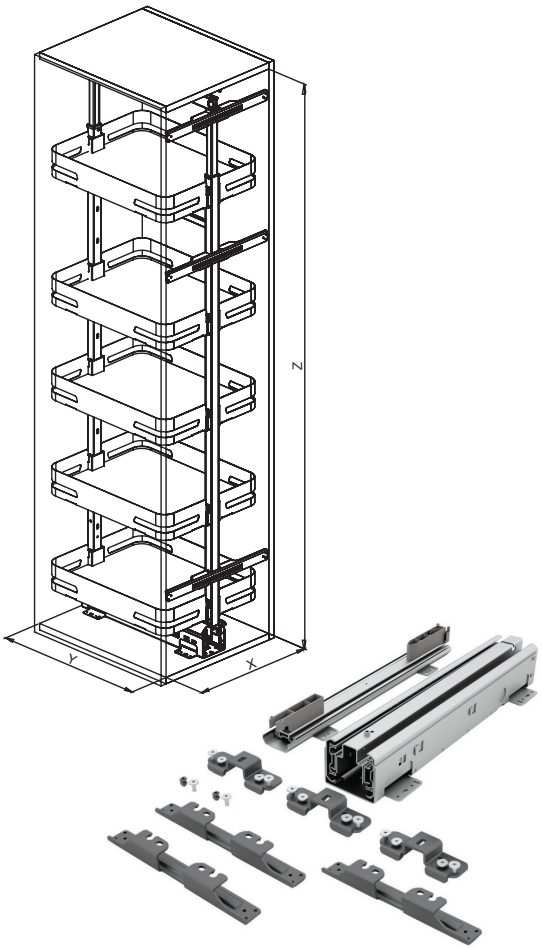




MONTAJ (PDF) MONTAJ (VIDEO)

| Cod | >< | Lățime | Adâncime | Înălțime | Preț |
|---|---|---|---|---|---|
| ART.257A_M_300 | 300 | 250 | 505 | 1880-2180 | 668,75 € |
| ART.255A_M_400 | 400 | 350 | 505 | 1880-2180 | 700,85 € |
| ART.255A_M_450 | 450 | 400 | 505 | 1880-2180 | 759,70 € |

Dimensiuni exprimate în milimetri.

# GAMA PRO LINE

Linii simple ce evidențiază echilibrul între minimalism și estetică. Gama **PRO Line** este potrivită pentru cei ce preferă armonia între design și ergonomie.

Realizate din materiale de înaltă calitate, produsele din această gamă pun accent pe durabilitate, ușurința în utilizare și eficiență în bucătărie, locul în care fiecare obiect își găsește locul, iar fiecare sarcină este simplificată.



# JOLLY - ART. 002 PRO

## Extragere totală și amortizare

### DETALII TEHNICE

- bază metalică, laterale metalice
- glisieră cu montaj pe partea stângă
- încărcare dinamică: 10 kg



ART. 056M



ART. 065M



ART. 066M

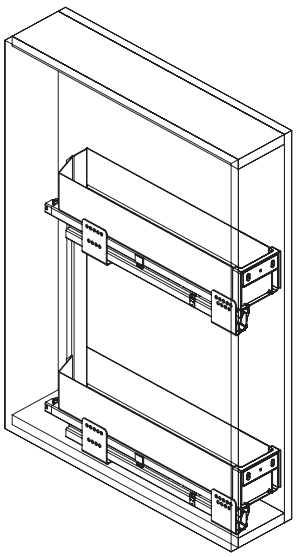





Setul cuprinde 2 folii antiderapante (ART.056M) și 4 separatoare (ART.065M pentru coșul de 150 mm și ART.066M pentru coșul de 200 mm).



**MONTAJ (PDF)**

| Cod | >< | Lățime | Adâncime | Înălțime | Finisaj | Preț |
|---|---|---|---|---|---|---|
| ART.002PRO_150_500 OG | 150 | 110-118 | 500 | 520 | Orion Grey | 84,50 € |
| ART.002PRO_150_500 WH | 150 | 110-118 | 500 | 520 | Alb | 84,50 € |
| ART.002PRO_200_500 OG | 200 | 160-168 | 500 | 520 | Orion Grey | 102,00 € |
| ART.002PRO_200_500 WH | 200 | 160-168 | 500 | 520 | Alb | 102,00 € |
| ART.065M | Set 4 separatoare pentru ART.002M | | | | | 2,14 € |

Dimensiuni exprimate în milimetri.

# JOLLY - ART. 004 PRO

## Extragere totală și amortizare

### DETALII TEHNICE

- bază metalică, laterale metalice
- glisiere cu montaj pe stânga și dreapta
- încărcare dinamică: 30 kg

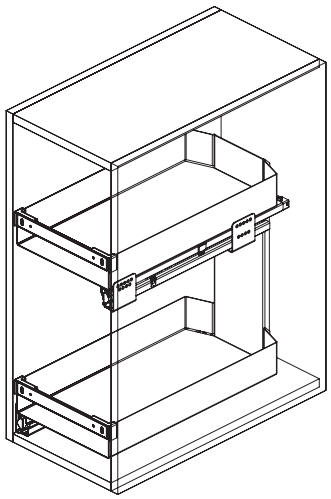

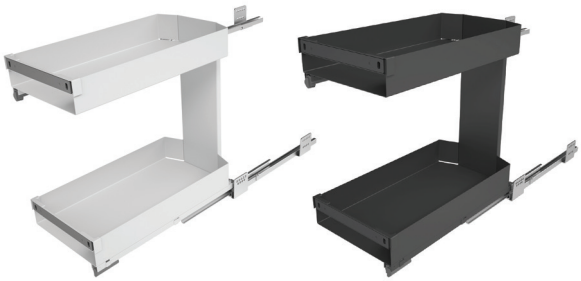



ART. 056M



ART. 066M

Setul cuprinde 2 folii antiderapante (ART.056M) și 4 separatoare (ART.066M).



**MONTAJ (PDF)**

| Cod | >< | Lățime | Adâncime | Înălțime | Finisaj | Preț |
|---|---|---|---|---|---|---|
| ART.004PRO_300_500 OG | 300 | 262-268 | 500 | 520 | Orion Grey | 132,75 € |
| ART.004PRO_300_500 WH | 300 | 262-268 | 500 | 520 | Alb | 132,75 € |

Dimensiuni exprimate în milimetri.

# MAGIC CORNER - ART. 350 PRO

Sistem extractibil pliant cu amortizare pentru corpuri de colț

## DETALII TEHNICE

- încărcare dinamică maximă totală: 8,75 kg/ fiecare coș.
- sistem disponibil pentru montaj pe stânga sau pe dreapta corpului.
- mecanism de închidere și deschidere amortizată.

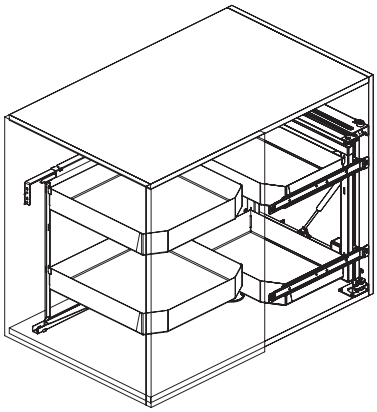





ART. 056M

Sistemul include folii anti-derapante pentru cele 4 coșuri.



| Cod | >< | Lățime | Adâncime | Înălțime | Preț |
|---|---|---|---|---|---|
| ART.350PRO_OG DR | 860 - 1000 | 450 | 505 | 600 | 422,85 € |
| ART.350PRO_OG ST | 860 - 1000 | 450 | 505 | 600 | 422,85 € |

Dimensiuni exprimate în milimetri.

MONTAJ (PDF) MONTAJ (VIDEO)

# ART. 363 PRO

## Sistem rotativ 3/4, pentru corpuri de colț

### DETALII TEHNICE

- încărcare dinamică maximă: 20 kg/ fiecare coș.
- setul cuprinde 2 rafturi și folii anti-derapante pentru ambele coșuri.
- pentru corpuri de colț de 900 x 900 mm și unghi de 90°.

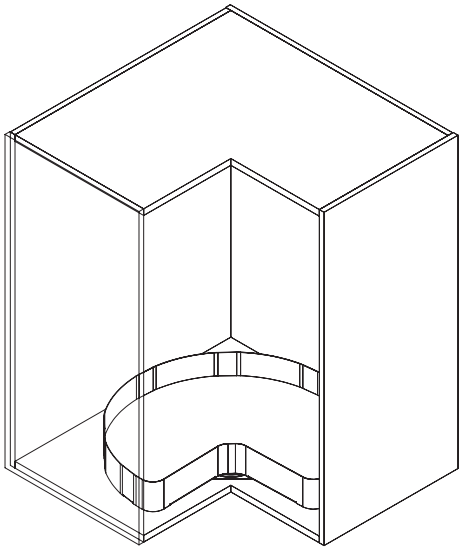

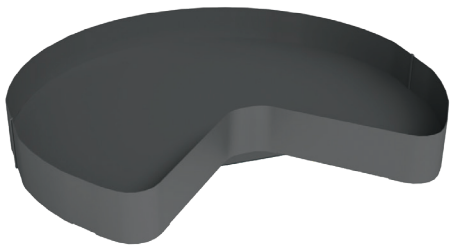



| Cod | >< | Lățime | Adâncime | Înălțime | Preț |
|---|---|---|---|---|---|
| ART.363PRO_900 OG | 900 | 850 | 500 | 110/raft | 375,50 € |

Dimensiuni exprimate în milimetri.

**MONTAJ (PDF)**

# NUVOLA - ART. 371 PRO

## Set de 2 rafturi extractibile pentru corpuri de colț

### DETALII TEHNICE

- laterale metalice, bază metalică
  disponibil pentru montaj pe stânga sau pe partea dreaptă a corpului
- rafturile se fixează pe polițe, la distanță de min. 150 mm unul față de celălalt
- încărcare maximă dinamică totală: 25 kg

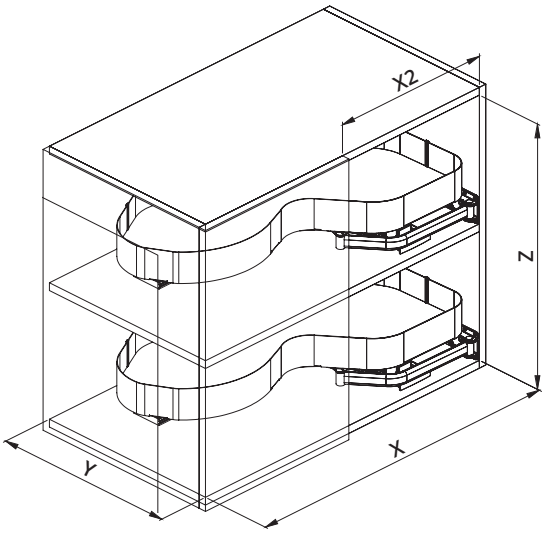


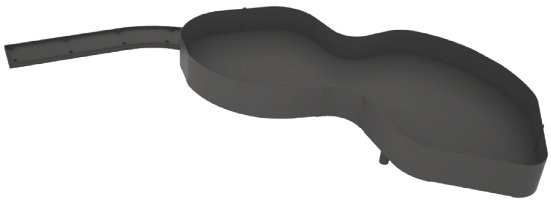



**MONTAJ (PDF)** **MONTAJ (VIDEO)**

| Cod | >< | Lățime 1 (X) | Lățime 2 (X2) | Adâncime | Preț |
|---|---|---|---|---|---|
| ART.371PRO_OG DR | 900 | 860 | 450 | 470 | 371,95 € |
| ART.371PRO_OG ST | 900 | 860 | 450 | 470 | 371,95 € |
| ART.371K_DR_OG | Suport montare - dreapta | | | | 62,87 € |
| ART.371K_ST_OG | Suport montare - stânga | | | | 62,87 € |

Dimensiuni exprimate în milimetri.

## SPAZIO - ART. 340 PRO

Sistem extractibil pentru corpuri de colț

Mecanism inteligent și materialele de înaltă calitate asigură o metodă excelentă pentru eficientizarea accesului și optimizarea spațiului din mobilier.

Soluție cu sistem de închidere soft-close, durabilă și ușor de utilizat.




### DETALII TEHNICE

- capacitate: 40 kg, distribuite uniform
- sistem glisare: aluminiu
- finisaj: orion grey
- dimensiune corp: 900 mm
- pentru corpuri cu un singur front

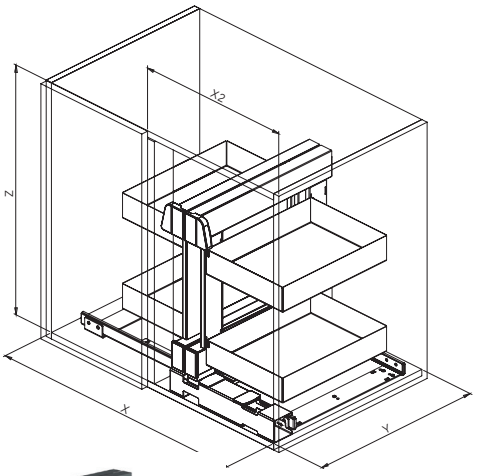


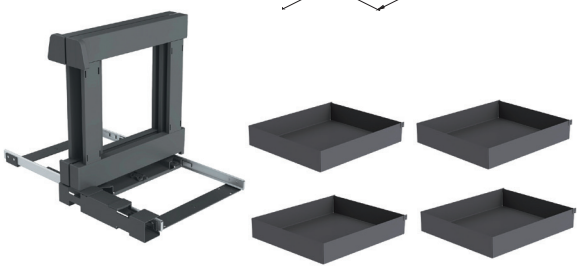

**MONTAJ (PDF)** **MONTAJ (VIDEO)**

| Cod | >< | Lățime | Adâncime | Înălțime | Preț |
|---|---|---|---|---|---|
| ART.340_PRO_900 | 900 | X-760<br>X2-410 | 480 | 540 | 695,00 € |

Dimensiuni exprimate în milimetri.

# ART. 257A PRO

## Coloană extractibilă cu extragere totală și amortizare

### DETALII TEHNICE

- coșuri prinse de cadru
- pentru corpuri de 300 mm
- destinată corpurilor cu un singur front
- coșuri cu bază și laterale metalice
- încărcare maximă: 80 kg

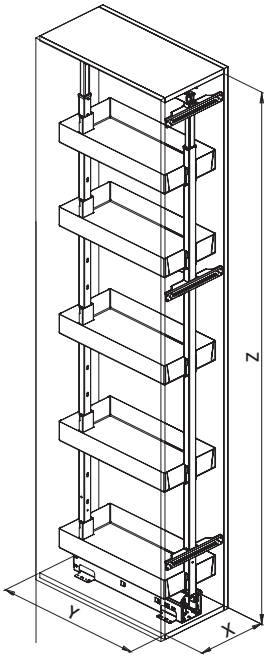


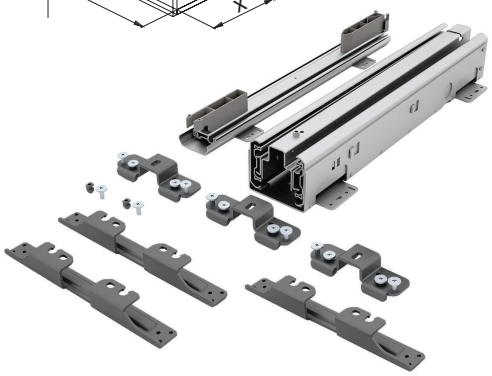



MONTAJ (PDF) MONTAJ (VIDEO)

| Cod | Lățime | Adâncime | Înălțime | Preț |
|---|---|---|---|---|
| ART.257A+PRO_300 | 250 | 505 | 1880-2180 | 519,50 € |

Dimensiuni exprimate în milimetri.

# ART. 999 PRO

## Sertar metalic scurgător pentru montaj în corpurile inferioare

### DETALII TEHNICE

- extragere totală și amortizare la închidere
- alcătuit dintr-un scurgător de plastic, un suport de boluri și un suport pentru farfurii.
- sisteme disponibile pentru corpurile de 600, respectiv 900 mm.
- opțional, pot fi comandate și alte suporturi pentru boluri (ART.097C) și pentru farfurii (ART.097P).

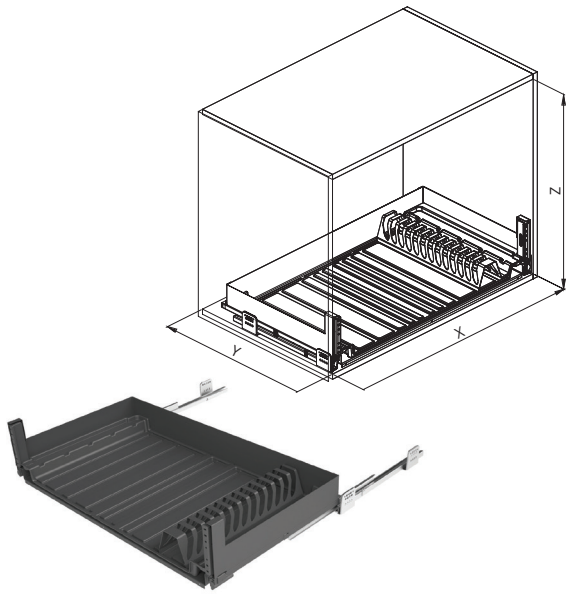




ART. 097C



ART. 097P

MONTAJ (PDF)



| Cod | >< | Lățime | Adâncime | Înălțime | Preț |
|---|---|---|---|---|---|
| ART.999PRO_600r OG | 600 | 562 - 568 | 500 | 210 | 203,50 € |
| ART.999PRO_900r OG | 900 | 862 - 868 | 500 | 210 | 229,00 € |
| ART.097C | Suport boluri | | | | 23,50 € |
| ART.097P | Suport farfurii | | | | 23,50 € |

Dimensiuni exprimate în milimetri.

# YO-YO - ART. 810 PRO

Sistem extractibil pentru corpuri superioare

Alcătuit din 2 rafturi, mecanismul este proiectat pentru eficiență și funcționalitate în utilizarea spațiului de depozitare din corpurile superioare, contribuind prin design și la estetica mobilierului.

Sistemul de soft-closing asigură o mișcare lină și controlată.




## DETALII TEHNICE

- capacitate: 8 kg (4+4)
- finisaj: orion grey
- dimensiune corp: 600 mm/900 mm

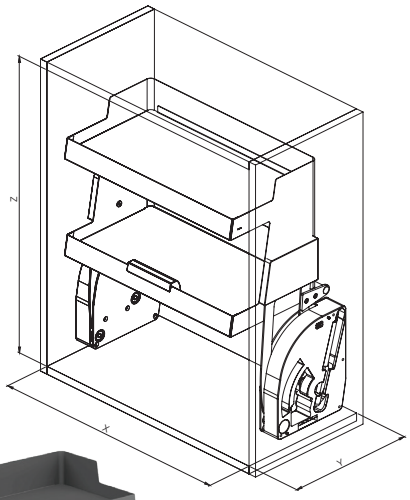



MONTAJ (PDF) MONTAJ (VIDEO)

| Cod | >< | Lățime | Adâncime | Înălțime | Preț |
|---|---|---|---|---|---|
| ART.810_PRO_600 | 600 | 560 | 280 | 610 | 385,00 € |
| ART.810_PRO_900 | 900 | 860 | 280 | 610 | 420,00 € |

Dimensiuni exprimate în milimetri.

# GAMA INFINITY PLUS

Gama de mecanisme **Infinity Plus** oferă un confort maxim, combinând un design cald și primitor cu o tehnologie ușor de folosit.

Sistemele de glisare de înaltă calitate, cu extragere totală și amortizare, asigură o utilizare lină și eficientă. Fiecare detaliu tehnic contribuie la o experiență superioară și la o durabilitate extinsă a mobilierului.



# JOLLY - ART. 002+

Extragere totală și amortizare

## DETALII TEHNICE

- încărcare dinamică maximă totală pe fiecare raft: 7,5 kg
- glisiere cu montaj pe partea stângă
- glisierele cu amortizare sunt incluse în preț.





ART. 065+

MONTAJ (PDF)



| Cod | >< | Lățime | Adâncime | Înălțime | Preț |
|---|---|---|---|---|---|
| ART.002+_150_280 | 150 | 110 | 280 | 520 | 109,94 € |
| ART.002+_150_450 | 150 | 110 | 450 | 520 | 121,45 € |
| ART.002+OG_150_500 | 150 | 110 | 500 | 520 | 121,45 € |
| ART.065+ | Set 4 separatoare pentru ART.002+ | | | | 4,55 € |

Dimensiuni exprimate în milimetri.

## JOLLY - ART. 004+

Extragere totală și amortizare

### DETALII TEHNICE

- încărcare dinamică maximă: 10 kg pe raftul de sus, 20 kg pe raftul de jos
- bază din PAL alb sau gri și bandă cromată sau gri
- bara divizoare și separatoarele se comandă separat.





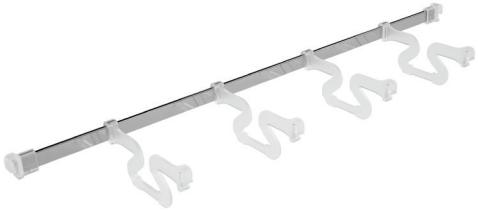

ART. 066+

MONTAJ (PDF)



| Cod | >< | Lățime | Adâncime | Înălțime | Preț |
|---|---|---|---|---|---|
| ART.004+_300_450 | 300 | 264 | 450 | 520 | 155,69 € |
| ART.004+_450_450 | 450 | 414 | 450 | 520 | 162,11 € |
| ART.004+_600_450 | 600 | 564 | 450 | 520 | 171,36 € |
| ART.004+OG_300_500 | 300 | 264 | 500 | 520 | 155,69 € |
| ART.004+OG_450_500 | 450 | 414 | 500 | 520 | 162,11 € |
| ART.066+ | Set cu bară divizoare și 4 separatoare | | | | 13,91 € |

Dimensiuni exprimate în milimetri. Glisierele cu amortizare sunt incluse în set.

# COLOANE EXTRACTIBILE

Extragere totală și amortizare

## DETALII TEHNICE

- extragere totală și amortizare inclusă
- sistem ideal pentru corpuri cămară
- 3 dimensiuni de coșuri disponibile
- coșuri prinse pe cadru; se extrag toate odată
- pentru corpuri cu un singur front

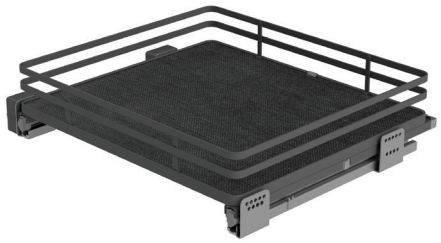

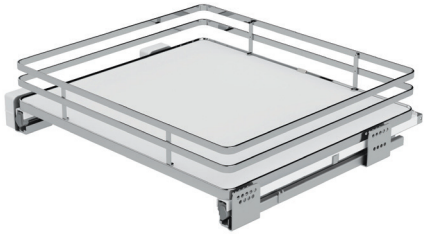

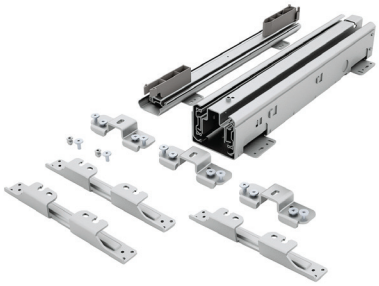



MONTAJ ART.255 (PDF)

MONTAJ ART.257 (PDF)

MONTAJ (VIDEO)

**Accesorii coloane**



## COLOANE EXTRACTIBILE

### Extragere totală și amortizare



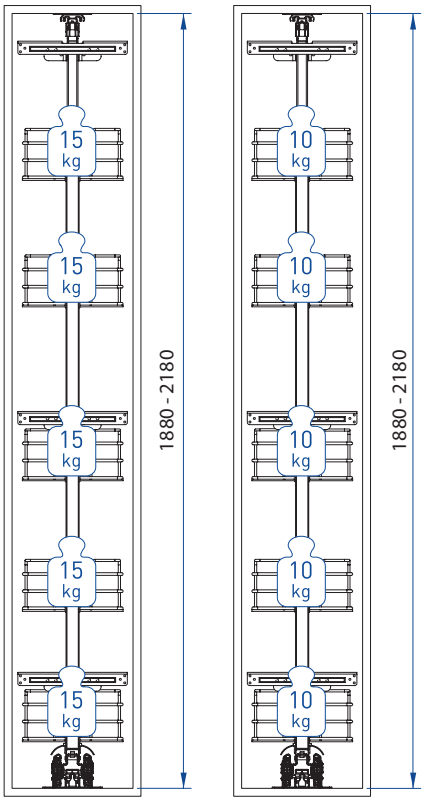


**ART. 255 A**

S = 120 kg
I = 75 kg

**ART. 257 A**

S = 80 kg
I = 50 kg

S = sarcină dinamică maximă totală
I = încărcare maximă totală utilă pe coloană

**ART. 255A**

| Cod | >< | Lățime | Adâncime | Preț |
|---|---|---|---|---|
| ART.255A+_400 | 400 | 350 | 500 | 588,50 € |
| ART.255A+OG_400 | 400 | 350 | 500 | 588,50 € |
| ART.255A+_450 | 450 | 400 | 500 | 604,55 € |
| ART.255A+OG_450 | 450 | 400 | 500 | 604,55 € |

**Înălțime: 1880 - 2180 mm**

**ACCESORII COLOANE**

| Cod | Descriere | Preț |
|---|---|---|
| ART.066+ P500 | Set cu bară divizoare și 4 separatoare | 13,91 € |

**ART. 257A**

| Cod | >< | Lățime | Adâncime | Preț |
|---|---|---|---|---|
| ART.257A+_300 | 300 | 250 | 500 | 529,65 € |
| ART.257A+OG_300 | 300 | 250 | 500 | 529,65 € |

- Dimensiuni exprimate în milimetri.
- Prețul unei coloane include: cadrul metalic, sistemul de glisare cu amortizare și 4 sau 5 coșuri.
- Bara divizoare și separatoarele se comandă separat.

# NUVOLA - ART. 371

## Set de 2 rafturi extractibile pentru corpuri de colț

### DETALII TEHNICE

- rafturi cu bază din material antiderapant și supraînălțare din metal
- rafturile se fixează pe polițe, la distanță de min. 150 mm unul față de celălalt
- încărcare maximă: 20 kg/raft
- disponibil în două variante de montaj: pe partea stângă sau pe partea dreaptă
- sistem de amortizare disponibil separat

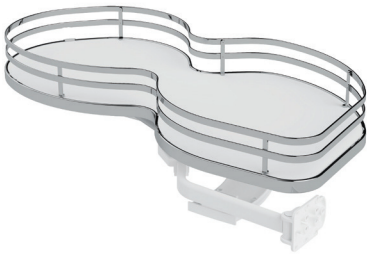





MONTAJ (PDF) MONTAJ (VIDEO)

| Cod | >< | Lățime | Adâncime | Preț |
|---|---|---|---|---|
| ART.371+ DR | 900 | 450 | 490 | 303,61 € |
| ART.371+ ST | 900 | 450 | 490 | 303,61 € |
| ART.371+OG DR | 900 | 450 | 490 | 303,61 € |
| ART.371+OG ST | 900 | 450 | 490 | 303,61 € |
| ART.371 SOFT | Kit amortizare | | | 65,43 € |

Dimensiuni exprimate în milimetri.

# GAMA GREEN LINE

O colecție diversificată de sisteme, proiectate pentru a optimiza spațiul disponibil în orice bucătărie. Funcționalitatea de ultimă generație se îmbină cu nevoia de confort și design plăcut.

Fiecare element este conceput pentru a se integra armonios în mobilier. Flexibilitate sporită în privința utilizării spațiului pe mai multe nivele, inclusiv vertical, pentru a maximiza eficiența și ergonomia.



# JOLLY - ART. 002G

Extragere totală și amortizare

## DETALII TEHNICE

- ideal pentru exploatarea spațiilor înguste
- glisieră cu montaj pe partea stângă
- încărcare dinamică maximă totală pe raftul de sus: 3 kg
- încărcare dinamică maximă totală pe raftul de jos (pentru sticle): 9 kg
- certificat pentru 50.000 deschideri







ART. 065D

MONTAJ (PDF)

| Cod | >< | Lățime | Adâncime | Înălțime | Preț |
|---|---|---|---|---|---|
| ART.002G_150_280 | 150 | 110 | 280 | 520 | 50,83 € |
| ART.002G_150_450 | 150 | 110 | 450 | 520 | 53,45 € |
| ART.002G_150_500 | 150 | 110 | 500 | 520 | 53,45 € |
| ART.065D | Set 4 separatoare | | | | 3,21 € |

Dimensiuni exprimate în milimetri.

# JOLLY - ART. 004G

## DETALII TEHNICE

- încărcare dinamică maximă totală pe raftul de sus: 10 kg
- încărcare dinamică maximă totală pe raftul de jos: 20 kg
- funcționează ușor chiar și atunci când sunt încărcate la capacitate maximă
- certificat pentru 50.000 deschideri
- glisierele cu amortizare sunt incluse în set
- separatoarele se comandă separat



**MONTAJ (PDF)**

## Extragere totală și amortizare



| Cod | >< | Lățime | Adâncime | Înălțime | Preț |
|---|---|---|---|---|---|
| ART.004G_200_450 | 200 | 164 | 450 | 520 | 78,65 € |
| ART.004G_200_500 | 200 | 164 | 500 | 520 | 78,65 € |
| ART.004G_300_450 | 300 | 264 | 450 | 520 | 88,97 € |
| ART.004G_300_500 | 300 | 264 | 500 | 520 | 88,97 € |
| ART.004G_400_450 | 400 | 364 | 450 | 520 | 101,65 € |
| ART.004G_450_450 | 450 | 414 | 450 | 520 | 103,74 € |
| ART.004G_600_450 | 600 | 564 | 450 | 520 | 116,10 € |

Dimensiuni exprimate în milimetri.

# ART. 119G

## Sertar coș cu extragere totală și amortizare

### DETALII TEHNICE

- sertare pentru depozitare în corpuri inferioare
- încărcare dinamică maximă pe sertar: 30 kg
- se montează în corpuri verticale înalte cu o singură ușă
- poate fi utilizat ca sertar interior
- este recomandată folosirea balamalei cu deschidere 160°
- glisierele cu amortizare sunt incluse în set
- distanțierul se comandă separat







ART. 643B

MONTAJ (PDF)

| Cod | >< | Lățime | Adâncime | Înălțime | Preț |
|---|---|---|---|---|---|
| ART.119G_450_450 | 450 | 414 | 450 | 220 | 86,40 € |
| ART.119G_600_450 | 600 | 564 | 450 | 220 | 92,18 € |
| ART.643B | Distanțier din plastic pentru ART.119G | | | | 1,87 € |

Dimensiuni exprimate în milimetri.

# ART. 116G

## Sertar coș cu extragere totală și amortizare

### DETALII TEHNICE

- încărcare dinamică maximă pe sertar: 30 kg
- se montează în corpuri cu fronturi individuale
- glisierele sunt incluse în set



**Soluția completă pentru corpul de sub chiuvetă: ART. 700G + ART. 116G**





**MONTAJ (PDF)**

| Cod | >< | Lățime | Adâncime | Înălțime | Preț |
|---|---|---|---|---|---|
| ART.116G_450_450 | 450 | 414 | 450 | 220 | 95,18 € |
| ART.116G_600_450 | 600 | 564 | 450 | 220 | 101,12 € |
| ART.116G_900_450 | 900 | 864 | 450 | 220 | 111,44 € |

Dimensiuni exprimate în milimetri.

# MAGIC CORNER - ART. 350

Sistem extractibil pliant cu amortizare pentru corpuri de colț

## DETALII TEHNICE

- încărcare dinamică maximă totală: 7,5 kg pe coșurile prinse de front, 10 kg pe coșurile din interior
- sistem disponibil pentru montaj pe stânga sau pe dreapta corpului
- ușor de montat
- reglaje ale limitei de deschidere
- lățime minimă ușă: 410 mm

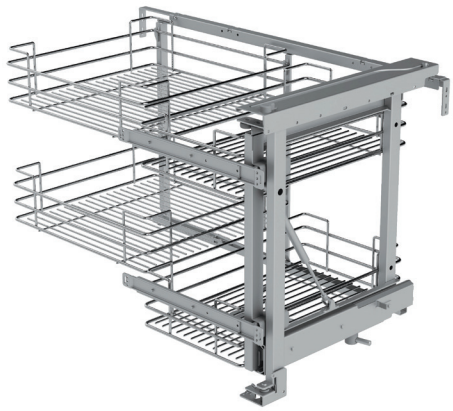

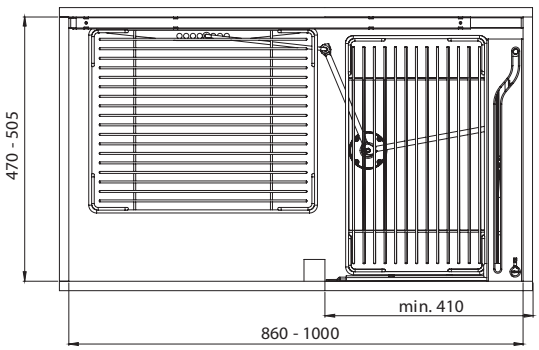




| Cod | >< | Lățime | Adâncime | Înălțime | Preț |
|---|---|---|---|---|---|
| ART.350 ST | min. 900 | 860 | 500 | 600 | 332,93 € |
| ART.350 DR | min. 900 | 860 | 500 | 600 | 332,93 € |

Dimensiuni exprimate în milimetri.

MONTAJ (PDF) MONTAJ (VIDEO)

# NUVOLA - ART. 371

Set de 2 rafturi extractibile pentru corpuri de colț

## DETALII TEHNICE

- rafturi cu bază din material antiderapant și supraînălțare din metal
- rafturile se fixează pe polițe, la distanță de min. 150 mm unul față de celălalt
- încărcare maximă: 20 kg/raft
- disponibil în două variante de montaj: pe partea stângă sau pe partea dreaptă
- sistem de amortizare disponibil separat

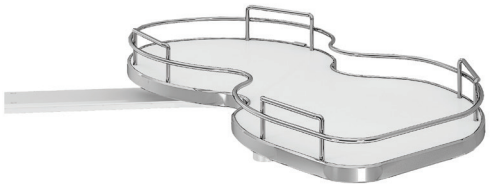

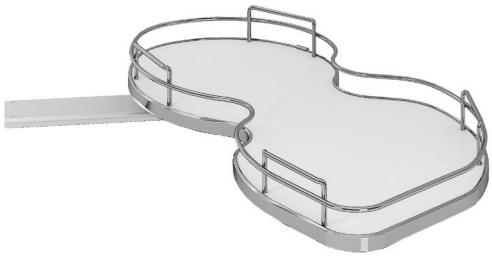



Kit amortizare

MONTAJ (PDF) MONTAJ (VIDEO)



| Cod | >< | Lățime | Adâncime | Preț |
|---|---|---|---|---|
| ART.371 DR | 900 | 450 | 490 | 250,54 € |
| ART.371 ST | 900 | 450 | 490 | 250,54 € |
| ART.371 SOFT | Kit amortizare ART. 371 Nuvola | | | 65,43 € |

Dimensiuni exprimate în milimetri.

## COLOANE EXTRACTIBILE

Extragere totală și amortizare

### DETALII TEHNICE

- extragere totală și amortizare inclusă
- sistem ideal pentru corpuri cămară
- 3 dimensiuni de coșuri disponibile
- coșuri prinse pe cadru; se extrag toate odată
- pentru corpuri cu un singur front

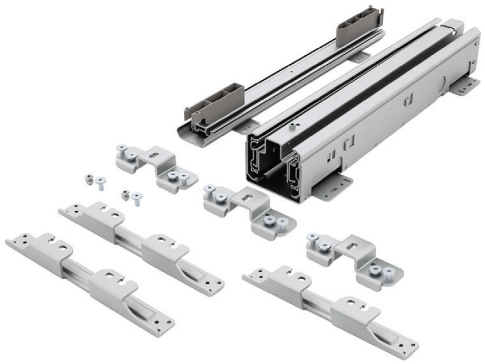

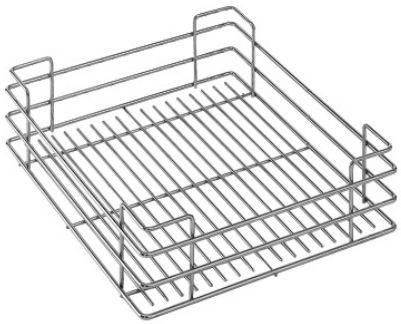



MONTAJ ART.255 (PDF)

MONTAJ ART.257 (PDF)

MONTAJ (VIDEO)

ART. 066+P500

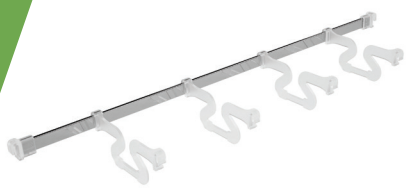

## COLOANE EXTRACTIBILE

### Extragere totală și amortizare



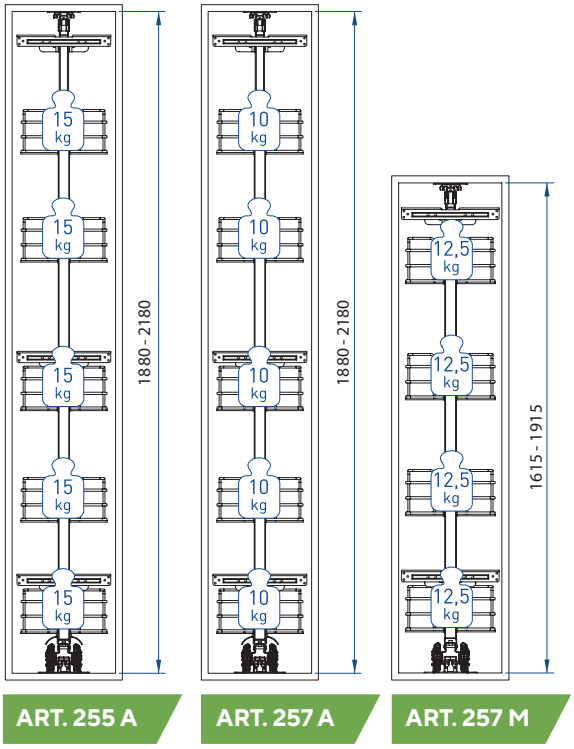


| ART. 255 A | ART. 257 A | ART. 257 M |
|---|---|---|
| S = 120 kg<br>I = 75 kg | S = 80 kg<br>I = 50 kg | S = 80 kg<br>I = 50 kg |

S = sarcină dinamică maximă totală
I = încărcare maximă totală utilă pe coloană

**ART. 255A**

| Cod | >< | Lățime | Adâncime | Preț |
|---|---|---|---|---|
| ART.255A_400 | 400 | 350 | 500 | 454,75 € |
| ART.255A_450 | 450 | 400 | 500 | 454,75 € |

**Înălțime: 1880 - 2180 mm**

**ART. 257A**

| Cod | >< | Lățime | Adâncime | Preț |
|---|---|---|---|---|
| ART.257A_300 | 300 | 250 | 500 | 376,59 € |

**Înălțime: 1880 - 2180 mm**

**ART. 257M**

| Cod | >< | Lățime | Adâncime | Preț |
|---|---|---|---|---|
| ART.257M_300 | 300 | 250 | 500 | 363,80 € |
| ART.257M_400 | 400 | 250 | 500 | 390,50 € |

**Înălțime: 1615 - 1915 mm**

**ACCESORII COLOANE**

| Cod | Descriere | Preț |
|---|---|---|
| ART.066+ P500 | Set cu bară divizoare și 4 separatoare | 13,91 € |

- Dimensiuni exprimate în milimetri.
- Prețul unei coloane include: cadrul metalic, sistemul de glisare cu amortizare și 4 sau 5 coșuri.
- Bara divizoare și separatoarele se comandă separat.

# ART. 999 T/G

Sertar scurgător

## DETALII TEHNICE

- extragere totală și amortizare
- se montează în corpuri inferioare
- dotat cu tavă din aluminiu
- ușor de întreținut

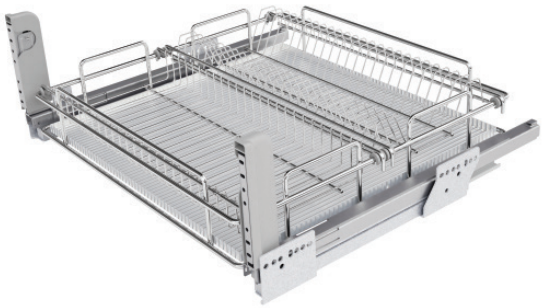




MONTAJ (PDF)

| Cod | >< | Lățime | Adâncime | Înălțime | Preț |
|---|---|---|---|---|---|
| ART.999G_450 | 450 | 414 | 450 | 110 | 133,75 € |
| ART.999G_600 | 600 | 564 | 450 | 110 | 144,18 € |
| ART.999T_900 | 900 | 864 | 450 | 110 | 219,35 € |

Dimensiuni exprimate în milimetri.

# ART. 050A

## Scurgător vase pentru corpuri superioare

### DETALII TEHNICE

- kit complet de scurgător cu tavă din plastic
- se pot comanda separat tăvi suplimentare: ART. 055K
- finisaj: inox
- gamă variată de dimensiuni
- cadru variabil pe adâncime

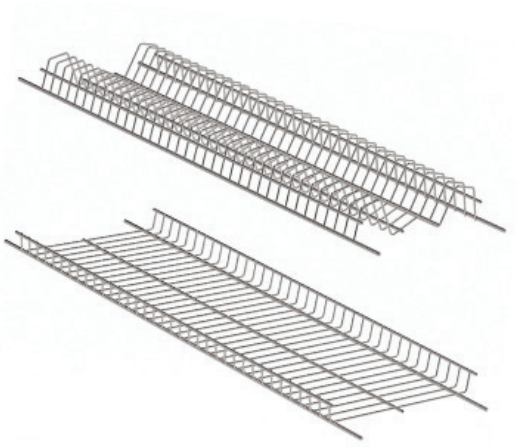





| Cod | >< | Lățime | Adâncime | Preț |
|---|---|---|---|---|
| ART.050A 450 | 450 | 400 | 224 | 38,47 € |
| ART.050A 600 | 600 | 550 | 224 | 47,24 € |
| ART.050A 800 | 800 | 750 | 224 | 57,73 € |
| ART.050A 900 | 900 | 850 | 224 | 64,15 € |

Dimensiuni exprimate în milimetri.

### TĂVIȚE

| Cod | >< | Lățime | Adâncime | Preț |
|---|---|---|---|---|
| ART.055K 450 | 450 | 393 | 245 | 5,35 € |
| ART.055K 600 | 600 | 543 | 245 | 5,35 € |
| ART.055K 800 | 800 | 743 | 245 | 6,42 € |
| ART.055K 900 | 900 | 843 | 245 | 6,69 € |

Dimensiuni exprimate în milimetri.

## ART. 052A

### Scurgător vase pentru corpuri superioare

### DETALII TEHNICE

- kit complet de scurgător cu tavă
- fabricat din INOX AISI 201
- adâncime corp: min. 300 mm
- înălțime scurgător pahare: 48 mm
- înălțime scurgător farfurii: 83 mm





| Cod | >< | Lățime | Adâncime | Preț |
|---|---|---|---|---|
| ART.052A 450 | 450 | 410/418 | 224 | 36,33 € |
| ART.052A 600 | 600 | 560/568 | 224 | 40,82 € |
| ART.052A 800 | 800 | 760/768 | 224 | 51,90 € |
| ART.052A 900 | 900 | 860/868 | 224 | 54,73 € |
| ART.052A 1200 | 1200 | 1160/1168 | 224 | 86,14 € |

Dimensiuni exprimate în milimetri.

## COȘ DE RUFE - ART. 511U

### Coș de rufe cu două compartimente

### DETALII TEHNICE

- disponibil pentru corpuri cu lățimea 450 mm
- coșul este confecționat din material textil și se extrage complet la deschiderea ușii
- produsul este furnizat împreună cu un sistem de sertar Hettich Innotech Atira





| Cod | >< | Lățime | Adâncime | Preț |
|---|---|---|---|---|
| ART.511U | 450 | 410-418 | 500 | 205,00 € |

Dimensiuni exprimate în milimetri.

# DEPOZITARE SUB CHIUVETĂ

O gamă largă de produse care facilitează și consolidează obiceiuri sănătoase și esențiale.

Atenția constantă pentru materialele de calitate se îmbină cu eficiența tehnică: soluțiile practice și funcționale fac posibilă îmbunătățirea oricărui tip de spațiu, fie sub chiuvetă, fie sertar.



# ART. 700G

## Sertar coș pentru corpul de sub chiuvetă

### DETALII TEHNICE

- extragere totală și amortizare inclusă
- utilizează eficient spațiul de sub chiuvetă
- rezistă la contactul cu apa și soluțiile de curățare
- pentru corpuri cu adâncime de 500 mm vă recomandăm utilizarea sertarului ART. 700G împreună cu sertarul coș ART. 116G

**Soluția completă pentru corpul de sub chiuvetă: ART. 700G + ART. 116G**








| Cod | >< | Lățime | Adâncime | Înălțime | Preț |
|---|---|---|---|---|---|
| ART.700G_900 | 900 | 860-868 | 445 | 180 | 123,05 € |

Dimensiuni exprimate în milimetri.

**MONTAJ (PDF)**

# ART. 700A & 700B

## Sertar coș pentru corpul de sub chiuvetă

### DETALII TEHNICE

- sistem de glisare cu extragere totală și amortizare
- coșurile sunt realizate din plastic rezistent
- pentru corpuri cu lățime de 900 mm si adâncime 450 mm, ART. 700A dispune de câte 6 spații a câte un litru pentru depozitarea soluțiilor de curățat
- ART. 700B permite depozitarea a 2 coșuri de gunoi a câte 5 litri și 2 de câte 6 litri.

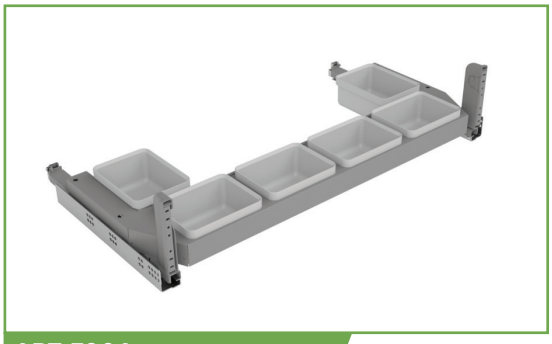

ART. 700A



ART. 700B

MONTAJ (PDF)



| Cod | >< | Lățime | Adâncime | Înălțime | Preț |
|---|---|---|---|---|---|
| ART.700A | 900 | 860 | 450 | 200 | 164,94 € |
| ART.700B | 900 | 860 | 450 | 278 | 200,63 € |

Dimensiuni exprimate în milimetri.

## ART. 520

### Sistem cu două recipiente pentru colectarea selectivă a gunoiului

### DETALII TEHNICE

- sistem cu extragere automată la deschiderea ușii
- capacitate totală: 32 litri
- coșurile ies în afară descoperite

Aceste sisteme sunt extrem de utile în bucătărie, unde resturile menajere trebuie colectate separat de celelalte deșeuri ce pot fi reciclate.





**MONTAJ (PDF)**

| Cod | >< | Lățime | Adâncime | Înălțime | Preț |
|---|---|---|---|---|---|
| ART.520 | min. 450 | 357 | 457 | 375 | 125,14 € |

Dimensiuni exprimate în milimetri.

## ART. 530

### Sistem cu două recipiente pentru colectarea selectivă a gunoiului

### DETALII TEHNICE

- sistem cu extragere manuală
- capacitate totală: 28 litri
- coșurile ies în afară descoperite





| Cod | >< | Lățime | Adâncime | Înălțime | Preț |
|---|---|---|---|---|---|
| ART.530 | min. 300 | 255 | 450 | 398 | 60,99 € |

Dimensiuni exprimate în milimetri.

## ART. 500

### Coș de gunoi cu capac

### DETALII TEHNICE

- sistem cu extragere manuală
- capacitate totală: 13 litri
- coșul iese în afară descoperit





| Cod | Lățime | Adâncime | Înălțime | Preț |
|---|---|---|---|---|
| ART.500 | 277 | 277 | 375 | 19,42 € |

Dimensiuni exprimate în milimetri.

## ART. 571

### Sistem cu două recipiente pentru colectarea selectivă a gunoiului

### DETALII TEHNICE

- extragere totală cu amortizare
- capacitate totală: 60 litri
- coșurile ies în afară descoperite





| Cod | >< | Lățime | Adâncime | Înălțime | Preț |
|---|---|---|---|---|---|
| ART.571 | 450 | 410-418 | 505 | 480 | 237,81 € |

Dimensiuni exprimate în milimetri.

## ART. 573

### Sistem cu patru recipiente pentru colectarea selectivă a gunoiului

### DETALII TEHNICE

- extragere totală cu amortizare
- capacitate totală: 75 litri
- coșurile mari ies în afară descoperite
- coșurile mici au capace individuale





| Cod | >< | Lățime | Adâncime | Înălțime | Preț |
|---|---|---|---|---|---|
| ART.573 | 600 | 560-568 | 505 | 500 | 276,60 € |

Dimensiuni exprimate în milimetri.

# ④ Sisteme de depozitare

## PRACTIKO 600 / 900

Sistem de organizare coșuri de gunoi pentru sertare

### DETALII TEHNICE

- disponibil pentru corpuri cu lățimea de 600 sau 900 mm
- ideal pentru colectarea selectivă a deșeurilor
- prevăzut cu tavă suport pentru stabilitate
- ușor de curățat
- înălțime totală: 300 mm



| Cod | Descriere | >< | Lățime | Adâncime | Preț |
|---|---|---|---|---|---|
| EKO9110 | Practiko 600 - 2 recipiente x 15 L + 2 tăvițe | 600 | 465-540 | 410-490 | 36,60 € |
| EKO9111 | Practiko 600 - 1 recipiente x 15 L + 2 recipiente x 7 L + 2 tăvițe | 600 | 465-540 | 410-490 | 42,00 € |
| EKO9117 | Practiko 900 - 2 recipiente x 15 L + 2 recipiente 7 L + 3 tăvițe | 900 | 790-840 | 410-490 | 63,50 € |

Dimensiuni exprimate în milimetri.

## SESAMO 45

Coș de gunoi pentru corpuri de 450mm

### DETALII TEHNICE

- coșul se extrage complet la deschiderea ușii
- coșul iese în afară fără capac
- coșuri foarte rezistente, confecționate din polipropilenă cu fibră de sticlă, foarte ușor de curățat
- se montează cu cleme pe ușă și pe laterala corpului



| Cod | Descriere | Dimensiuni | Preț |
|---|---|---|---|
| EKO9011 | 1 compartiment, 16 litri | 312 x 237 x 340 | 24,00 € |
| EKO9012 | 2 compartimente, 2 x 8 litri | 312 x 237 x 340 | 27,00 € |

Dimensiuni exprimate în milimetri.

# Structuri din aluminiu

→

5



# CADRO

## Structuri modulare pentru rezidențial, office, comercial

Structurile modulare **Cadro** de la Hettich sunt soluția perfectă pentru proiectele de mobilier care necesită flexibilitate și funcționalitate maximă. Cu un design inovator, **Cadro** oferă o gamă variată de opțiuni, adaptate nevoilor specifice ale fiecărui proiect.

De la corpuri de prezentare până la birouri și unități de depozitare, **Cadro** permite configurarea personalizată a mobilierului în funcție de preferințele și cerințele utilizatorului.

Cu o instalare simplă și o utilizare ușoară, **Cadro** este alegerea ideală pentru designeri și producători în căutarea unei soluții versatile și fiabile pentru mobilierul lor.



## CADRO

Structuri modulare pentru
rezidențial, office, comercial







## CADRO

Structuri modulare pentru rezidențial, office, comercial



- **Gamă largă de aplicații:** aceste profile oferă o gamă variată de opțiuni de dimensiuni, forme și finisaje, permițând adaptarea lor la diverse proiecte și tipuri de mobilier.



## CARACTERISTICI PRINCIPALE

- **Versatilitate:** pot fi create piese de mobilier individuale sau care pot fi integrate armonios cu piesele de mobilier existente, pentru îmbunătățirea funcționalității și aspectului general al spațiului.
- **Design minimalist:** eleganța și simplitatea Cadro aduc un element de sofisticare și modernitate oricărui design.
- **Închis/ Deschis:** Cadro poate fi utilizat atât în configurație închisă, pentru un aspect discret și ordonat, cât și în configurație deschisă, pentru expunerea și accesul rapid la conținutul din mobilier.
- **Fixare în perete sau podea:** flexibilitatea în montaj oferă posibilitatea de a fi fixat în perete, suspendat, sau în podea, în funcție de proiectul de design sau de sarcina de încărcare.





## CADRO - MOBILIER COMERCIAL

- sistemul este o soluție ideală pentru amenajarea spațiilor comerciale datorită fiabilității sale, flexibilității în design, ușurinței în utilizare, aspectului estetic plăcut și durabilității pe termen lung pe care le oferă.
- cu posibilitatea de a personaliza dimensiunile și configurațiile în funcție de nevoile specifice ale fiecărui spațiu comercial, **Cadro** se adaptează cu ușurință la diferitele cerințe de amenajare.
- finisajele de înaltă calitate și aspectul estetic modern al sistemului **Cadro** adaugă un plus de eleganță și stil spațiilor comerciale, contribuind la crearea unei atmosfere plăcute și invitante pentru clienți.
- conceput pentru o funcționare lină și fără efort, **Cadro** facilitează manipularea și accesul la produsele expuse în spațiile comerciale.



## CADRO - MOBILIER REZIDENȚIAL



- **Fiabilitate și stabilitate:** Cu o construcție solidă și robustă, **Cadro** asigură o susținere sigură pentru sertare și alte elemente de mobilier, oferind un nivel înalt de fiabilitate în utilizare zilnică.
- **Flexibilitate în design: Cadro** poate fi adaptat pentru a se potrivi unei varietăți de stiluri și concepte de design interior, permițând personalizarea dimensiunilor și finisajelor pentru a se integra perfect în orice spațiu rezidențial.
- **Estetică plăcută:** Finisajele și detaliile estetice ale sistemului **Cadro** adaugă o notă de eleganță și rafinament mobilierului, contribuind la crearea unei atmosfere plăcute și relaxante în spațiul rezidențial.
- **Durabilitate și longevitate:** Materialele de calitate și tehnologiile avansate de producție utilizate în fabricarea **Cadro** asigură rezistență pe termen lung, reducând necesitatea de înlocuire sau întreținere frecventă a mobilierului.

## CADRO - UȘI GLISANTE





**Montaj aplicat, profil superior 9298798**

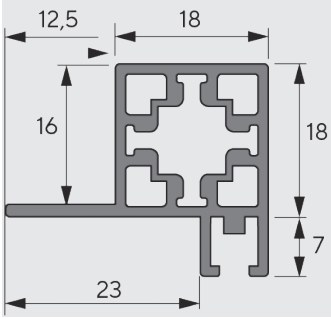


**Montaj aplicat, profil inferior 9298800**

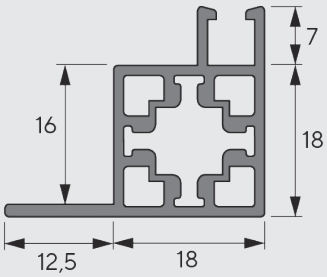


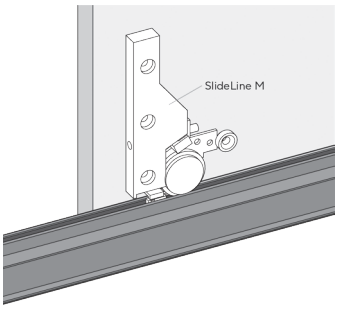


Montaj aplicat



**Montaj încadrat, profil superior 9298802**

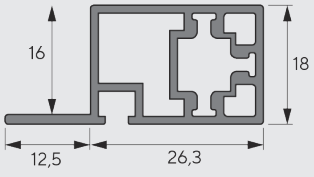


**Montaj încadrat, profil inferior 9298804**

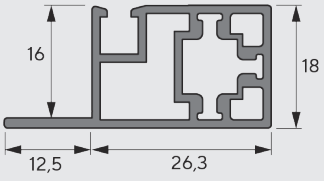


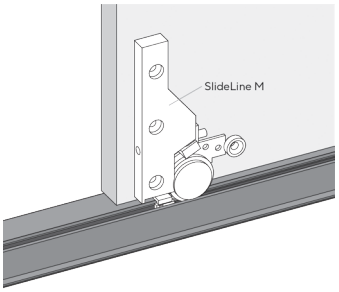


Montaj încadrat



## CADRO - SERTARE METALICE

- fiabilitate și stabilitate: Cu o construcție solidă și robustă, **Cadro** asigură o susținere sigură pentru sertarele **AvanTech You** și alte elemente de mobilier, oferind un nivel înalt de fiabilitate în utilizare zilnică.
- flexibilitate în design: sertarele pot fi adaptate pentru a se potrivi unei varietăți de stiluri și concepte de design interior, permițând personalizarea dimensiunilor și finisajelor pentru a se integra perfect în orice spațiu rezidențial.



Profil pentru montare sertar și profile de acoperire

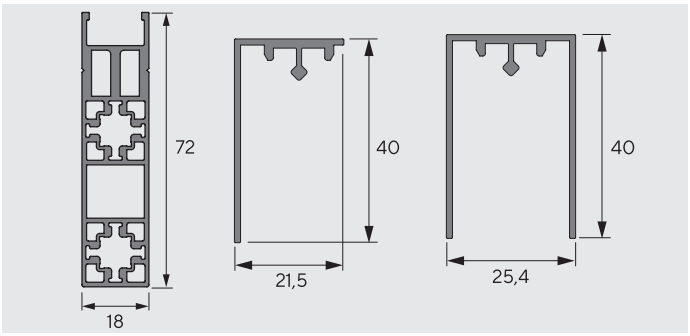




## CADRO - ILUMINARE



- prin integrarea unei benzi LED în structura **Cadro**, acesta devine nu doar un sistem de expunere fiabil, ci și un element de iluminare practic și elegant. Combinația oferă o iluminare uniformă și plăcută a interiorului sertarelor și evidențiază conținutul acestora.
- banda LED poate fi reglată în intensitate și culoare, oferind posibilitatea de a crea diferite atmosfere și ambianțe în funcție de preferințe.
- mobilierul devine nu doar funcțional și ergonomic, ci și estetic plăcut și modern, cu un plus de confort și stil în orice spațiu rezidențial sau comercial.

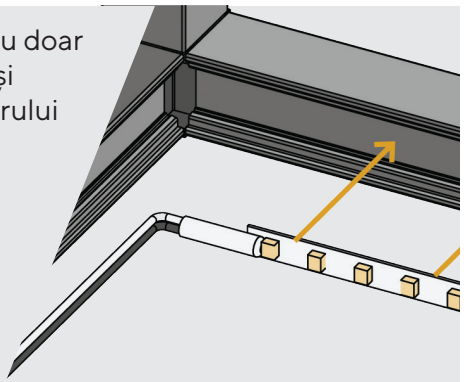

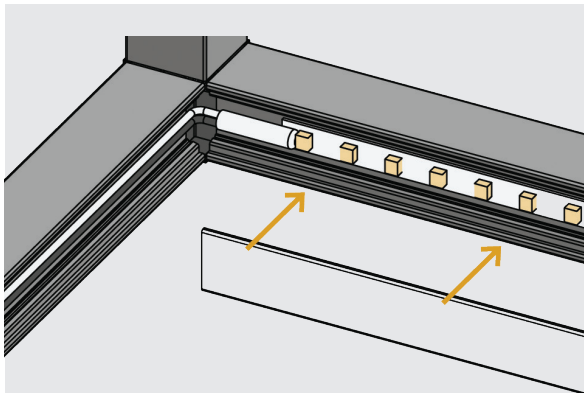

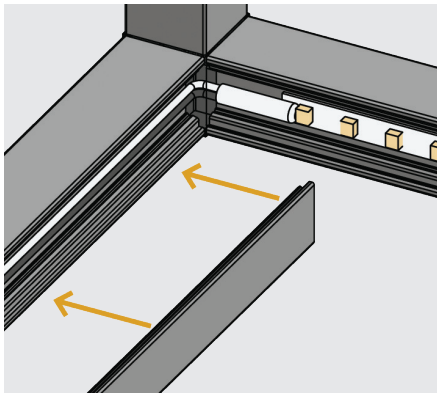

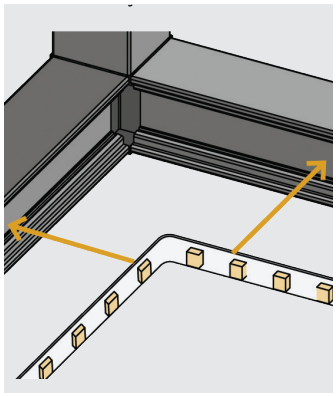

## CADRO

Structuri modulare pentru rezidențial, office, comercial

În funcție de aplicație și de tipul de prindere, profilele pot fi de mai multe tipuri. De asemenea, acestea pot fi tăiate la orice dimensiune, în funcție de proiect. Înălțimea maximă recomandată este de 1200 milimetri.

**9298780 - profil vertical**

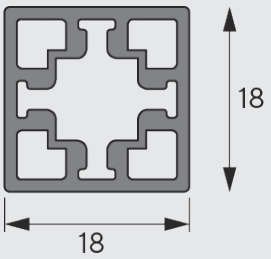


**9298792 - montaj raft fără șuruburi**

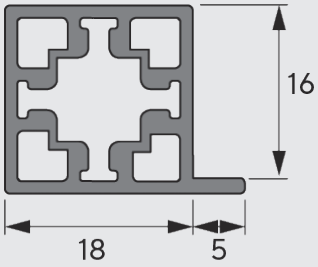


**9298796 - montaj raft cu șuruburi**

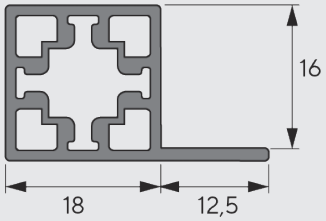


**9298794 - raft polițe din sticlă**

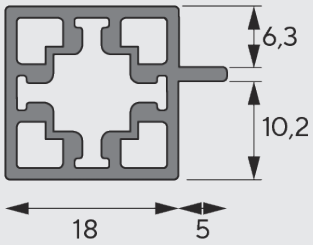


**9303886 - montaj raft cu șuruburi**

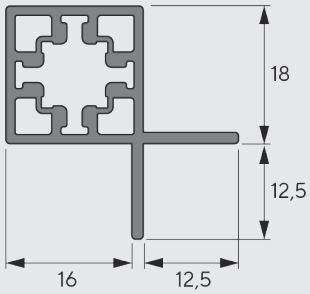


Sistemul de rame **Cadro** constă din diverse profile care sunt legate între ele prin noduri de conectare. Șuruburile cu cap hexagonal M5 x 6 mm sunt prinse în nodurile de conectare pentru securitate și stabilitate optime.

**9298821 - 2 direcții**

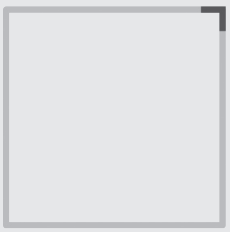

**9298823 - 2 direcții, reglare H**

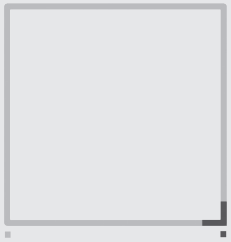

**9298825 - 3 direcții, 2D**

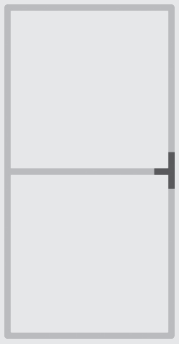

**9298825 - 3 direcții, 2D, reglare H**

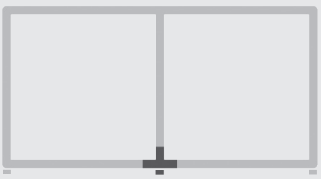

**9298829 - 3 direcții, 3D**

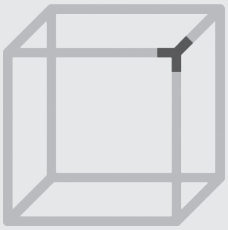

**9298831 - 3 direcții, 3D, reglare H**

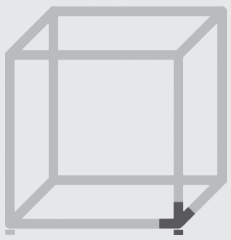

**9298833 - 4 direcții**

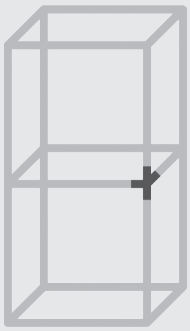

**9298835 - 4 direcții, reglare H**

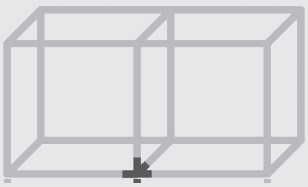

**9298837 - 5 direcții**

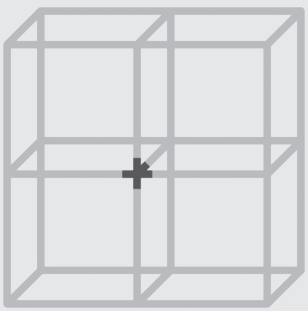

# CADRO

Structuri modulare pentru rezidențial, office, comercial

## RAFTURI ȘI POLIȚE DIN STICLĂ/ PAL

| Cod articol | Descriere | U.M. | Preț |
|---|---|---|---|
| 9298780 | Profil standard pentru structuri modulare, negru mat | 3 ML | 40,85 € |
| 9298794 | Profil suport etajeră sticlă/ PAL frezat, negru mat | 3 ML | 42,90 € |
| 9298796 | Profil suport etajeră, prindere prin înșurubare, negru mat | 3 ML | 46,20 € |
| 9303886 | Profil colț suport etajeră, prindere prin înșurubare, negru mat | 3 ML | 56,70 € |
| 9303912 | Profil colț suport sticlă 4 mm pentru 2 laterale, negru mat | 3 ML | 51,50 € |
| 9303914 | Profil intermediar sticlă 4 mm, negru mat | 3 ML | 43,50 € |
| 9303916 | Profil plastic fixare 1 laterala sticlă 4 mm, negru mat | 3 ML | 26,30 € |
| 9303918 | Profil plastic fixare 2 laterale sticlă 4 mm, negru mat | 3 ML | 26,30 € |
| 9303920 | Profil plastic fixare 1+1 laterale sticlă, negru mat | 3 ML | 24,45 € |
| 9303922 | Profil plastic fixare sticlă în profil intermediar, negru mat | 3 ML | 39,60 € |
| 9303925 | Profil plastic translucent pentru fixare sticlă 4 mm pe 2 laterale | 3 ML | 26,30 € |

## UȘI GLISANTE SLIDELINE M

| Cod articol | Descriere | U.M. | Preț |
|---|---|---|---|
| 9298798 | Profil superior ușa glisantă aplicată SlideLine M, negru mat | 3 ML | 54,05 € |
| 9298800 | Profil inferior ușa glisantă aplicată SlideLine M, negru mat | 3 ML | 52,50 € |
| 9298802 | Profil superior ușa glisantă încadrată SlideLine M, negru mat | 3 ML | 53,80 € |
| 9298804 | Profil inferior ușa glisantă încadrată SlideLine M, negru mat | 3 ML | 52,50 € |

## SERTARE AVANTECH YOU/ ACTRO

| Cod articol | Descriere | U.M. | Preț |
|---|---|---|---|
| 9298806 | Profil sertar/ glisieră AvanTech YOU, negru mat | 3 ML | 140,30 € |
| 9298808 | Profil acoperire L pentru sertar/ glisieră AvanTech YOU | 3 ML | 2,60 € |
| 9298810 | Profil acoperire U pentru sertar/ glisieră AvanTech YOU | 3 ML | 46,70 € |

## PROFILE CU CANAL PENTRU BANDĂ LED

| Cod articol | Descriere | U.M. | Preț |
|---|---|---|---|
| 9298812 | Profil standard pentru banda LED, negru mat | 3 ML | 59,75 € |
| 9298814 | Profil suport etajeră pentru banda LED, negru mat | 3 ML | 65,85 € |
| 9298818 | Profil din plastic translucet pentru acoperire banda LED | 3 ML | 11,65 € |
| 9298819 | Profil din plastic negru pentru acoperire cablu banda LED | 3 ML | 11,65 € |
| 9298820 | Profil din plastic translucet pentru acoperire banda LED | 3 ML | 13,55 € |

## CONECTORI

| Cod articol | Descriere | U.M. | Preț |
|---|---|---|---|
| 9298861 | Conector colț 90° | buc. | 20,75 € |
| 9298862 | Set conectori standard profile și șuruburi M5x35 mm | set | 14,25 € |
| 9298863 | Sistem prindere panou cu bila | buc. | 10,50 € |
| 9303950 | Conector tip "T" 180°, negru mat | buc. | 18,10 € |
| 9298848 | Bucșă conectare, inox | buc. | 2,40 € |
| 9298859 | Șuruburi conectare, M5 cap imbus, negru mat | buc. | 0,27 € |
| 9303930 | Șuruburi conectare profile sticlă, M5 x 4 mm, cap imbus | buc. | 0,29 € |

**9298861**

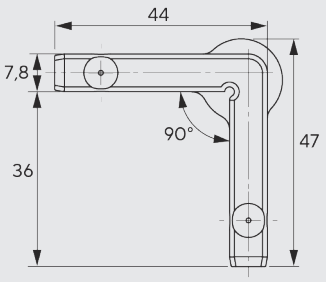


**9298862**

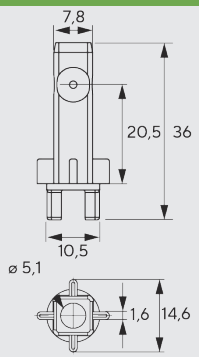


**9298863**

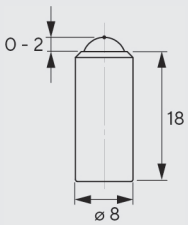


**9298848**

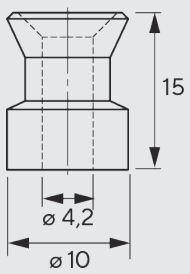

# CADRO

## NODURI DE CONEXIUNE

| Cod articol | Descriere | Preț |
|---|---|---|
| 9303946 | Nod flexibil 180°, negru mat | 13,36 € |
| 9298845 | Nod flexibil 360°, negru mat | 16,67 € |
| 9298821 | Nod de conexiune 2 direcții 2D, negru mat | 12,00 € |
| 9298823 | Nod de conexiune 2 direcții 2D cu picior reglabil, negru mat | 16,30 € |
| 9298825 | Nod de conexiune 3 direcții 2D, negru mat | 11,85 € |
| 9298829 | Nod de conexiune 3 direcții 3D, negru mat | 12,15 € |
| 9298831 | Nod de conexiune 3 direcții 3D cu picior reglabil, negru mat | 16,30 € |
| 9298833 | Nod de conexiune 4 direcții, negru mat | 13,35 € |
| 9298835 | Nod de conexiune 4 direcții, cu picior reglabil, negru mat | 18,00 € |
| 9298837 | Nod de conexiune 5 direcții, negru mat | 15,15 € |
| 9298839 | Nod de conexiune profil banda LED 3 direcții 3D, negru mat | 13,85 € |
| 9298841 | Nod de conexiune profil banda LED 4 direcții, negru mat | 16,35 € |
| 9298843 | Nod de conexiune alimentare cablu banda LED 3 direcții 3D, negru mat | 16,30 € |
| 9303954 | Nod standard profile, negru mat | 6,85 € |
| 9303956 | Tijă pentru conectare nod standard | 3,60 € |

## ACCESORII

| Cod articol | Descriere | Preț |
|---|---|---|
| 9298816 | Mâner Cadro negru mat, 140 mm | 17,70 € |
| 9303938 | Mâner Cadria negru mat, 140 mm | 12,30 € |
| 9298849 | Capac terminație profil standard, negru | 0,76 € |
| 9303928 | Set balama ușă sticlă 4 mm, negru mat | 21,15 € |
| 9317667 | Set suporți etajeră sticlă pentru profil cu 1 laterala de sticla | 18,60 € |
| 9317669 | Set suporți etajeră sticlă pentru profil cu 2 laterale de sticla | 18,60 € |
| 9303932 | Set încuietoare ușă sticlă 4 mm, negru mat | 33,55 € |
| 9303936 | Adaptor buton pentru ușă sticlă, negru mat | 7,42 € |
| 9298853 | Set picior reglabil cu bucșă filetată M8 pentru profil, negru mat | 9,95 € |
| 9298847 | Set agățare perete | 10,75 € |
| 9303940 | Set fixare perete/ podea 55x55 mm, negru mat | 14,75 € |
| 9303942 | Set fixare perete/ podea 18x18 mm, negru mat | 4,00 € |
| 9303944 | Set versatil pentru fixare perete/ podea, negru mat | 16,80 € |
| 9298851 | Capac slim terminație profil standard, negru | 0,75 € |
| 9298854 | Capac acoperire Ø10 mm, negru | 0,30 € |
| 9298856 | Set capace acoperire șuruburi conectare, plastic negru | 0,25 € |
| 9298858 | Capac acoperire găuri profil, negru | 0,25 € |
| 9304915 | Clemă prindere pentru profilele de acoperire | 0,30 € |
| 9303883 | Opritor ușă negru | 1,20 € |
| 9303884 | Opritor ușă gri | 1,20 € |
| 9303934 | Opritor ușă sticlă negru | 1,15 € |
| 9303926 | Protecție cauciuc rotundă, Φ 2 mm, 25 mm lungime | 0,10 € |
| 9303927 | Protecție autoadezivă pentru interior profil suport sticlă, 2 x 50 mm | 41,95 € |
| 9298864 | Protectie podea autoadeziva 15x15 mm, neagră | 1,25 € |
| 9325730 | Cadro step drill | 132,00 € |
| 9316176 | Șablon gaurire profile | 19,70 € |
| 9317666 | Șablon găurire pentru balama ușă sticlă | 29,50 € |
| 9298865 | Șablon găurire pentru profile standard și de etajere | 341,75 € |
| 9298866 | Set șabloane găurire pentru profile de uși culisante | 119,75 € |

**Catalog complet Cadro**

**Mâner Cadro**

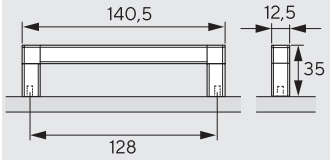


**Mâner Cadria**

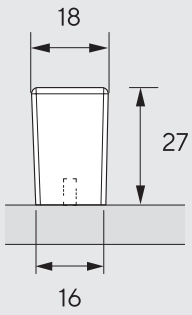


**9303883**

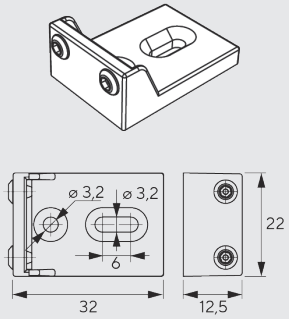

# RAME ALUMINIU

## PROFIL ÎNGUST

Profilele înguste pentru rame din aluminiu sunt o soluție elegantă și modernă pentru proiectele de design interior.

Construite din aluminiu durabil și finisate cu atenție la detalii, asigură o susținere solidă pentru fronturile de mobilier, în timp ce conferă un aspect elegant încăperii.

Versatilitatea acestor profile le face potrivite pentru o gamă largă de aplicații, de la bucătării și băi până la spații de birouri și comerciale, oferind un plus de rafinament și stil fiecărui proiect.



## PROFIL ÎNGUST

- rame din aluminiu produse la comandă, gata pentru montaj.
- gamă variată de finisaje: aluminiu, negru mat (cod finisaj C35, anodizat), auriu deschis (cod finisaj C2, anodizat), inox şi culori RAL
- calitate foarte bună a prelucrării, cu îmbinare perfectă a colţurilor

### Fronturi din aluminiu



### PROFILE DISPONIBILE

SAS 001

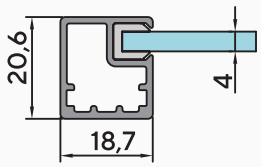


SAS 099

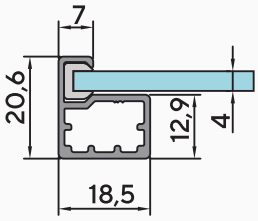


SAS 999

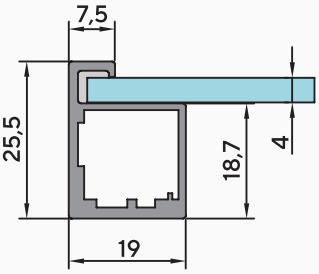


Oferta include garnituri și găuri pentru balamale, mânere sau lifturi.

Pentru fronturi realizate și cu profil traversă SAS 020 sau cu profile cu găuri, vă rugăm să transmiteți schița proiectului pentru calcularea prețului.

▶ Termenul de producție este comunicat în 24 de ore de la confirmarea comenzii.



## SAS 001 / SAS 099 ALUMINIU

| | 400 | 450 | 500 | 600 | 700 | 800 | 900 | 1000 | 1100 | 1200 | 1400 | 1600 | 1800 | 2000 |
|---|---|---|---|---|---|---|---|---|---|---|---|---|---|---|
| 400 | 26,72 € | 27,41 € | 28,11 € | 29,50 € | 30,90 € | 32,29 € | 33,68 € | 35,08 € | 36,47 € | 37,86 € | 40,65 € | 43,44 € | 46,23 € | 49,01 € |
| 450 | 27,41 € | 28,11 € | 28,81 € | 30,20 € | 31,59 € | 32,99 € | 34,38 € | 35,77 € | 37,17 € | 38,56 € | 41,35 € | 44,14 € | 46,92 € | 49,71 € |
| 500 | 28,11 € | 28,81 € | 29,50 € | 30,90 € | 32,29 € | 33,68 € | 35,08 € | 36,47 € | 37,86 € | 39,26 € | 42,05 € | 44,83 € | 47,62 € | 50,41 € |
| 600 | 29,50 € | 30,20 € | 30,90 € | 32,29 € | 33,68 € | 35,08 € | 36,47 € | 37,86 € | 39,26 € | 40,65 € | 43,44 € | 46,23 € | 49,01 € | 51,80 € |
| 700 | 30,90 € | 31,59 € | 32,29 € | 33,68 € | 35,08 € | 36,47 € | 37,86 € | 39,26 € | 40,65 € | 42,05 € | 44,83 € | 47,62 € | 50,41 € | 53,19 € |
| 800 | 32,29 € | 32,99 € | 33,68 € | 35,08 € | 36,47 € | 37,86 € | 39,26 € | 40,65 € | 42,05 € | 43,44 € | 46,23 € | 49,01 € | 51,80 € | 54,59 € |
| 900 | 33,68 € | 34,38 € | 35,08 € | 36,47 € | 37,86 € | 39,26 € | 40,65 € | 42,05 € | 43,44 € | 44,83 € | 47,62 € | 50,41 € | 53,19 € | 55,98 € |
| 1000 | 35,08 € | 35,77 € | 36,47 € | 37,86 € | 39,26 € | 40,65 € | 42,05 € | 43,44 € | 44,83 € | 46,23 € | 49,01 € | 51,80 € | 54,59 € | 57,38 € |
| 1100 | 36,47 € | 37,17 € | 37,86 € | 39,26 € | 40,65 € | 42,05 € | 43,44 € | 44,83 € | 46,23 € | 47,62 € | 50,41 € | 53,19 € | 55,98 € | 58,77 € |
| 1200 | 37,86 € | 38,56 € | 39,26 € | 40,65 € | 42,05 € | 43,44 € | 44,83 € | 46,23 € | 47,62 € | 49,01 € | 51,80 € | 54,59 € | 57,38 € | 60,16 € |
| 1400 | 40,65 € | 41,35 € | 42,05 € | 3,44 € | 44,83 € | 46,23 € | 47,62 € | 49,01 € | 50,41 € | 51,80 € | 54,59 € | 57,38 € | 60,16 € | 62,95 € |

## SAS 001 / SAS 099 NEGRU (C35)/ ALB (RAL 9010)

| | 400 | 450 | 500 | 600 | 700 | 800 | 900 | 1000 | 1100 | 1200 | 1400 | 1600 | 1800 | 2000 |
|---|---|---|---|---|---|---|---|---|---|---|---|---|---|---|
| 400 | 41,28 € | 42,35 € | 43,43 € | 45,58 € | 47,74 € | 49,89 € | 52,04 € | 54,19 € | 56,35 € | 58,50 € | 62,81 € | 67,11 € | 71,42 € | 75,73 € |
| 450 | 42,35 € | 43,43 € | 44,51 € | 46,66 € | 48,81 € | 50,97 € | 53,12 € | 55,27 € | 57,42 € | 59,58 € | 63,88 € | 68,19 € | 72,50 € | 76,80 € |
| 500 | 43,43 € | 44,51 € | 45,58 € | 47,74 € | 49,89 € | 52,04 € | 54,19 € | 56,35 € | 58,50 € | 60,65 € | 64,96 € | 69,27 € | 73,57 € | 77,88 € |
| 600 | 45,58 € | 46,66 € | 47,74 € | 49,89 € | 52,04 € | 54,19 € | 56,35 € | 58,50 € | 60,65 € | 62,81 € | 67,11 € | 71,42 € | 75,73 € | 80,03 € |
| 700 | 47,74 € | 48,81 € | 49,89 € | 52,04 € | 54,19 € | 56,35 € | 58,50 € | 60,65 € | 62,81 € | 64,96 € | 69,27 € | 73,57 € | 77,88 € | 82,19 € |
| 800 | 49,89 € | 50,97 € | 52,04 € | 54,19 € | 56,35 € | 58,50 € | 60,65 € | 62,81 € | 64,96 € | 67,11 € | 71,42 € | 75,73 € | 80,03 € | 84,34 € |
| 900 | 52,04 € | 53,12 € | 54,19 € | 56,35 € | 58,50 € | 60,65 € | 62,81 € | 64,96 € | 67,11 € | 69,27 € | 73,57 € | 77,88 € | 82,19 € | 86,49 € |
| 1000 | 54,19 € | 55,27 € | 56,35 € | 58,50 € | 60,65 € | 62,81 € | 64,96 € | 67,11 € | 69,27 € | 71,42 € | 75,73 € | 80,03 € | 84,34 € | 88,64 € |
| 1100 | 56,35 € | 57,42 € | 58,50 € | 60,65 € | 62,81 € | 64,96 € | 67,11 € | 69,27 € | 71,42 € | 73,57 € | 77,88 € | 82,19 € | 86,49 € | 90,80 € |
| 1200 | 58,50 € | 59,58 € | 60,65 € | 62,81 € | 64,96 € | 67,11 € | 69,27 € | 71,42 € | 73,57 € | 75,73 € | 80,03 € | 84,34 € | 88,64 € | 92,95 € |
| 1400 | 62,81 € | 63,88 € | 64,96 € | 67,11 € | 69,27 € | 71,42 € | 73,57 € | 75,73 € | 77,88 € | 80,03 € | 84,34 € | 88,64 € | 92,95 € | 97,26 € |

## SAS 001 / SAS 099 RAL

| | 400 | 450 | 500 | 600 | 700 | 800 | 900 | 1000 | 1100 | 1200 | 1400 | 1600 | 1800 | 2000 |
|---|---|---|---|---|---|---|---|---|---|---|---|---|---|---|
| 400 | 55,03 € | 56,47 € | 57,91 € | 60,78 € | 63,65 € | 66,52 € | 69,39 € | 72,26 € | 75,13 € | 78,00 € | 83,74 € | 89,48 € | 95,23 € | 100,97 € |
| 450 | 56,47 € | 57,91 € | 59,34 € | 62,21 € | 65,08 € | 67,95 € | 70,82 € | 73,70 € | 76,57 € | 79,44 € | 85,18 € | 90,92 € | 96,66 € | 102,40 € |
| 500 | 57,91 € | 59,34 € | 60,78 € | 63,65 € | 66,52 € | 69,39 € | 72,26 € | 75,13 € | 78,00 € | 80,87 € | 86,61 € | 92,36 € | 98,10 € | 103,84 € |
| 600 | 60,78 € | 62,21 € | 63,65 € | 66,52 € | 69,39 € | 72,26 € | 75,13 € | 78,00 € | 80,87 € | 83,74 € | 89,48 € | 95,23 € | 100,97 € | 106,71 € |
| 700 | 63,65 € | 65,08 € | 66,52 € | 69,39 € | 72,26 € | 75,13 € | 78,00 € | 80,87 € | 83,74 € | 86,61 € | 92,36 € | 98,10 € | 103,84 € | 109,58 € |
| 800 | 66,52 € | 67,95 € | 69,39 € | 72,26 € | 75,13 € | 78,00 € | 80,87 € | 83,74 € | 86,61 € | 89,48 € | 95,23 € | 100,97 € | 106,71 € | 112,45 € |
| 900 | 69,39 € | 70,82 € | 72,26 € | 75,13 € | 78,00 € | 80,87 € | 83,74 € | 86,61 € | 89,48 € | 92,36 € | 98,10 € | 103,84 € | 109,58 € | 115,32 € |
| 1000 | 72,26 € | 73,70 € | 75,13 € | 78,00 € | 80,87 € | 83,74 € | 86,61 € | 89,48 € | 92,36 € | 95,23 € | 100,97 € | 106,71 € | 112,45 € | 118,19 € |
| 1100 | 75,13 € | 76,57 € | 78,00 € | 80,87 € | 83,74 € | 86,61 € | 89,48 € | 92,36 € | 95,23 € | 98,10 € | 103,84 € | 109,58 € | 115,32 € | 121,06 € |
| 1200 | 78,00 € | 79,44 € | 80,87 € | 83,74 € | 86,61 € | 89,48 € | 92,36 € | 95,23 € | 98,10 € | 100,97 € | 106,71 € | 112,45 € | 118,19 € | 123,93 € |
| 1400 | 83,74 € | 85,18 € | 86,61 € | 89,48 € | 92,36 € | 95,23 € | 98,10 € | 100,97 € | 103,84 € | 106,71 € | 112,45 € | 118,19 € | 123,93 € | 129,68 € |

## SAS 001 AURIU DESCHIS (C2)

| | 400 | 450 | 500 | 600 | 700 | 800 | 900 | 1000 | 1100 | 1200 | 1400 | 1600 | 1800 | 2000 |
|---|---|---|---|---|---|---|---|---|---|---|---|---|---|---|
| 400 | 40,07 € | 41,12 € | 42,16 € | 44,25 € | 46,35 € | 48,44 € | 50,53 € | 52,62 € | 54,71 € | 56,80 € | 60,98 € | 65,16 € | 69,34 € | 73,52 € |
| 450 | 41,12 € | 42,16 € | 43,21 € | 45,30 € | 47,39 € | 49,48 € | 51,57 € | 53,66 € | 55,75 € | 57,84 € | 62,02 € | 66,20 € | 70,38 € | 74,57 € |
| 500 | 42,16 € | 43,21 € | 44,25 € | 46,35 € | 48,44 € | 50,53 € | 52,62 € | 54,71 € | 56,80 € | 58,89 € | 63,07 € | 67,25 € | 71,43 € | 75,61 € |
| 600 | 44,25 € | 45,30 € | 46,35 € | 48,44 € | 50,53 € | 52,62 € | 54,71 € | 56,80 € | 58,89 € | 60,98 € | 65,16 € | 69,34 € | 73,52 € | 77,70 € |
| 700 | 46,35 € | 47,39 € | 48,44 € | 50,53 € | 52,62 € | 54,71 € | 56,80 € | 58,89 € | 60,98 € | 63,07 € | 67,25 € | 71,43 € | 75,61 € | 79,79 € |
| 800 | 48,44 € | 49,48 € | 50,53 € | 52,62 € | 54,71 € | 56,80 € | 58,89 € | 60,98 € | 63,07 € | 65,16 € | 69,34 € | 73,52 € | 77,70 € | 81,88 € |
| 900 | 50,53 € | 51,57 € | 52,62 € | 54,71 € | 56,80 € | 58,89 € | 60,98 € | 63,07 € | 65,16 € | 67,25 € | 71,43 € | 75,61 € | 79,79 € | 83,97 € |
| 1000 | 52,62 € | 53,66 € | 54,71 € | 56,80 € | 58,89 € | 60,98 € | 63,07 € | 65,16 € | 67,25 € | 69,34 € | 73,52 € | 77,70 € | 81,88 € | 86,06 € |
| 1100 | 54,71 € | 55,75 € | 56,80 € | 58,89 € | 60,98 € | 63,07 € | 65,16 € | 67,25 € | 69,34 € | 71,43 € | 75,61 € | 79,79 € | 83,97 € | 88,15 € |
| 1200 | 56,80 € | 57,84 € | 58,89 € | 60,98 € | 63,07 € | 65,16 € | 67,25 € | 69,34 € | 71,43 € | 73,52 € | 77,70 € | 81,88 € | 86,06 € | 90,24 € |
| 1400 | 60,98 € | 62,02 € | 63,07 € | 65,16 € | 67,25 € | 69,34 € | 71,43 € | 73,52 € | 75,61 € | 77,70 € | 81,88 € | 86,06 € | 90,24 € | 94,42 € |

## SAS 099 ALUMINIU LUCIOS (EE)

| | 400 | 450 | 500 | 600 | 700 | 800 | 900 | 1000 | 1100 | 1200 | 1400 | 1600 | 1800 | 2000 |
|---|---|---|---|---|---|---|---|---|---|---|---|---|---|---|
| 400 | 39,14 € | 40,68 € | 42,22 € | 45,29 € | 48,37 € | 51,45 € | 54,52 € | 57,60 € | 60,67 € | 63,75 € | 69,90 € | 76,05 € | 82,20 € | 88,36 € |
| 450 | 40,68 € | 42,22 € | 43,76 € | 46,83 € | 49,91 € | 52,98 € | 56,06 € | 59,14 € | 62,21 € | 65,29 € | 71,44 € | 77,59 € | 83,74 € | 89,89 € |
| 500 | 42,22 € | 43,76 € | 45,29 € | 48,37 € | 51,45 € | 54,52 € | 57,60 € | 60,67 € | 63,75 € | 66,82 € | 72,98 € | 79,13 € | 85,28 € | 91,43 € |
| 600 | 45,29 € | 46,83 € | 48,37 € | 51,45 € | 54,52 € | 57,60 € | 60,67 € | 63,75 € | 66,82 € | 69,90 € | 76,05 € | 82,20 € | 88,36 € | 94,51 € |
| 700 | 48,37 € | 49,91 € | 51,45 € | 54,52 € | 57,60 € | 60,67 € | 63,75 € | 66,82 € | 69,90 € | 72,98 € | 79,13 € | 85,28 € | 91,43 € | 97,58 € |
| 800 | 51,45 € | 52,98 € | 54,52 € | 57,60 € | 60,67 € | 63,75 € | 66,82 € | 69,90 € | 72,98 € | 76,05 € | 82,20 € | 88,36 € | 94,51 € | 100,66 € |
| 900 | 54,52 € | 56,06 € | 57,60 € | 60,67 € | 63,75 € | 66,82 € | 69,90 € | 72,98 € | 76,05 € | 79,13 € | 85,28 € | 91,43 € | 97,58 € | 103,73 € |
| 1000 | 57,60 € | 59,14 € | 60,67 € | 63,75 € | 66,82 € | 69,90 € | 72,98 € | 76,05 € | 79,13 € | 82,20 € | 88,36 € | 94,51 € | 100,66 € | 106,81 € |
| 1100 | 60,67 € | 62,21 € | 63,75 € | 66,82 € | 69,90 € | 72,98 € | 76,05 € | 79,13 € | 82,20 € | 85,28 € | 91,43 € | 97,58 € | 103,73 € | 109,89 € |
| 1200 | 63,75 € | 65,29 € | 66,82 € | 69,90 € | 72,98 € | 76,05 € | 79,13 € | 82,20 € | 85,28 € | 88,36 € | 94,51 € | 100,66 € | 106,81 € | 112,96 € |
| 1400 | 69,90 € | 71,44 € | 72,98 € | 76,05 € | 79,13 € | 82,20 € | 85,28 € | 88,36 € | 91,43 € | 94,51 € | 100,66 € | 106,81 € | 112,96 € | 119,11 € |

## SAS 999 C35 (NEGRU)/ C2 (AURIU DESCHIS)

| | 400 | 600 | 800 | 1000 | 1200 | 1400 | 1600 | 1800 | 2000 | 2200 | 2400 | 2600 |
|---|---|---|---|---|---|---|---|---|---|---|---|---|
| 400 | 49,49 € | 54,78 € | 60,07 € | 65,36 € | 70,65 € | 75,94 € | 81,24 € | 86,53 € | 91,82 € | 97,11 € | 102,40 € | 107,69 € |
| 450 | 50,81 € | 56,10 € | 61,39 € | 66,69 € | 71,98 € | 77,27 € | 82,56 € | 87,85 € | 93,14 € | 98,43 € | 103,72 € | 109,01 € |
| 500 | 52,14 € | 57,43 € | 62,72 € | 68,01 € | 73,30 € | 78,59 € | 83,88 € | 89,17 € | 94,46 € | 99,75 € | 105,05 € | 110,34 € |
| 600 | 54,78 € | 60,07 € | 65,36 € | 70,65 € | 75,94 € | 81,24 € | 86,53 € | 91,82 € | 97,11 € | 102,40 € | 107,69 € | 112,98 € |
| 800 | 60,07 € | 65,36 € | 70,65 € | 75,94 € | 81,24 € | 86,53 € | 91,82 € | 97,11 € | 102,40 € | 107,69 € | 112,98 € | 118,27 € |

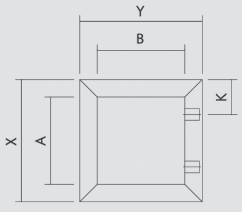


| Cod | Calcul sticlă | K* min. | Aluminiu | Inox | RAL |
|---|---|---|---|---|---|
| SAS 001 | A = X - 25 mm; B = Y - 25 mm | 65 mm | da | nu | da |
| SAS 099 | A = X - 6 mm; B = Y - 6 mm | 65 mm | da | da | da |
| SAS 999 | A = X - 6 mm; B = Y - 6 mm | - | nu | nu | - |

*K = Distanța minimă de la marginea ramei până la centrul găurii pentru balama.

# PROFILUL HH165

## Uși de până la 3 metri înălțime

NOU ÎN PORTOFOLIU

Profilele **HH165** sunt soluția ideală pentru proiectele ce implică uși înalte, oferind în același timp un design minimalist datorită lățimii reduse.

Cu o construcție compactă și robustă, aceste profile permit montarea și utilizarea lor eficientă în spații limitate, pentru uși de până la 30 kilograme.

Cu o atenție deosebită la detalii și o adaptabilitate remarcabilă, profilele **HH165** reprezintă alegerea perfectă pentru a satisface nevoile estetice și funcționale ale proiectelor de mobilier.

Finisaj: brown metal grey.

▶ Termenul de producție este comunicat în 24 de ore de la confirmarea comenzii.



# ⑤ Structuri din aluminiu

## HH165

### Fronturi HH 165 cu profil mâner

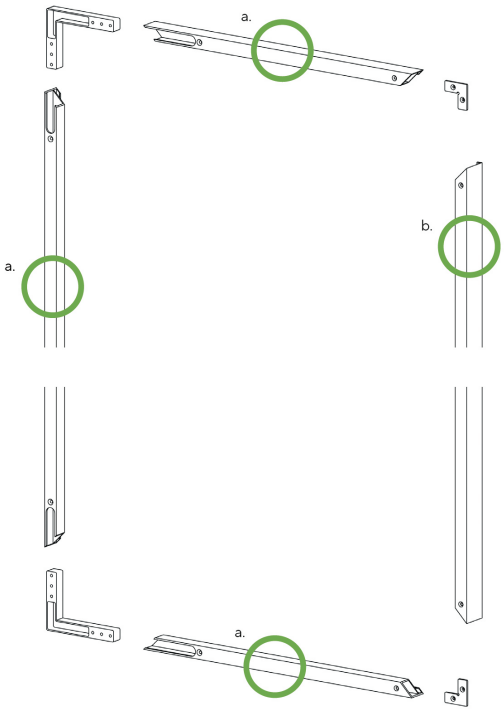


### Fronturi HH 165 cu mâner standard/push-to-open

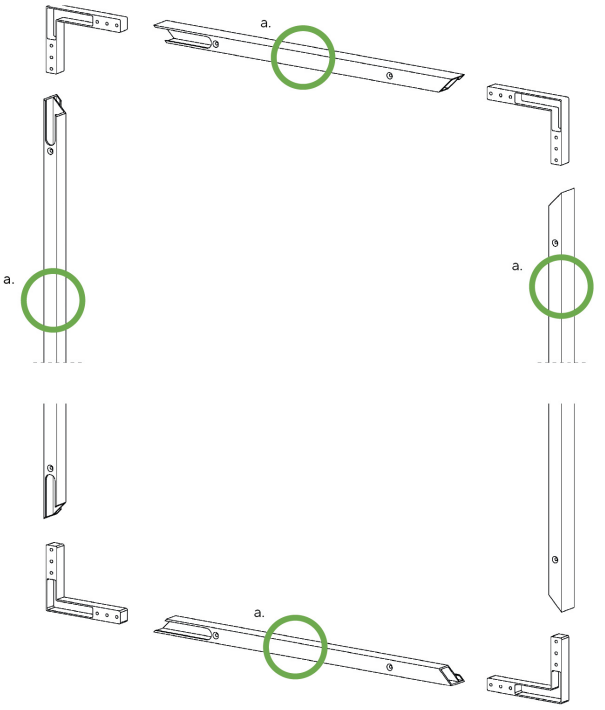


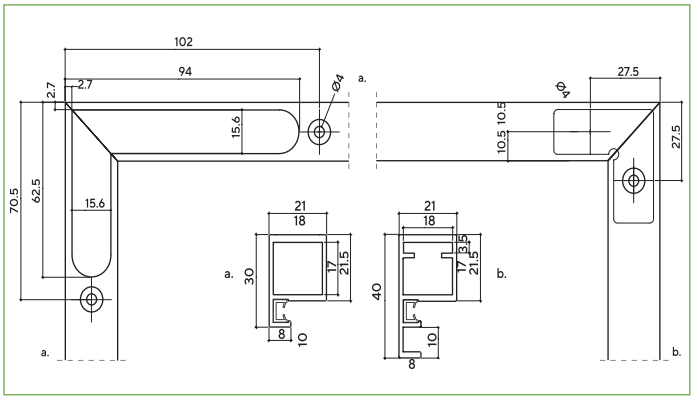


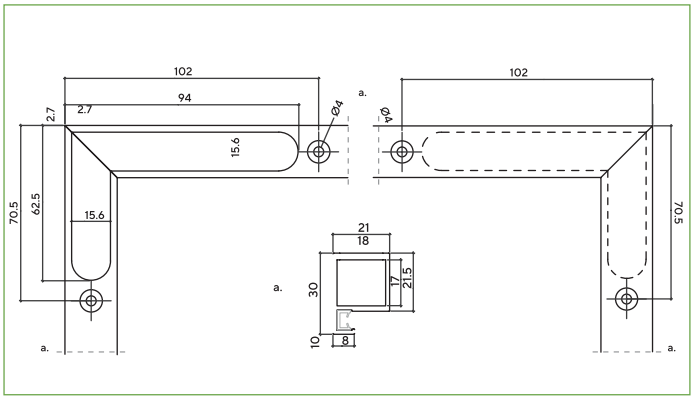


Dimensiune sticlă:

lățime:
lățimea ușii - 6 mm

înălțime:
înălțimea ușii - 6 mm

### HH165.002.004

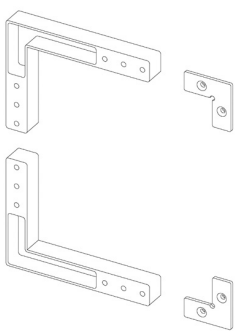

Dimensiune sticlă:

lățime:
lățimea ușii - 6 mm

înălțime:
înălțimea ușii - 6 mm

### HH165.002.005

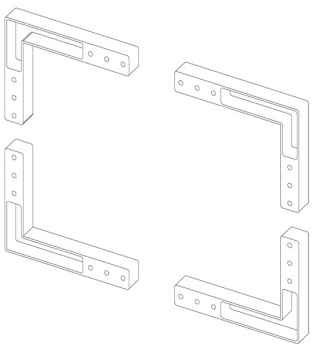



FITTING SYSTEMS

# ⑤ Structuri din aluminiu

## HH165
## RAME FĂRĂ PROFIL MÂNER

| | 400 | 450 | 500 | 600 | 700 | 800 | 900 | 1000 | 1100 | 1200 | 1400 | 1600 | 1800 | 2000 | 2200 | 2400 | 2600 | 2800 | 3000 |
|---|---|---|---|---|---|---|---|---|---|---|---|---|---|---|---|---|---|---|---|
| **400** | 55,15 € | 57,16 € | 59,17 € | 63,18 € | 67,20 € | 71,21 € | 75,23 € | 79,25 € | 83,26 € | 87,28 € | 95,31 € | 103,34 € | 111,37 € | 119,40 € | 127,44 € | 135,47 € | 143,50 € | 151,53 € | 159,56 € |
| **450** | 57,16 € | 59,17 € | 61,17 € | 65,19 € | 69,21 € | 73,22 € | 77,24 € | 81,25 € | 85,27 € | 89,29 € | 97,32 € | 105,35 € | 113,38 € | 121,41 € | 129,44 € | 137,48 € | 145,51 € | 153,54 € | 161,57 € |
| **500** | 59,17 € | 61,17 € | 63,18 € | 67,20 € | 71,21 € | 75,23 € | 79,25 € | 83,26 € | 87,28 € | 91,29 € | 99,33 € | 107,36 € | 115,39 € | 123,42 € | 131,45 € | 139,48 € | 147,51 € | 155,55 € | 163,58 € |
| **600** | 63,18 € | 65,19 € | 67,20 € | 71,21 € | 75,23 € | 79,25 € | 83,26 € | 87,28 € | 91,29 € | 95,31 € | 103,34 € | 111,37 € | 119,40 € | 127,44 € | 135,47 € | 143,50 € | 151,53 € | 159,56 € | 167,59 € |
| **700** | 67,20 € | 69,21 € | 71,21 € | 75,23 € | 79,25 € | 83,26 € | 87,28 € | 91,29 € | 95,31 € | 99,33 € | 107,36 € | 115,39 € | 123,42 € | 131,45 € | 139,48 € | 147,51 € | 155,55 € | 163,58 € | 171,61 € |

## RAME CU PROFIL MÂNER

| | 400 | 450 | 500 | 600 | 700 | 800 | 900 | 1000 | 1100 | 1200 | 1400 | 1600 | 1800 | 2000 | 2200 | 2400 | 2600 | 2800 | 3000 |
|---|---|---|---|---|---|---|---|---|---|---|---|---|---|---|---|---|---|---|---|
| **400** | 66,71 € | 67,78 € | 68,85 € | 70,99 € | 73,14 € | 75,28 € | 77,43 € | 98,61 € | 100,76 € | 102,90 € | 107,19 € | 111,48 € | 115,76 € | 139,09 € | 143,38 € | 147,67 € | 151,96 € | 156,24 € | 160,53 € |
| **450** | 68,71 € | 69,79 € | 70,86 € | 73,00 € | 75,15 € | 77,29 € | 79,43 € | 100,62 € | 102,76 € | 104,91 € | 109,20 € | 113,48 € | 117,77 € | 141,10 € | 145,39 € | 149,68 € | 153,96 € | 158,25 € | 162,54 € |
| **500** | 70,72 € | 71,79 € | 72,87 € | 75,01 € | 77,15 € | 79,30 € | 81,44 € | 102,63 € | 104,77 € | 106,92 € | 111,20 € | 115,49 € | 119,78 € | 143,11 € | 147,40 € | 151,68 € | 155,97 € | 160,26 € | 164,55 € |
| **600** | 74,74 € | 75,81 € | 76,88 € | 79,03 € | 81,17 € | 83,31 € | 85,46 € | 106,64 € | 108,79 € | 110,93 € | 115,22 € | 119,51 € | 123,79 € | 147,13 € | 151,41 € | 155,70 € | 159,99 € | 164,27 € | 168,56 € |
| **700** | 78,75 € | 79,83 € | 80,90 € | 83,04 € | 85,19 € | 87,33 € | 89,47 € | 110,66 € | 112,80 € | 114,95 € | 119,24 € | 123,52 € | 127,81 € | 151,14 € | 155,43 € | 159,72 € | 164,00 € | 168,29 € | 172,58 € |

**Profil universal: HH165.004.001**

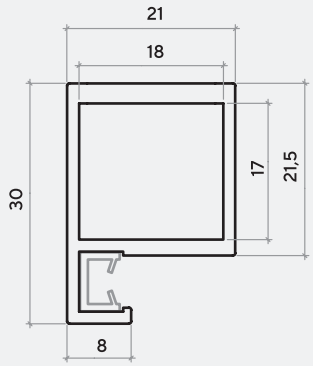


**Profil mâner: HH165.003.001**

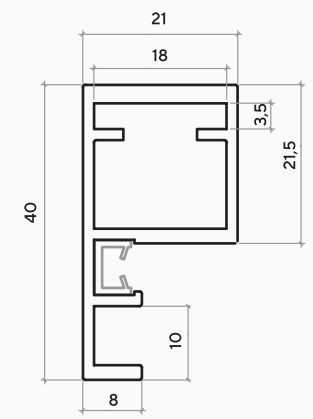






FITTING SYSTEMS

# RAME ALUMINIU - PROFIL LAT

Aceste profile sunt soluția ideală pentru proiectele ce necesită rezistență pentru înălțimi de până la 2600 mm.
Construite din materiale durabile și finisate cu atenție la detalii, oferă o susținere solidă pentru fronturile de mobilier și garantează rezistența în timp.
Cu un aspect exterior amplu și robust, aceste profile adaugă un element de stabilitate mobilierului, fără a sacrifica aspectul estetic.
Designul lor îngrijit și finisajul impecabil contribuie la crearea unui aspect elegant și contemporan, care se integrează perfect în orice tip de mediu.



## CARACTERISTICI PRINCIPALE

- rame din aluminiu produse la comandă, gata pentru montaj.
- gamă variată de finisaje: aluminiu, negru mat (cod finisaj C35, anodizat), auriu deschis (cod finisaj C2, anodizat), inox şi culori RAL
- calitate foarte bună a prelucrării, cu îmbinare perfectă a colţurilor

Oferta include garnituri și găuri pentru balamale, mânere sau lifturi.
Pentru fronturi realizate și cu profil traversă SAS 020 sau cu profile cu găuri, vă rugăm să transmiteți schița proiectului pentru calcularea prețului.

▶ Termenul de producție este comunicat în 24 de ore de la confirmarea comenzii.

**SAS 003**

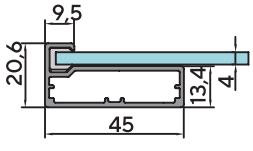


**SAS 077**

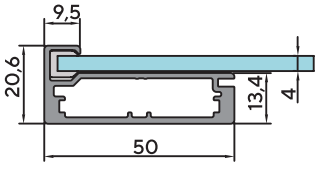


**SAS 808**

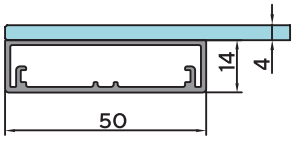


**SAS 877**

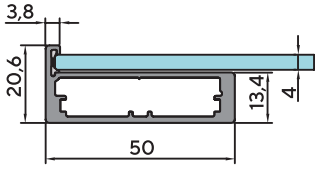



| Cod | Calcul sticlă | K* min. | Finisaj | | |
|---|---|---|---|---|---|
| | | | Aluminiu | Inox | RAL |
| SAS 003 | A=X-7 mm; B=Y-7 mm | 80 mm | ✓ | | ✓ |
| SAS077 | A=X-7 mm; B=Y-7 mm | 80 mm | ✓ | X | ✓ |
| SAS877 | A=X-5 mm; B=Y-5 mm | 80 mm | ✓ | X | ✓ |
| SAS 808 | | 80 mm | ✓ | X | ✓ |

*K = Distanța minimă de la marginea ramei până la centrul găurii pentru balama.

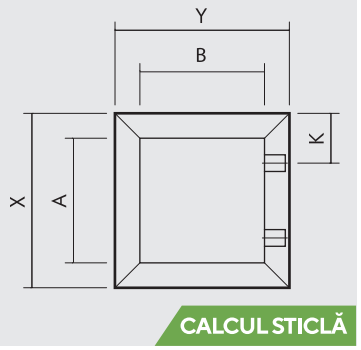


CALCUL STICLĂ

# PROFIL LAT

## SAS 003 ALUMINIU

| | 400 | 450 | 500 | 600 | 700 | 800 | 900 | 1000 | 1100 | 1200 | 1400 | 1600 | 1800 | 2000 | 2200 | 2400 | 2600 |
|---|---|---|---|---|---|---|---|---|---|---|---|---|---|---|---|---|---|
| **400** | 32,98 € | 34,09 € | 35,20 € | 37,42 € | 39,64 € | 41,86 € | 44,08 € | 46,30 € | 48,52 € | 50,74 € | 55,18 € | 59,62 € | 64,06 € | 68,50 € | 72,94 € | 77,38 € | 82,85 € |
| **450** | 34,09 € | 35,20 € | 36,31 € | 38,53 € | 40,75 € | 42,97 € | 45,19 € | 47,41 € | 49,63 € | 51,85 € | 56,29 € | 60,73 € | 65,17 € | 69,61 € | 74,05 € | 78,49 € | 83,96 € |
| **500** | 35,20 € | 36,31 € | 37,42 € | 39,64 € | 41,86 € | 44,08 € | 46,30 € | 48,52 € | 50,74 € | 52,96 € | 57,40 € | 61,84 € | 66,28 € | 70,72 € | 75,16 € | 79,60 € | 85,07 € |
| **600** | 37,42 € | 38,53 € | 39,64 € | 41,86 € | 44,08 € | 46,30 € | 48,52 € | 50,74 € | 52,96 € | 55,18 € | 59,62 € | 64,06 € | 68,50 € | 72,94 € | 77,38 € | 81,82 € | 87,29 € |
| **700** | 39,64 € | 40,75 € | 41,86 € | 44,08 € | 46,30 € | 48,52 € | 50,74 € | 52,96 € | 55,18 € | 57,40 € | 61,84 € | 66,28 € | 70,72 € | 75,16 € | 79,60 € | 84,04 € | 89,51 € |
| **800** | 41,86 € | 42,97 € | 44,08 € | 46,30 € | 48,52 € | 50,74 € | 52,96 € | 55,18 € | 57,40 € | 59,62 € | 64,06 € | 68,50 € | 72,94 € | 77,38 € | 81,82 € | 86,26 € | 91,73 € |
| **900** | 44,08 € | 45,19 € | 46,30 € | 48,52 € | 50,74 € | 52,96 € | 55,18 € | 57,40 € | 59,62 € | 61,84 € | 66,28 € | 70,72 € | 75,16 € | 79,60 € | 84,04 € | 88,48 € | 93,95 € |
| **1000** | 46,30 € | 47,41 € | 48,52 € | 50,74 € | 52,96 € | 55,18 € | 57,40 € | 59,62 € | 61,84 € | 64,06 € | 68,50 € | 72,94 € | 77,38 € | 81,82 € | 86,26 € | 90,70 € | 96,17 € |
| **1100** | 48,52 € | 49,63 € | 50,74 € | 52,96 € | 55,18 € | 57,40 € | 59,62 € | 61,84 € | 64,06 € | 66,28 € | 70,72 € | 75,16 € | 79,60 € | 84,04 € | 88,48 € | 92,92 € | 98,39 € |
| **1200** | 50,74 € | 51,85 € | 52,96 € | 55,18 € | 57,40 € | 59,62 € | 61,84 € | 64,06 € | 66,28 € | 68,50 € | 72,94 € | 77,38 € | 81,82 € | 86,26 € | 90,70 € | 95,14 € | 100,61 € |
| **1400** | 55,18 € | 56,29 € | 57,40 € | 59,62 € | 61,84 € | 64,06 € | 66,28 € | 68,50 € | 70,72 € | 72,94 € | 77,38 € | 81,82 € | 86,26 € | 90,70 € | 95,14 € | 99,58 € | 105,05 € |

## SAS 003 NEGRU (C35)/ AURIU DESCHIS (C2)/ ALB (RAL 9010)

| | 400 | 450 | 500 | 600 | 700 | 800 | 900 | 1000 | 1100 | 1200 | 1400 | 1600 | 1800 | 2000 | 2200 | 2400 | 2600 |
|---|---|---|---|---|---|---|---|---|---|---|---|---|---|---|---|---|---|
| **400** | 50,96 € | 52,67 € | 54,39 € | 57,81 € | 61,24 € | 64,67 € | 68,10 € | 71,53 € | 74,96 € | 78,39 € | 85,25 € | 92,11 € | 98,97 € | 105,83 € | 112,69 € | 119,55 € | 124,27 € |
| **450** | 52,67 € | 54,39 € | 56,10 € | 59,53 € | 62,96 € | 66,39 € | 69,82 € | 73,25 € | 76,68 € | 80,11 € | 86,97 € | 93,83 € | 100,69 € | 107,55 € | 114,41 € | 121,27 € | 125,94 € |
| **500** | 54,39 € | 56,10 € | 57,81 € | 61,24 € | 64,67 € | 68,10 € | 71,53 € | 74,96 € | 78,39 € | 81,82 € | 88,68 € | 95,54 € | 102,40 € | 109,26 € | 116,12 € | 122,98 € | 127,60 € |
| **600** | 57,81 € | 59,53 € | 61,24 € | 64,67 € | 68,10 € | 71,53 € | 74,96 € | 78,39 € | 81,82 € | 85,25 € | 92,11 € | 98,97 € | 105,83 € | 112,69 € | 119,55 € | 126,41 € | 130,93 € |
| **700** | 61,24 € | 62,96 € | 64,67 € | 68,10 € | 71,53 € | 74,96 € | 78,39 € | 81,82 € | 85,25 € | 88,68 € | 95,54 € | 102,40 € | 109,26 € | 116,12 € | 122,98 € | 129,84 € | 134,26 € |
| **800** | 64,67 € | 66,39 € | 68,10 € | 71,53 € | 74,96 € | 78,39 € | 81,82 € | 85,25 € | 88,68 € | 92,11 € | 98,97 € | 105,83 € | 112,69 € | 119,55 € | 126,41 € | 133,27 € | 137,59 € |
| **900** | 68,10 € | 69,82 € | 71,53 € | 74,96 € | 78,39 € | 81,82 € | 85,25 € | 88,68 € | 92,11 € | 95,54 € | 102,40 € | 109,26 € | 116,12 € | 122,98 € | 129,84 € | 136,70 € | 140,92 € |
| **1000** | 71,53 € | 73,25 € | 74,96 € | 78,39 € | 81,82 € | 85,25 € | 88,68 € | 92,11 € | 95,54 € | 98,97 € | 105,83 € | 112,69 € | 119,55 € | 126,41 € | 133,27 € | 140,13 € | 144,25 € |
| **1100** | 74,96 € | 76,68 € | 78,39 € | 81,82 € | 85,25 € | 88,68 € | 92,11 € | 95,54 € | 98,97 € | 102,40 € | 109,26 € | 116,12 € | 122,98 € | 129,84 € | 136,70 € | 143,56 € | 147,58 € |
| **1200** | 78,39 € | 80,11 € | 81,82 € | 85,25 € | 88,68 € | 92,11 € | 95,54 € | 98,97 € | 102,40 € | 105,83 € | 112,69 € | 119,55 € | 126,41 € | 133,27 € | 140,13 € | 146,99 € | 150,91 € |
| **1400** | 85,25 € | 86,97 € | 88,68 € | 92,11 € | 95,54 € | 98,97 € | 102,40 € | 105,83 € | 109,26 € | 112,69 € | 119,55 € | 126,41 € | 133,27 € | 140,13 € | 146,99 € | 153,85 € | 157,57 € |

## SAS 003 RAL

| | 400 | 450 | 500 | 600 | 700 | 800 | 900 | 1000 | 1100 | 1200 | 1400 | 1600 | 1800 | 2000 | 2200 | 2400 | 2600 |
|---|---|---|---|---|---|---|---|---|---|---|---|---|---|---|---|---|---|
| **400** | 65,96 € | 68,18 € | 70,40 € | 74,84 € | 79,28 € | 83,72 € | 88,16 € | 92,60 € | 97,04 € | 101,48 € | 110,36 € | 119,24 € | 128,12 € | 137,00 € | 145,88 € | 154,76 € | 165,70 € |
| **450** | 68,18 € | 70,40 € | 72,62 € | 77,06 € | 81,50 € | 85,94 € | 90,38 € | 94,82 € | 99,26 € | 103,70 € | 112,58 € | 121,46 € | 130,34 € | 139,22 € | 148,10 € | 156,98 € | 167,92 € |
| **500** | 70,40 € | 72,62 € | 74,84 € | 79,28 € | 83,72 € | 88,16 € | 92,60 € | 97,04 € | 101,48 € | 105,92 € | 114,80 € | 123,68 € | 132,56 € | 141,44 € | 150,32 € | 159,20 € | 170,14 € |
| **600** | 74,84 € | 77,06 € | 79,28 € | 83,72 € | 88,16 € | 92,60 € | 97,04 € | 101,48 € | 105,92 € | 110,36 € | 119,24 € | 128,12 € | 137,00 € | 145,88 € | 154,76 € | 163,64 € | 174,58 € |
| **700** | 79,28 € | 81,50 € | 83,72 € | 88,16 € | 92,60 € | 97,04 € | 101,48 € | 105,92 € | 110,36 € | 114,80 € | 123,68 € | 132,56 € | 141,44 € | 150,32 € | 159,20 € | 168,08 € | 179,02 € |
| **800** | 83,72 € | 85,94 € | 88,16 € | 92,60 € | 97,04 € | 101,48 € | 105,92 € | 110,36 € | 114,80 € | 119,24 € | 128,12 € | 137,00 € | 145,88 € | 154,76 € | 163,64 € | 172,52 € | 183,46 € |
| **900** | 88,16 € | 90,38 € | 92,60 € | 97,04 € | 101,48 € | 105,92 € | 110,36 € | 114,80 € | 119,24 € | 123,68 € | 132,56 € | 141,44 € | 150,32 € | 159,20 € | 168,08 € | 176,96 € | 187,90 € |
| **1000** | 92,60 € | 94,82 € | 97,04 € | 101,48 € | 105,92 € | 110,36 € | 114,80 € | 119,24 € | 123,68 € | 128,12 € | 137,00 € | 145,88 € | 154,76 € | 163,64 € | 172,52 € | 181,40 € | 192,34 € |
| **1100** | 97,04 € | 99,26 € | 101,48 € | 105,92 € | 110,36 € | 114,80 € | 119,24 € | 123,68 € | 128,12 € | 132,56 € | 141,44 € | 150,32 € | 159,20 € | 168,08 € | 176,96 € | 185,84 € | 196,78 € |
| **1200** | 101,48 € | 103,70 € | 105,92 € | 110,36 € | 114,80 € | 119,24 € | 123,68 € | 128,12 € | 132,56 € | 137,00 € | 145,88 € | 154,76 € | 163,64 € | 172,52 € | 181,40 € | 190,28 € | 201,22 € |
| **1400** | 110,36 € | 112,58 € | 114,80 € | 119,24 € | 123,68 € | 128,12 € | 132,56 € | 137,00 € | 141,44 € | 145,88 € | 154,76 € | 163,64 € | 172,52 € | 181,40 € | 190,28 € | 199,16 € | 210,10 € |

# PROFIL LAT

## SAS 003 ALUMINIU LUCIOS (EE)

| | 400 | 450 | 500 | 600 | 700 | 800 | 900 | 1000 | 1100 | 1200 | 1400 | 1600 | 1800 | 2000 | 2200 | 2400 | 2600 |
|---|---|---|---|---|---|---|---|---|---|---|---|---|---|---|---|---|---|
| **400** | 45,40 € | 47,11 € | 48,83 € | 52,27 € | 55,71 € | 59,15 € | 62,59 € | 66,03 € | 69,47 € | 72,90 € | 79,78 € | 86,66 € | 93,54 € | 100,41 € | 107,29 € | 114,17 € | 121,05 € |
| **450** | 47,11 € | 48,83 € | 50,55 € | 53,99 € | 57,43 € | 60,87 € | 64,31 € | 67,75 € | 71,19 € | 74,62 € | 81,50 € | 88,38 € | 95,26 € | 102,13 € | 109,01 € | 115,89 € | 122,76 € |
| **500** | 48,83 € | 50,55 € | 52,27 € | 55,71 € | 59,15 € | 62,59 € | 66,03 € | 69,47 € | 72,90 € | 76,34 € | 83,22 € | 90,10 € | 96,97 € | 103,85 € | 110,73 € | 117,61 € | 124,48 € |
| **600** | 52,27 € | 53,99 € | 55,71 € | 59,15 € | 62,59 € | 66,03 € | 69,47 € | 72,90 € | 76,34 € | 79,78 € | 86,66 € | 93,54 € | 100,41 € | 107,29 € | 114,17 € | 121,05 € | 127,92 € |
| **700** | 55,71 € | 57,43 € | 59,15 € | 62,59 € | 66,03 € | 69,47 € | 72,90 € | 76,34 € | 79,78 € | 83,22 € | 90,10 € | 96,97 € | 103,85 € | 110,73 € | 117,61 € | 124,48 € | 131,36 € |
| **800** | 59,15 € | 60,87 € | 62,59 € | 66,03 € | 69,47 € | 72,90 € | 76,34 € | 79,78 € | 83,22 € | 86,66 € | 93,54 € | 100,41 € | 107,29 € | 114,17 € | 121,05 € | 127,92 € | 134,80 € |
| **900** | 62,59 € | 64,31 € | 66,03 € | 69,47 € | 72,90 € | 76,34 € | 79,78 € | 83,22 € | 86,66 € | 90,10 € | 96,97 € | 103,85 € | 110,73 € | 117,61 € | 124,48 € | 131,36 € | 138,24 € |
| **1000** | 66,03 € | 67,75 € | 69,47 € | 72,90 € | 76,34 € | 79,78 € | 83,22 € | 86,66 € | 90,10 € | 93,54 € | 100,41 € | 107,29 € | 114,17 € | 121,05 € | 127,92 € | 134,80 € | 141,68 € |
| **1100** | 69,47 € | 71,19 € | 72,90 € | 76,34 € | 79,78 € | 83,22 € | 86,66 € | 90,10 € | 93,54 € | 96,97 € | 103,85 € | 110,73 € | 117,61 € | 124,48 € | 131,36 € | 138,24 € | 145,12 € |
| **1200** | 72,90 € | 74,62 € | 76,34 € | 79,78 € | 83,22 € | 86,66 € | 90,10 € | 93,54 € | 96,97 € | 100,41 € | 107,29 € | 114,17 € | 121,05 € | 127,92 € | 134,80 € | 141,68 € | 148,55 € |
| **1400** | 79,78 € | 81,50 € | 83,22 € | 86,66 € | 90,10 € | 93,54 € | 96,97 € | 100,41 € | 103,85 € | 107,29 € | 114,17 € | 121,05 € | 127,92 € | 134,80 € | 141,68 € | 148,55 € | 155,43 € |

## SAS 077 ALUMINIU

| | 400 | 450 | 500 | 600 | 700 | 800 | 900 | 1000 | 1100 | 1200 | 1400 | 1 600 | 1800 | 2000 | 2200 | 2400 | 2600 |
|---|---|---|---|---|---|---|---|---|---|---|---|---|---|---|---|---|---|
| **400** | 38,16 € | 39,53 € | 40,90 € | 43,64 € | 46,38 € | 49,12 € | 51,86 € | 54,60 € | 57,34 € | 60,08 € | 65,56 € | 71,03 € | 76,51 € | 81,99 € | 87,47 € | 92,95 € | 98,42 € |
| **450** | 39,53 € | 40,90 € | 42,27 € | 45,01 € | 47,75 € | 50,49 € | 53,23 € | 55,97 € | 58,71 € | 61,45 € | 66,92 € | 72,40 € | 77,88 € | 83,36 € | 88,84 € | 94,32 € | 99,79 € |
| **500** | 40,90 € | 42,27 € | 43,64 € | 46,38 € | 49,12 € | 51,86 € | 54,60 € | 57,34 € | 60,08 € | 62,82 € | 68,29 € | 73,77 € | 79,25 € | 84,73 € | 90,21 € | 95,69 € | 101,16 € |
| **600** | 43,64 € | 45,01 € | 46,38 € | 49,12 € | 51,86 € | 54,60 € | 57,34 € | 60,08 € | 62,82 € | 65,56 € | 71,03 € | 76,51 € | 81,99 € | 87,47 € | 92,95 € | 98,42 € | 103,90 € |
| **700** | 46,38 € | 47,75 € | 49,12 € | 51,86 € | 54,60 € | 57,34 € | 60,08 € | 62,82 € | 65,56 € | 68,29 € | 73,77 € | 79,25 € | 84,73 € | 90,21 € | 95,69 € | 101,16 € | 106,64 € |
| **800** | 49,12 € | 50,49 € | 51,86 € | 54,60 € | 57,34 € | 60,08 € | 62,82 € | 65,56 € | 68,29 € | 71,03 € | 76,51 € | 81,99 € | 87,47 € | 92,95 € | 98,42 € | 103,90 € | 109,38 € |
| **900** | 51,86 € | 53,23 € | 54,60 € | 57,34 € | 60,08 € | 62,82 € | 65,56 € | 68,29 € | 71,03 € | 73,77 € | 79,25 € | 84,73 € | 90,21 € | 95,69 € | 101,16 € | 106,64 € | 112,12 € |
| **1000** | 54,60 € | 55,97 € | 57,34 € | 60,08 € | 62,82 € | 65,56 € | 68,29 € | 71,03 € | 73,77 € | 76,51 € | 81,99 € | 87,47 € | 92,95 € | 98,42 € | 103,90 € | 109,38 € | 114,86 € |
| **1100** | 57,34 € | 58,71 € | 60,08 € | 62,82 € | 65,56 € | 68,29 € | 71,03 € | 73,77 € | 76,51 € | 79,25 € | 84,73 € | 90,21 € | 95,69 € | 101,16 € | 106,64 € | 112,12 € | 117,60 € |
| **1200** | 60,08 € | 61,45 € | 62,82 € | 65,56 € | 68,29 € | 71,03 € | 73,77 € | 76,51 € | 79,25 € | 81,99 € | 87,47 € | 92,95 € | 98,42 € | 103,90 € | 109,38 € | 114,86 € | 120,34 € |
| **1400** | 65,56 € | 66,92 € | 68,29 € | 71,03 € | 73,77 € | 76,51 € | 79,25 € | 81,99 € | 84,73 € | 87,47 € | 92,95 € | 98,42 € | 103,90 € | 109,38 € | 114,86 € | 120,34 € | 125,82 € |

## SAS 077 NEGRU (C35)

| | 400 | 450 | 500 | 600 | 700 | 800 | 900 | 1000 | 1100 | 1200 | 1400 | 1600 | 1800 | 2000 | 2200 | 2400 | 2600 |
|---|---|---|---|---|---|---|---|---|---|---|---|---|---|---|---|---|---|
| **400** | 58,96 € | 61,08 € | 63,20 € | 67,43 € | 71,66 € | 75,89 € | 80,12 € | 84,36 € | 88,59 € | 92,82 € | 101,28 € | 109,75 € | 118,21 € | 126,67 € | 135,14 € | 143,60 € | 147,64 € |
| **450** | 61,08 € | 63,20 € | 65,31 € | 69,54 € | 73,78 € | 78,01 € | 82,24 € | 86,47 € | 90,70 € | 94,94 € | 103,40 € | 111,86 € | 120,33 € | 128,79 € | 137,25 € | 145,72 € | 149,69 € |
| **500** | 63,20 € | 65,31 € | 67,43 € | 71,66 € | 75,89 € | 80,12 € | 84,36 € | 88,59 € | 92,82 € | 97,05 € | 105,51 € | 113,98 € | 122,44 € | 130,91 € | 139,37 € | 147,83 € | 151,75 € |
| **600** | 67,43 € | 69,54 € | 71,66 € | 75,89 € | 80,12 € | 84,36 € | 88,59 € | 92,82 € | 97,05 € | 101,28 € | 109,75 € | 118,21 € | 126,67 € | 135,14 € | 143,60 € | 152,07 € | 155,85 € |
| **700** | 71,66 € | 73,78 € | 75,89 € | 80,12 € | 84,36 € | 88,59 € | 92,82 € | 97,05 € | 101,28 € | 105,51 € | 113,98 € | 122,44 € | 130,91 € | 139,37 € | 147,83 € | 156,30 € | 159,96 € |
| **800** | 75,89 € | 78,01 € | 80,12 € | 84,36 € | 88,59 € | 92,82 € | 97,05 € | 101,28 € | 105,51 € | 109,75 € | 118,21 € | 126,67 € | 135,14 € | 143,60 € | 152,07 € | 160,53 € | 164,07 € |
| **900** | 80,12 € | 82,24 € | 84,36 € | 88,59 € | 92,82 € | 97,05 € | 101,28 € | 105,51 € | 109,75 € | 113,98 € | 122,44 € | 130,91 € | 139,37 € | 147,83 € | 156,30 € | 164,76 € | 168,18 € |
| **1000** | 84,36 € | 86,47 € | 88,59 € | 92,82 € | 97,05 € | 101,28 € | 105,51 € | 109,75 € | 113,98 € | 118,21 € | 126,67 € | 135,14 € | 143,60 € | 152,07 € | 160,53 € | 168,99 € | 172,29 € |
| **1100** | 88,59 € | 90,70 € | 92,82 € | 97,05 € | 101,28 € | 105,51 € | 109,75 € | 113,98 € | 118,21 € | 122,44 € | 130,91 € | 139,37 € | 147,83 € | 156,30 € | 164,76 € | 173,23 € | 176,40 € |
| **1200** | 92,82 € | 94,94 € | 97,05 € | 101,28 € | 105,51 € | 109,75 € | 113,98 € | 118,21 € | 122,44 € | 126,67 € | 135,14 € | 143,60 € | 152,07 € | 160,53 € | 168,99 € | 177,46 € | 180,51 € |
| **1400** | 101,28 € | 103,40 € | 105,51 € | 109,75 € | 113,98 € | 118,21 € | 122,44 € | 126,67 € | 130,91 € | 135,14 € | 143,60 € | 152,07 € | 160,53 € | 168,99 € | 177,46 € | 185,92 € | 188,72 € |

# PROFIL LAT

## SAS 077 RAL

| | 400 | 450 | 500 | 600 | 700 | 800 | 900 | 1000 | 1100 | 1200 | 1400 | 1600 | 1800 | 2000 | 2200 | 2400 | 2600 |
|---|---|---|---|---|---|---|---|---|---|---|---|---|---|---|---|---|---|
| **400** | 76,33 € | 79,07 € | 81,81 € | 87,28 € | 92,76 € | 98,24 € | 103,72 € | 109,20 € | 114,68 € | 120,15 € | 131,11 € | 142,07 € | 153,02 € | 163,98 € | 174,94 € | 185,89 € | 196,85 € |
| **450** | 79,07 € | 81,81 € | 84,55 € | 90,02 € | 95,50 € | 100,98 € | 106,46 € | 111,94 € | 117,42 € | 122,89 € | 133,85 € | 144,81 € | 155,76 € | 166,72 € | 177,68 € | 188,63 € | 199,59 € |
| **500** | 81,81 € | 84,55 € | 87,28 € | 92,76 € | 98,24 € | 103,72 € | 109,20 € | 114,68 € | 120,15 € | 125,63 € | 136,59 € | 147,55 € | 158,50 € | 169,46 € | 180,41 € | 191,37 € | 202,33 € |
| **600** | 87,28 € | 90,02 € | 92,76 € | 98,24 € | 103,72 € | 109,20 € | 114,68 € | 120,15 € | 125,63 € | 131,11 € | 142,07 € | 153,02 € | 163,98 € | 174,94 € | 185,89 € | 196,85 € | 207,81 € |
| **700** | 92,76 € | 95,50 € | 98,24 € | 103,72 € | 109,20 € | 114,68 € | 120,15 € | 125,63 € | 131,11 € | 136,59 € | 147,55 € | 158,50 € | 169,46 € | 180,41 € | 191,37 € | 202,33 € | 213,28 € |
| **800** | 98,24 € | 100,98 € | 103,72 € | 109,20 € | 114,68 € | 120,15 € | 125,63 € | 131,11 € | 136,59 € | 142,07 € | 153,02 € | 163,98 € | 174,94 € | 185,89 € | 196,85 € | 207,81 € | 218,76 € |
| **900** | 103,72 € | 106,46 € | 109,20 € | 114,68 € | 120,15 € | 125,63 € | 131,11 € | 136,59 € | 142,07 € | 147,55 € | 158,50 € | 169,46 € | 180,41 € | 191,37 € | 202,33 € | 213,28 € | 224,24 € |
| **1000** | 109,20 € | 111,94 € | 114,68 € | 120,15 € | 125,63 € | 131,11 € | 136,59 € | 142,07 € | 147,55 € | 153,02 € | 163,98 € | 174,94 € | 185,89 € | 196,85 € | 207,81 € | 218,76 € | 229,72 € |
| **1100** | 114,68 € | 117,42 € | 120,15 € | 125,63 € | 131,11 € | 136,59 € | 142,07 € | 147,55 € | 153,02 € | 158,50 € | 169,46 € | 180,41 € | 191,37 € | 202,33 € | 213,28 € | 224,24 € | 235,20 € |
| **1200** | 120,15 € | 122,89 € | 125,63 € | 131,11 € | 136,59 € | 142,07 € | 147,55 € | 153,02 € | 158,50 € | 163,98 € | 174,94 € | 185,89 € | 196,85 € | 207,81 € | 218,76 € | 229,72 € | 240,67 € |
| **1400** | 131,11 € | 133,85 € | 136,59 € | 142,07 € | 147,55 € | 153,02 € | 158,50 € | 163,98 € | 169,46 € | 174,94 € | 185,89 € | 196,85 € | 207,81 € | 218,76 € | 229,72 € | 240,67 € | 251,63 € |

## SAS 808 ALUMINIU

| | 400 | 450 | 500 | 600 | 700 | 800 | 900 | 1000 | 1100 | 1200 | 1400 | 1600 | 1800 | 2000 | 2200 | 2400 | 2600 |
|---|---|---|---|---|---|---|---|---|---|---|---|---|---|---|---|---|---|
| **400** | 35,74 € | 36,79 € | 37,84 € | 39,95 € | 42,05 € | 44,15 € | 46,25 € | 48,36 € | 50,46 € | 52,56 € | 56,77 € | 60,98 € | 65,18 € | 69,39 € | 73,59 € | 77,80 € | 82,01 € |
| **450** | 36,79 € | 37,84 € | 38,89 € | 41,00 € | 43,10 € | 45,20 € | 47,31 € | 49,41 € | 51,51 € | 53,62 € | 57,82 € | 62,03 € | 66,23 € | 70,44 € | 74,64 € | 78,85 € | 83,06 € |
| **500** | 37,84 € | 38,89 € | 39,95 € | 42,05 € | 44,15 € | 46,25 € | 48,36 € | 50,46 € | 52,56 € | 54,67 € | 58,87 € | 63,08 € | 67,28 € | 71,49 € | 75,70 € | 79,90 € | 84,11 € |
| **600** | 39,95 € | 41,00 € | 42,05 € | 44,15 € | 46,25 € | 48,36 € | 50,46 € | 52,56 € | 54,67 € | 56,77 € | 60,98 € | 65,18 € | 69,39 € | 73,59 € | 77,80 € | 82,01 € | 86,21 € |
| **700** | 42,05 € | 43,10 € | 44,15 € | 46,25 € | 48,36 € | 50,46 € | 52,56 € | 54,67 € | 56,77 € | 58,87 € | 63,08 € | 67,28 € | 71,49 € | 75,70 € | 79,90 € | 84,11 € | 88,31 € |
| **800** | 44,15 € | 45,20 € | 46,25 € | 48,36 € | 50,46 € | 52,56 € | 54,67 € | 56,77 € | 58,87 € | 60,98 € | 65,18 € | 69,39 € | 73,59 € | 77,80 € | 82,01 € | 86,21 € | 90,42 € |
| **900** | 46,25 € | 47,31 € | 48,36 € | 50,46 € | 52,56 € | 54,67 € | 56,77 € | 58,87 € | 60,98 € | 63,08 € | 67,28 € | 71,49 € | 75,70 € | 79,90 € | 84,11 € | 88,31 € | 92,52 € |
| **1000** | 48,36 € | 49,41 € | 50,46 € | 52,56 € | 54,67 € | 56,77 € | 58,87 € | 60,98 € | 63,08 € | 65,18 € | 69,39 € | 73,59 € | 77,80 € | 82,01 € | 86,21 € | 90,42 € | 94,62 € |
| **1100** | 50,46 € | 51,51 € | 52,56 € | 54,67 € | 56,77 € | 58,87 € | 60,98 € | 63,08 € | 65,18 € | 67,28 € | 71,49 € | 75,70 € | 79,90 € | 84,11 € | 88,31 € | 92,52 € | 96,73 € |
| **1200** | 52,56 € | 53,62 € | 54,67 € | 56,77 € | 58,87 € | 60,98 € | 63,08 € | 65,18 € | 67,28 € | 69,39 € | 73,59 € | 77,80 € | 82,01 € | 86,21 € | 90,42 € | 94,62 € | 98,83 € |
| **1400** | 56,77 € | 57,82 € | 58,87 € | 60,98 € | 63,08 € | 65,18 € | 67,28 € | 69,39 € | 71,49 € | 73,59 € | 77,80 € | 82,01 € | 86,21 € | 90,42 € | 94,62 € | 98,83 € | 103,03 € |

## SAS 808 RAL

| | 400 | 450 | 500 | 600 | 700 | 800 | 900 | 1000 | 1100 | 1200 | 1400 | 1600 | 1800 | 2000 | 2200 | 2400 | 2600 |
|---|---|---|---|---|---|---|---|---|---|---|---|---|---|---|---|---|---|
| **400** | 69,42 € | 71,52 € | 73,63 € | 77,83 € | 82,04 € | 86,24 € | 90,45 € | 94,66 € | 98,86 € | 103,07 € | 111,48 € | 119,89 € | 128,30 € | 136,71 € | 145,13 € | 153,54 € | 164,01 € |
| **450** | 71,52 € | 73,63 € | 75,73 € | 79,93 € | 84,14 € | 88,35 € | 92,55 € | 96,76 € | 100,96 € | 105,17 € | 113,58 € | 121,99 € | 130,41 € | 138,82 € | 147,23 € | 155,64 € | 166,11 € |
| **500** | 73,63 € | 75,73 € | 77,83 € | 82,04 € | 86,24 € | 90,45 € | 94,66 € | 98,86 € | 103,07 € | 107,27 € | 115,69 € | 124,10 € | 132,51 € | 140,92 € | 149,33 € | 157,74 € | 168,22 € |
| **600** | 77,83 € | 79,93 € | 82,04 € | 86,24 € | 90,45 € | 94,66 € | 98,86 € | 103,07 € | 107,27 € | 111,48 € | 119,89 € | 128,30 € | 136,71 € | 145,13 € | 153,54 € | 161,95 € | 172,42 € |
| **700** | 82,04 € | 84,14 € | 86,24 € | 90,45 € | 94,66 € | 98,86 € | 103,07 € | 107,27 € | 111,48 € | 115,69 € | 124,10 € | 132,51 € | 140,92 € | 149,33 € | 157,74 € | 166,16 € | 176,63 € |
| **800** | 86,24 € | 88,35 € | 90,45 € | 94,66 € | 98,86 € | 103,07 € | 107,27 € | 111,48 € | 115,69 € | 119,89 € | 128,30 € | 136,71 € | 145,13 € | 153,54 € | 161,95 € | 170,36 € | 180,83 € |
| **900** | 90,45 € | 92,55 € | 94,66 € | 98,86 € | 103,07 € | 107,27 € | 111,48 € | 115,69 € | 119,89 € | 124,10 € | 132,51 € | 140,92 € | 149,33 € | 157,74 € | 166,16 € | 174,57 € | 185,04 € |
| **1000** | 94,66 € | 96,76 € | 98,86 € | 103,07 € | 107,27 € | 111,48 € | 115,69 € | 119,89 € | 124,10 € | 128,30 € | 136,71 € | 145,13 € | 153,54 € | 161,95 € | 170,36 € | 178,77 € | 189,25 € |
| **1100** | 98,86 € | 100,96 € | 103,07 € | 107,27 € | 111,48 € | 115,69 € | 119,89 € | 124,10 € | 128,30 € | 132,51 € | 140,92 € | 149,33 € | 157,74 € | 166,16 € | 174,57 € | 182,98 € | 193,45 € |
| **1200** | 103,07 € | 105,17 € | 107,27 € | 111,48 € | 115,69 € | 119,89 € | 124,10 € | 128,30 € | 132,51 € | 136,71 € | 145,13 € | 153,54 € | 161,95 € | 170,36 € | 178,77 € | 187,19 € | 197,66 € |
| **1400** | 111,48 € | 113,58 € | 115,69 € | 119,89 € | 124,10 € | 128,30 € | 132,51 € | 136,71 € | 140,92 € | 145,13 € | 153,54 € | 161,95 € | 170,36 € | 178,77 € | 187,19 € | 195,60 € | 206,07 € |

# PROFIL LAT

## SAS 877 ALUMINIU

| | 400 | 450 | 500 | 600 | 700 | 800 | 900 | 1000 | 1100 | 1200 | 1400 | 1600 | 1800 | 2000 | 2200 | 2400 | 2600 |
|---|---|---|---|---|---|---|---|---|---|---|---|---|---|---|---|---|---|
| **400** | 40,90 € | 42,36 € | 43,82 € | 46,73 € | 49,65 € | 52,56 € | 55,48 € | 58,39 € | 61,31 € | 64,23 € | 70,06 € | 75,89 € | 81,72 € | 87,55 € | 93,38 € | 99,21 € | 105,04 € |
| **450** | 42,36 € | 43,82 € | 45,28 € | 48,19 € | 51,11 € | 54,02 € | 56,94 € | 59,85 € | 62,77 € | 65,68 € | 71,51 € | 77,34 € | 83,17 € | 89,00 € | 94,83 € | 100,66 € | 106,49 € |
| **500** | 43,82 € | 45,28 € | 46,73 € | 49,65 € | 52,56 € | 55,48 € | 58,39 € | 61,31 € | 64,23 € | 67,14 € | 72,97 € | 78,80 € | 84,63 € | 90,46 € | 96,29 € | 102,12 € | 107,95 € |
| **600** | 46,73 € | 48,19 € | 49,65 € | 52,56 € | 55,48 € | 58,39 € | 61,31 € | 64,23 € | 67,14 € | 70,06 € | 75,89 € | 81,72 € | 87,55 € | 93,38 € | 99,21 € | 105,04 € | 110,87 € |
| **700** | 49,65 € | 51,11 € | 52,56 € | 55,48 € | 58,39 € | 61,31 € | 64,23 € | 67,14 € | 70,06 € | 72,97 € | 78,80 € | 84,63 € | 90,46 € | 96,29 € | 102,12 € | 107,95 € | 113,78 € |
| **800** | 52,56 € | 54,02 € | 55,48 € | 58,39 € | 61,31 € | 64,23 € | 67,14 € | 70,06 € | 72,97 € | 75,89 € | 81,72 € | 87,55 € | 93,38 € | 99,21 € | 105,04 € | 110,87 € | 116,70 € |
| **900** | 55,48 € | 56,94 € | 58,39 € | 61,31 € | 64,23 € | 67,14 € | 70,06 € | 72,97 € | 75,89 € | 78,80 € | 84,63 € | 90,46 € | 96,29 € | 102,12 € | 107,95 € | 113,78 € | 119,61 € |
| **1000** | 58,39 € | 59,85 € | 61,31 € | 64,23 € | 67,14 € | 70,06 € | 72,97 € | 75,89 € | 78,80 € | 81,72 € | 87,55 € | 93,38 € | 99,21 € | 105,04 € | 110,87 € | 116,70 € | 122,53 € |
| **1100** | 61,31 € | 62,77 € | 64,23 € | 67,14 € | 70,06 € | 72,97 € | 75,89 € | 78,80 € | 81,72 € | 84,63 € | 90,46 € | 96,29 € | 102,12 € | 107,95 € | 113,78 € | 119,61 € | 125,44 € |
| **1200** | 64,23 € | 65,68 € | 67,14 € | 70,06 € | 72,97 € | 75,89 € | 78,80 € | 81,72 € | 84,63 € | 87,55 € | 93,38 € | 99,21 € | 105,04 € | 110,87 € | 116,70 € | 122,53 € | 128,36 € |
| **1400** | 70,06 € | 71,51 € | 72,97 € | 75,89 € | 78,80 € | 81,72 € | 84,63 € | 87,55 € | 90,46 € | 93,38 € | 99,21 € | 105,04 € | 110,87 € | 116,70 € | 122,53 € | 128,36 € | 134,19 € |

## SAS 877 NEGRU (C35)/ ALB (RAL 9010)

| | 400 | 450 | 500 | 600 | 700 | 800 | 900 | 1000 | 1100 | 1200 | 1400 | 1600 | 1800 | 2000 | 2200 | 2400 | 2600 |
|---|---|---|---|---|---|---|---|---|---|---|---|---|---|---|---|---|---|
| **400** | 61,36 € | 63,54 € | 65,73 € | 70,10 € | 74,47 € | 78,85 € | 83,22 € | 87,59 € | 91,97 € | 96,34 € | 105,08 € | 113,83 € | 122,57 € | 131,32 € | 140,06 € | 148,81 € | 157,55 € |
| **450** | 63,54 € | 65,73 € | 67,92 € | 72,29 € | 76,66 € | 81,03 € | 85,41 € | 89,78 € | 94,15 € | 98,52 € | 107,27 € | 116,01 € | 124,76 € | 133,50 € | 142,25 € | 151,00 € | 159,74 € |
| **500** | 65,73 € | 67,92 € | 70,10 € | 74,47 € | 78,85 € | 83,22 € | 87,59 € | 91,97 € | 96,34 € | 100,71 € | 109,46 € | 118,20 € | 126,95 € | 135,69 € | 144,44 € | 153,18 € | 161,93 € |
| **600** | 70,10 € | 72,29 € | 74,47 € | 78,85 € | 83,22 € | 87,59 € | 91,97 € | 96,34 € | 100,71 € | 105,08 € | 113,83 € | 122,57 € | 131,32 € | 140,06 € | 148,81 € | 157,55 € | 166,30 € |
| **700** | 74,47 € | 76,66 € | 78,85 € | 83,22 € | 87,59 € | 91,97 € | 96,34 € | 100,71 € | 105,08 € | 109,46 € | 118,20 € | 126,95 € | 135,69 € | 144,44 € | 153,18 € | 161,93 € | 170,67 € |
| **800** | 78,85 € | 81,03 € | 83,22 € | 87,59 € | 91,97 € | 96,34 € | 100,71 € | 105,08 € | 109,46 € | 113,83 € | 122,57 € | 131,32 € | 140,06 € | 148,81 € | 157,55 € | 166,30 € | 175,04 € |
| **900** | 83,22 € | 85,41 € | 87,59 € | 91,97 € | 96,34 € | 100,71 € | 105,08 € | 109,46 € | 113,83 € | 118,20 € | 126,95 € | 135,69 € | 144,44 € | 153,18 € | 161,93 € | 170,67 € | 179,42 € |
| **1000** | 87,59 € | 89,78 € | 91,97 € | 96,34 € | 100,71 € | 105,08 € | 109,46 € | 113,83 € | 118,20 € | 122,57 € | 131,32 € | 140,06 € | 148,81 € | 157,55 € | 166,30 € | 175,04 € | 183,79 € |
| **1100** | 91,97 € | 94,15 € | 96,34 € | 100,71 € | 105,08 € | 109,46 € | 113,83 € | 118,20 € | 122,57 € | 126,95 € | 135,69 € | 144,44 € | 153,18 € | 161,93 € | 170,67 € | 179,42 € | 188,16 € |
| **1200** | 96,34 € | 98,52 € | 100,71 € | 105,08 € | 109,46 € | 113,83 € | 118,20 € | 122,57 € | 126,95 € | 131,32 € | 140,06 € | 148,81 € | 157,55 € | 166,30 € | 175,04 € | 183,79 € | 192,54 € |
| **1400** | 105,08 € | 107,27 € | 109,46 € | 113,83 € | 118,20 € | 122,57 € | 126,95 € | 131,32 € | 135,69 € | 140,06 € | 148,81 € | 157,55 € | 166,30 € | 175,04 € | 183,79 € | 192,54 € | 201,28 € |

## SAS 877 RAL

| | 400 | 450 | 500 | 600 | 700 | 800 | 900 | 1000 | 1100 | 1200 | 1400 | 1600 | 1800 | 2000 | 2200 | 2400 | 2600 |
|---|---|---|---|---|---|---|---|---|---|---|---|---|---|---|---|---|---|
| **400** | 81,81 € | 84,72 € | 87,64 € | 93,47 € | 99,30 € | 105,13 € | 110,96 € | 116,79 € | 122,62 € | 128,45 € | 140,11 € | 151,77 € | 163,43 € | 175,09 € | 186,75 € | 198,41 € | 210,07 € |
| **450** | 84,72 € | 87,64 € | 90,55 € | 96,38 € | 102,21 € | 108,04 € | 113,87 € | 119,71 € | 125,54 € | 131,37 € | 143,03 € | 154,69 € | 166,35 € | 178,01 € | 189,67 € | 201,33 € | 212,99 € |
| **500** | 87,64 € | 90,55 € | 93,47 € | 99,30 € | 105,13 € | 110,96 € | 116,79 € | 122,62 € | 128,45 € | 134,28 € | 145,94 € | 157,60 € | 169,26 € | 180,92 € | 192,58 € | 204,24 € | 215,90 € |
| **600** | 93,47 € | 96,38 € | 99,30 € | 105,13 € | 110,96 € | 116,79 € | 122,62 € | 128,45 € | 134,28 € | 140,11 € | 151,77 € | 163,43 € | 175,09 € | 186,75 € | 198,41 € | 210,07 € | 221,73 € |
| **700** | 99,30 € | 102,21 € | 105,13 € | 110,96 € | 116,79 € | 122,62 € | 128,45 € | 134,28 € | 140,11 € | 145,94 € | 157,60 € | 169,26 € | 180,92 € | 192,58 € | 204,24 € | 215,90 € | 227,56 € |
| **800** | 105,13 € | 108,04 € | 110,96 € | 116,79 € | 122,62 € | 128,45 € | 134,28 € | 140,11 € | 145,94 € | 151,77 € | 163,43 € | 175,09 € | 186,75 € | 198,41 € | 210,07 € | 221,73 € | 233,39 € |
| **900** | 110,96 € | 113,87 € | 116,79 € | 122,62 € | 128,45 € | 134,28 € | 140,11 € | 145,94 € | 151,77 € | 157,60 € | 169,26 € | 180,92 € | 192,58 € | 204,24 € | 215,90 € | 227,56 € | 239,22 € |
| **1000** | 116,79 € | 119,71 € | 122,62 € | 128,45 € | 134,28 € | 140,11 € | 145,94 € | 151,77 € | 157,60 € | 163,43 € | 175,09 € | 186,75 € | 198,41 € | 210,07 € | 221,73 € | 233,39 € | 245,05 € |
| **1100** | 122,62 € | 125,54 € | 128,45 € | 134,28 € | 140,11 € | 145,94 € | 151,77 € | 157,60 € | 163,43 € | 169,26 € | 180,92 € | 192,58 € | 204,24 € | 215,90 € | 227,56 € | 239,22 € | 250,88 € |
| **1200** | 128,45 € | 131,37 € | 134,28 € | 140,11 € | 145,94 € | 151,77 € | 157,60 € | 163,43 € | 169,26 € | 175,09 € | 186,75 € | 198,41 € | 210,07 € | 221,73 € | 233,39 € | 245,05 € | 256,71 € |
| **1400** | 140,11 € | 143,03 € | 145,94 € | 151,77 € | 157,60 € | 163,43 € | 169,26 € | 175,09 € | 180,92 € | 186,75 € | 198,41 € | 210,07 € | 221,73 € | 233,39 € | 245,05 € | 256,71 € | 268,37 € |

# MÂNER/ TRAVERSĂ

## SAS 6113

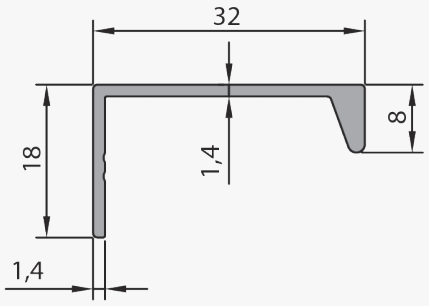


## SAS 6113B

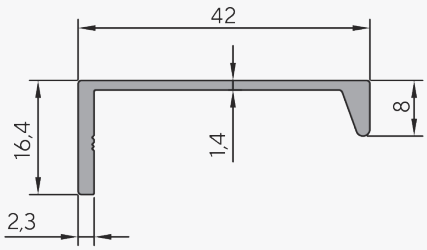


## SAS 6114

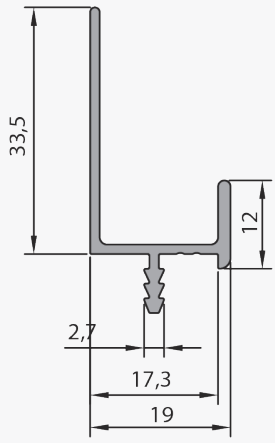


## SAS 6116

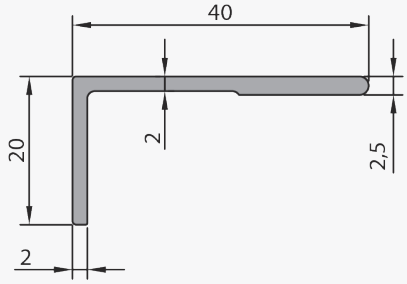


## SAS 6122

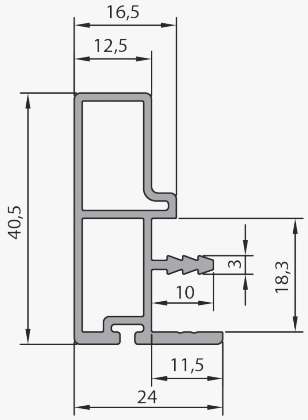


## SAS 6123

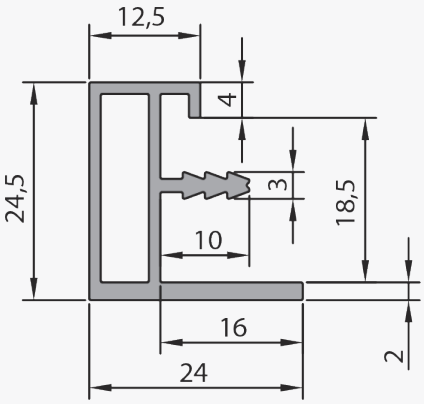


| Cod articol | Descriere | | U.M. | Preț |
|---|---|---|---|---|
| SAS 6113-3000 AL1 | Profil mâner din aluminiu, pentru fronturi | 10 | 3 ML | 22,50 € |
| SAS 6113-3000 C35 | Profil mâner din aluminiu, pentru fronturi | 10 | 3 ML | 34,14 € |
| SAS 6113B_3000 AL1 | Profil mâner din aluminiu, pentru fronturi | 10 | 3 ML | 28,14 € |
| SAS 6113B_3000 C35 | Profil mâner din aluminiu, pentru fronturi | 10 | 3 ML | 30,00 € |
| SAS 6113B_3000 C2 | Profil mâner din aluminiu, pentru fronturi | 10 | 3 ML | 31,50 € |
| SAS 6114-3000 AL1 | Profil mâner din aluminiu, pentru fronturi | 10 | 3 ML | 30,40 € |
| SAS 6116-3000 AL1 | Profil mâner din aluminiu, pentru fronturi | 10 | 3 ML | 31,69 € |
| SAS 6122-3000 AL1 | Profil mâner din aluminiu, pentru fronturi | 4 | 3 ML | 52,00 € |
| SAS 6123-3000 AL1 | Profil mâner din aluminiu, pentru fronturi | 4 | 3 ML | 32,00 € |
| SAS 020-3000 AL1 | Profil traversă din aluminiu, pentru fronturi | 10 | 3 ML | 20,95 € |
| SAS 020-3000 C35 | Profil traversă din aluminiu, pentru fronturi | 10 | 3 ML | 24,50 € |
| SAS 020-3000 C2 | Profil traversă din aluminiu, pentru fronturi | 10 | 3 ML | 24,50 € |
| SAS TBS1 | Accesorii prindere profil SAS 020 | - | set | 7,00 € |
| SAS TBS2 | Accesorii prindere profil SAS 020 | - | set | 11,45 € |

# WATERFALL

- Sistem de profile din aluminiu pentru pereți din sticlă, incorporabili în mobilier



**Instrucțiuni montaj**

| Cod articol | Descriere | U.M. | Preț |
|---|---|---|---|
| SAS WF1-3000 AL1 | Profil inferior | 3 ML | 30,18 € |
| SAS WF2-3000 AL1 | Profil superior | 3 ML | 36,55 € |
| SAS WF3-3000 AL1 | Profil lateral | 3 ML | 15,05 € |
| SAS WF4-3000 AL1 | Profil îmbinare colț | 3 ML | 23,43 € |
| SAS WF5-3000 AL1 | Profil fixare pe perete | 3 ML | 20,70 € |
| SAS WF6-3000 AL1 | Profil pentru sticlă | 3 ML | 25,87 € |
| SAS WF-C | Clemă sistem | buc. | 0,98 € |
| SAS WF111 | Garnitură profil inferior | 3 ML | 2,59 € |

## SAS WF 1

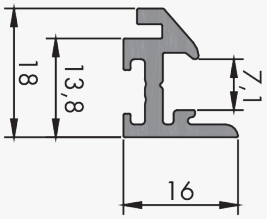


## SAS WF 2

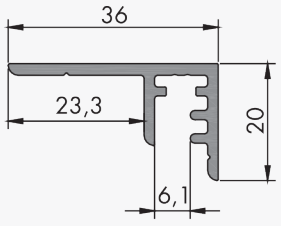


## SAS WF 3

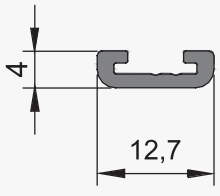


## SAS WF 4

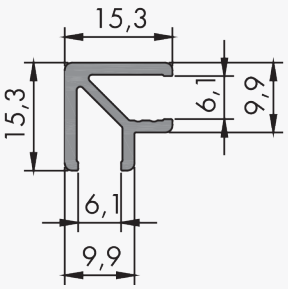


## SAS WF 5

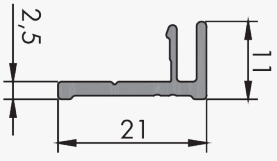


## SAS WF 6

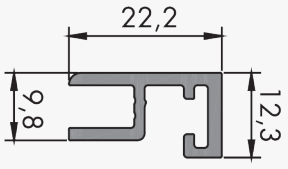

vitris

# VITRIS

## Vitrine securizate cu uși glisante

### CARACTERISTICI PRINCIPALE

- soluție elegantă pentru expunerea în siguranță a obiectelor valoroase.
- sistem de siguranță anti-efracție în 3 puncte.
- dispozitiv integrat, reglabil, de amortizare.
- sistem modular care permite utilizarea garniturilor pentru o grosime de sticlei de 6 și, respectiv, 8 milimetri.
- rulare silențioasă.
- ușor de montat.



## VITRIS

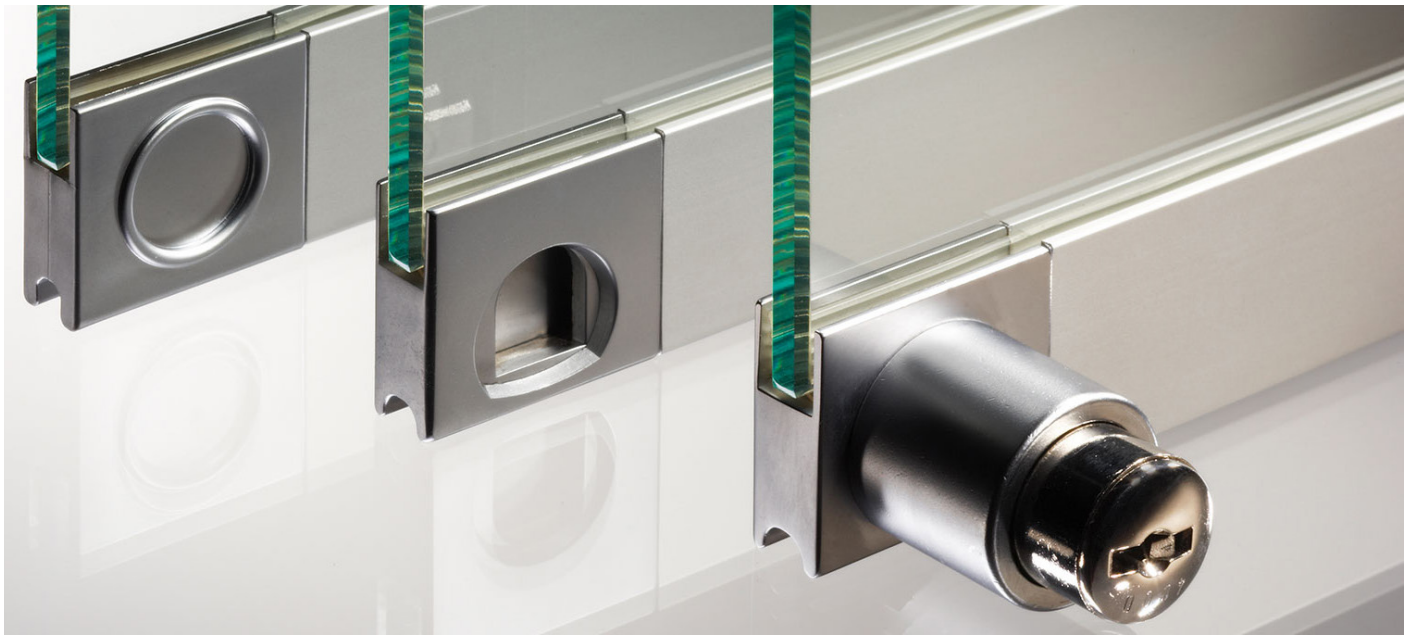

| Cod articol | Descriere | Finisaj | U.M. | Preț |
|---|---|---|---|---|
| 605020 | Șină dublă superioară, protecție cu folie textilă | ALU E6 / EV1 | ML | 12,43 € |
| 605090 | Șină dublă inferioară cu bandă dublu adezivă, protejată cu folie | ALU E6 / EV1 | ML | 7,41 € |
| 605040 | Profil de glisare Supra-8 pentru sticlă de 8 mm, protejată cu folie | ALU E6 / EV1 | ML | 12,45 € |
| 605050 | Role Supra: rulmenți din oțel acoperiți cu plastic (POM) | CARCASĂ DIN OȚEL | buc. | 4,33 € |
| 605070 | Terminație 2,5 mm, pentru sticlă cu grosime de 6 mm | KU CROMAT | buc. | 1,70 € |
| 605071 | Terminație 2,5 mm, pentru sticlă cu grosime de 8 mm | KU CROMAT | buc. | 1,52 € |
| 606120 | Profil plastic pentru amortizare și protecție antipraf | KU TRANSPARENT | ML | 6,93 € |
| 606310 | Cheder Supra-8 (pentru sticlă cu grosime de 6 mm) | KU TRANSPARENT | ML | 1,99 € |
| 606410 | Dispozitiv de amortizare și antifurt pentru șina superioară dublă geam de 6 mm | KU TRANSPARENT | buc. | 1,87 € |
| 606420 | Dispozitiv de amortizare și antifurt pentru șina superioară dublă geam de 8 mm | KU TRANSPARENT | buc. | 1,66 € |
| 606450 | Mâner încorporat pentru sticlă de până le 8 mm, utilizabil stânga/dreapta | KU CROMAT | buc. | 5,51 € |
| 132824215 | Încuietoare Secura, utilizabilă stânga/dreapta | KU CROMAT | buc. | 22,10 € |
| 606600 | Adaptor Secura, utilizabil stânga/dreapta | KU CROMAT | buc. | 8,71 € |
| 241823036 | Butuc interschimbabil Secura cu două chei | ZN NICHEL | buc. | 4,20 € |
| 620220 | Încuietoare pentru sticlă de până la 8 mm, utilizabilă stânga/dreapta | ALU | buc. | 38,20 € |
| 606110 | Profil ramă, protejat cu folie | ALU E6 / EV1 | ML | 9,16 € |
| 606100 | Șină inferioară dublă pentru profilul ramei | ALU E6 / EV1 | ML | 9,54 € |
| 606350 | Profil protecție antipraf pentru sticlă de 6 mm | ALU | ML | 17,25 € |
| 606360 | Profil protecție antipraf pentru sticlă de 8 mm | ALU | ML | 25,04 € |

# Panouri de sticlă
→

6



# ⑥ Panouri de sticlă

## STICLĂ PENTRU RAME DIN ALUMINIU ȘI UȘI GLISANTE

Panourile de sticlă sunt folosite în amenajările interioare și designul de mobilier pentru aspectul modern și rafinamentul conferit de suprafețele ample.

Sticla poate fi montată în ramele special proiectate pentru a susține astfel de panouri, pentru realizarea ușilor glisante, a fronturilor sau ușilor pentru dulapuri, în dressing, living, bucătărie sau birou.



### STICLĂ

| Cod | Descriere | Grosime sticlă (mm) | Preț* |
|---|---|---|---|
| STSAB4MM | Sticlă sablată | 4 | 36,92 € |
| STSCLA4MM | Sticlă clară | 4 | 28,80 € |
| STSCLA6MM | Sticlă clară | 6 | 53,65 € |
| STFUM4MM | Sticlă fumurie | 4 | 59,69 € |
| OGLIN4MM | Oglindă simplă | 4 | 44,31 € |
| OGLFU4MM | Oglindă fumurie | 4 | 61,31 € |

*Preț pe metru pătrat.



### SERVICII/ ACCESORII

| Cod | Descriere | Unitate | Preț |
|---|---|---|---|
| SABLARE | Sablare simplă | MP | 14,38 € |
| GAURIRE | Găurire | BUC. | 2,65 € |
| APLFOLIE | Aplicare folie protecţie | MP | 28,75 € |
| CANTUIRE | Şlefuire contur drept sau rotund | ML | 4,85 € |
| SBGP01 | Șaibă plastic plată pentru fixarea mânerului în sticlă | 100 BUC. | 5,00 € |



Alb RAL9003 / RAL 9010 | Crem deschis/ RAL 1015 | Cappuccino RAL 1236 | Negru RAL9005 | Gri albăstrui RAL7000 | Portocaliu Terracotta RAL 8815 | Roșu RAL 1586 | Gri antracit RAL 7016

Atenție! Culorile tipărite în acest catalog sunt orientative şi pot diferi de culorile reale ale sticlei. Pentru a alege culoarea, consultaţi mostrarul de sticlă sau cartela RAL.

# Sisteme de uși
→

7



# SLIDELINE M

## Sistem de uși culisante

Un singur sistem, nenumărate aplicații.

**SlideLine M** este ușor de proiectat și asamblat în dulapuri cu 1, 2 sau 3 uși. Oriunde este utilizat în corpurile suspendate din bucătărie, într-o bibliotecă, mobilier pentru copii sau comode, **SlideLine M** impresionează prin versatilitatea sa extraordinară.

Profilele de rulare sau ghidare pot fi montate oriunde în corpuri sau pe blaturi.





VIDEO

MONTAJ (PDF)

# SLIDELINE M

## CARACTERISTICI PRINCIPALE

- potrivit tuturor tipurilor de mobilier cu ramă din lemn, sticlă sau aluminiu
- amortizor Silent System integrat pe componenta de rulare
- greutate ușă: max 30 kg/ ușă
- lățime ușă: min. 450 mm/ max. 1800 mm
- înălțime ușă: min. 300 mm/ max. 2000 mm
- reglaj pe înălțime: ± 2,0 mm



### Componente sistem

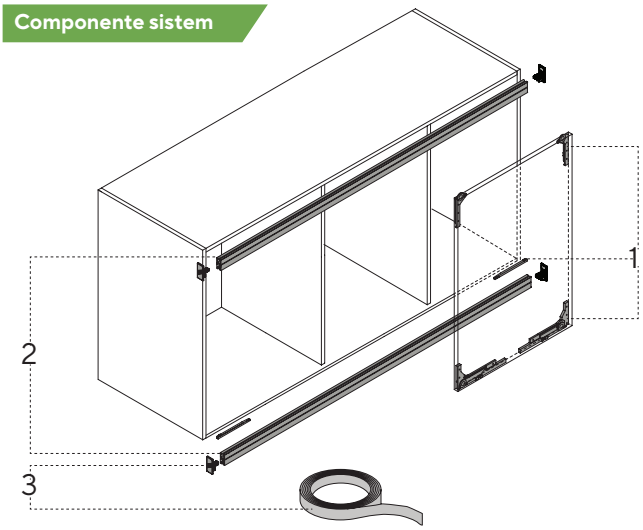


### Elemente de rulare și ghidare



### Seturi colorate

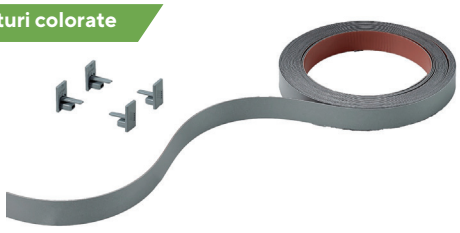

### Profile de rulare și ghidare





### Număr de uși și poziție ușă

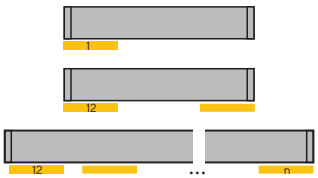


### Reglaj pe înălțime

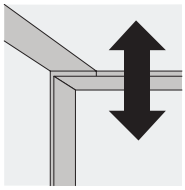


### Material ușă

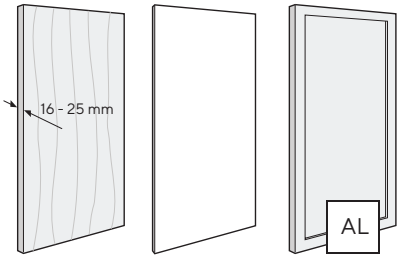

## SLIDELINE M

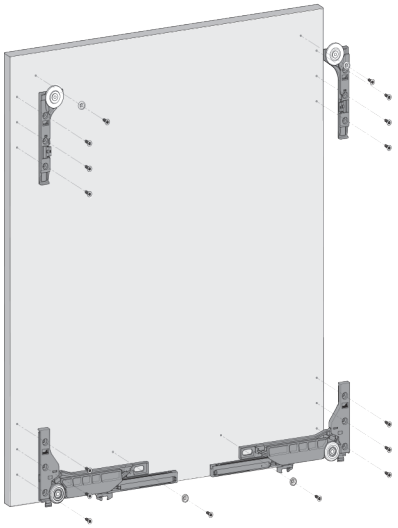

• Dimensiuni montaj pentru ramă uși din lemn, aluminiu / 55mm cu și fără Silent System

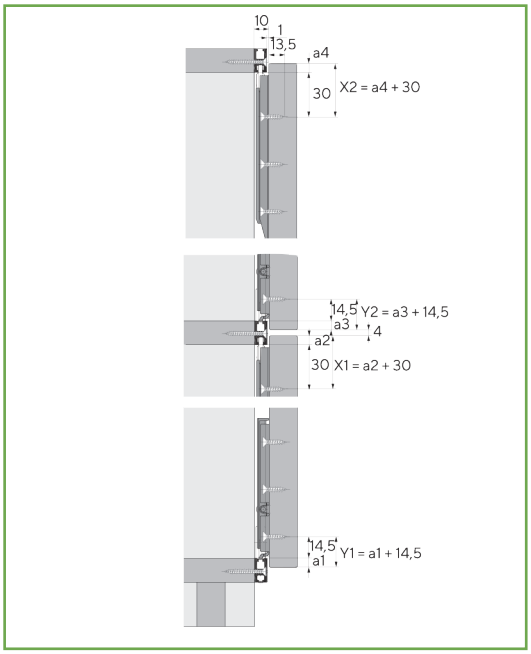


**Exemple de montaj**

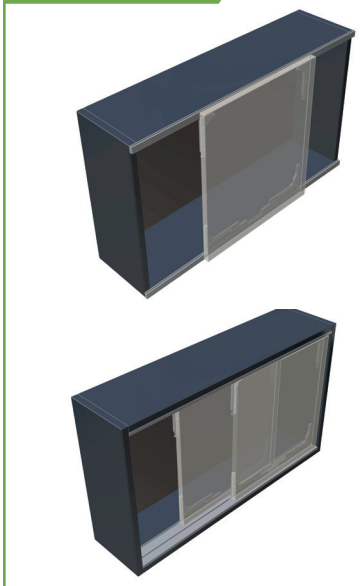

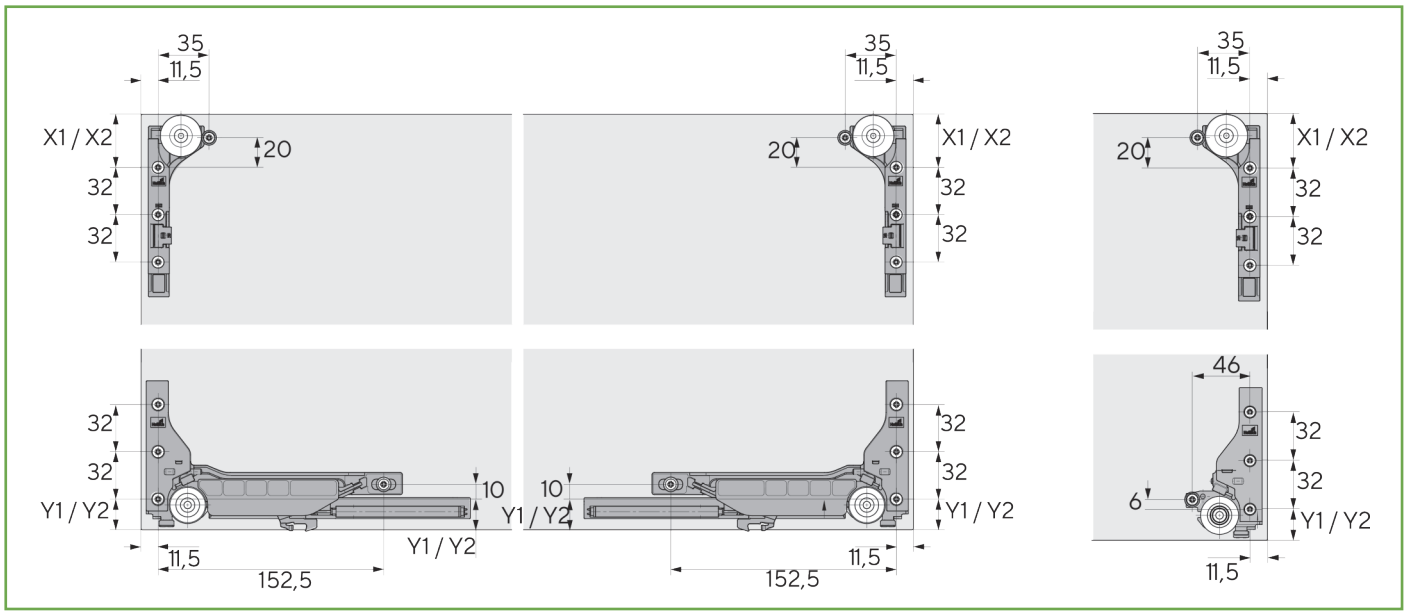


| Cod | Descriere | Lungime | Preț |
|---|---|---|---|
| 9156338 | Set componente de rulare și ghidare, cu Silent System integrat, lățime ușă min. 450 mm, sarcină max 30 kg | - | 102,14 € |
| 9209226 | Profil înălțime 18 mm (include 2 cleme de montare, șuruburi de fixare) | 4.000 mm | 71,97 € |
| 9239329 | Profil cu 1 cale pentru uși încadrate, montaj prin presare | 4.000 mm | 14,20 € |
| 9236576 | Profil cu 2 cai pentru uși încadrate, fixare cu șuruburi/ lipire | 4.000 mm | 61,10 € |
| 9229154 | Șablon de montaj | - | 2,50 € |
| 9209278 | Set pentru ascunderea profilelor de rulare cu carcasă colorată, 18 mm, argintiu | 4.000 mm | 29,50 € |
| 9209280 | Set pentru ascunderea profilelor de rulare cu carcasă colorată, 18 mm, negru | 4.000 mm | 29,50 € |
| 9209283 | Set pentru ascunderea profilelor de rulare cu carcasă colorată, 18 mm, alb | 4.000 mm | 29,50 € |

# TOP LINE XL

## Sistem de uși culisante aplicate

Din podea până la plafon, ușile fără feronerie vizibilă sunt o declarație despre inovație și stil.

Sistemul pentru uși culisante **TopLineXL** de la **Hettich** este elementul cheie pentru un dressing cu design minimalist și elegant. Soluția setează noi standarde pentru ușurința în instalare și utilizare.





# TOP LINE XL

## CARACTERISTICI PRINCIPALE

- mișcarea silențioasă oferită de tehnologia Silent System și aspectele de proiectare care permit ascunderea șuruburilor îi oferă un design rafinat și elegant.
- **Top Line XL** aduce un confort impresionant pentru utilizator prin utilizarea facilă, intuitivă.
- sistemul inovator de ghidare permite așezarea ușilor pe podea fără a se deteriora.
- componentele ghidajului sunt retractabile.
- greutate maximă: 80kg / ușă

**Componente sistem**

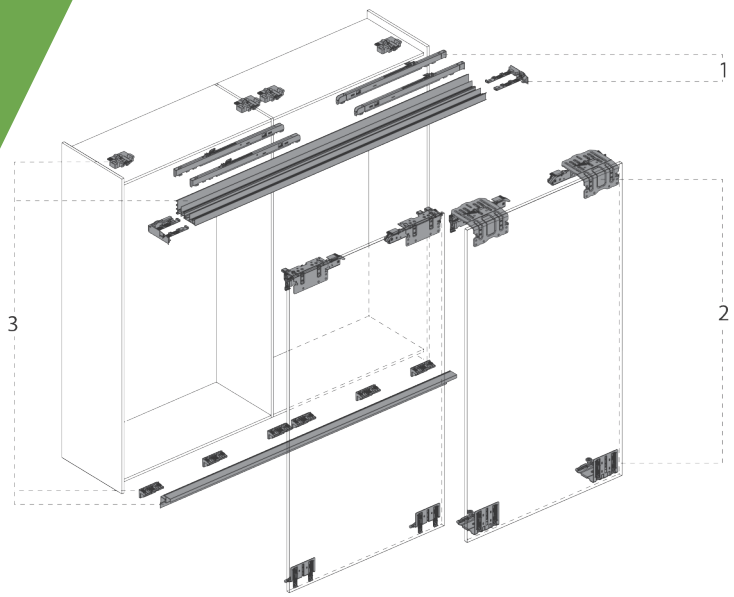


**Elemente de rulare și ghidare**



**Silent System**



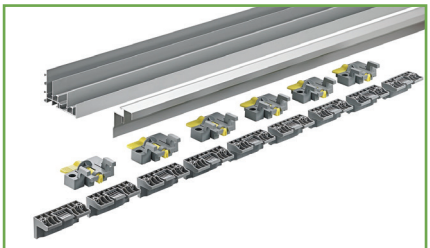

**Profile de rulare și ghidare**

**Tipar găurire ușă**

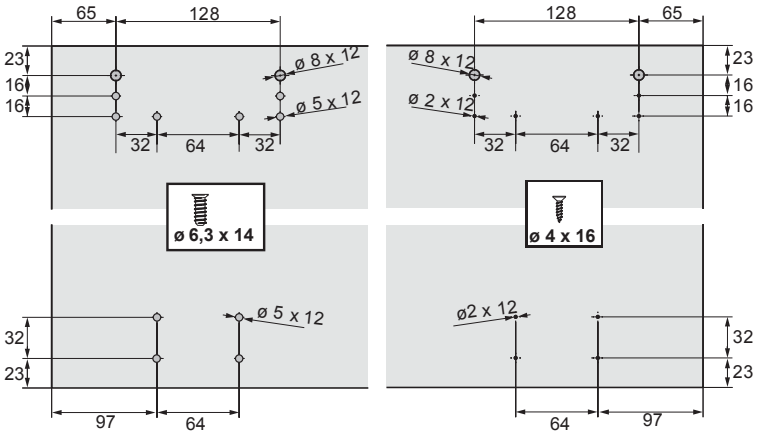


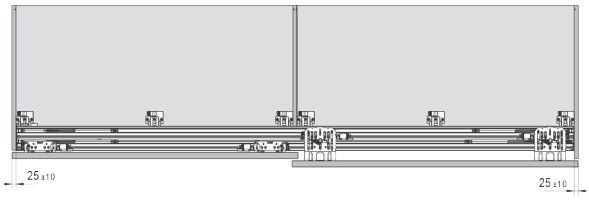


**Secțiune orizontală, 2 uși**

**MONTAJ (VIDEO)**

**MONTAJ (PDF)**

# TOP LINE XL

**Dimensiuni montaj 2 uși**

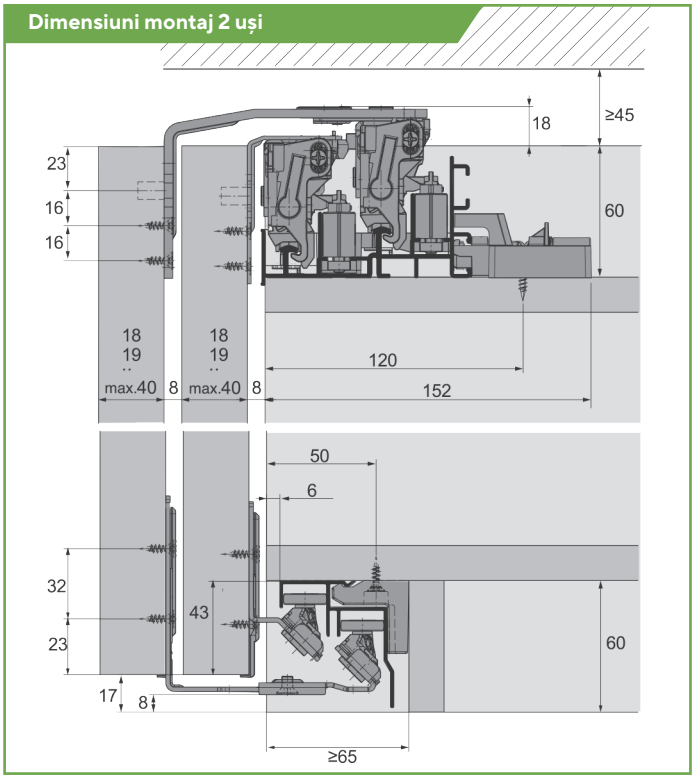


**Vedere în secțiune a corpului de mobilier**

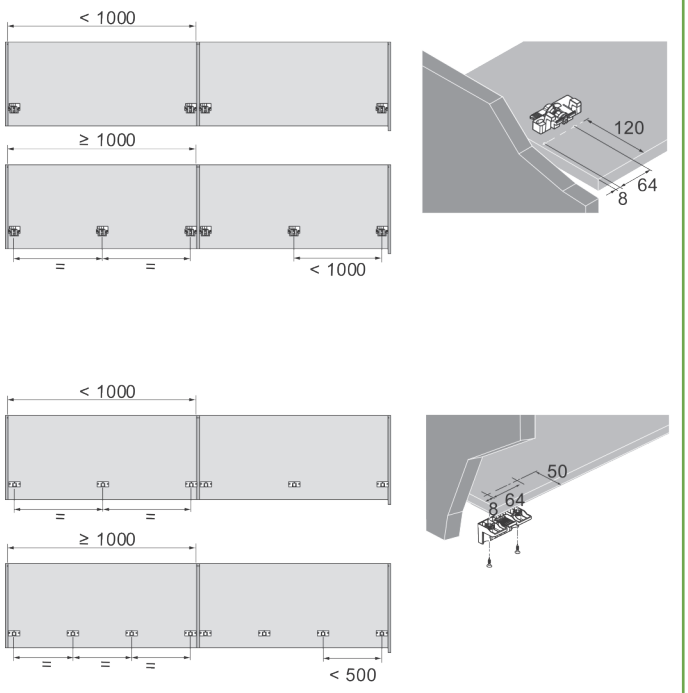




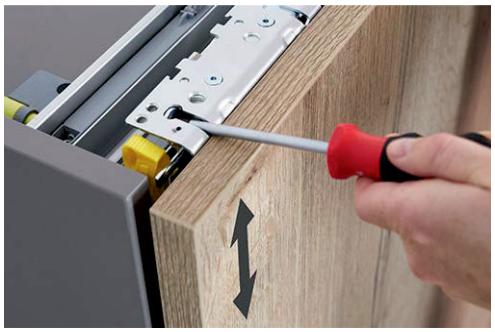

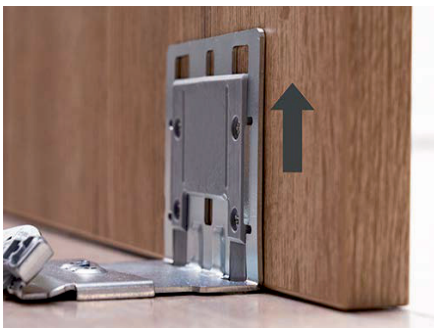

| Cod | Descriere | Număr uși | Capacitate | Preț |
|---|---|---|---|---|
| 9275794 | Set role pentru grosimi de 22-30 mm | 2 | 80 kg / ușă | 203,50 € |
| 9275785 | Set role pentru grosimi de 22-30 mm | 3 | 80 kg / ușă | 278,85 € |
| 9276732 | Set amortizare Silent System | 2 | 30 - 80 kg / ușă | 91,03 € |
| 9276643 | Set amortizare Silent System | 3 | 30 - 80 kg / ușă | 183,43 € |
| 9278672 | Set profile aluminiu și cleme fixare, 2300 mm | | | 165,83 € |
| 9278657 | Set profile aluminiu și cleme fixare, 4000 mm | | | 288,38 € |

# TOP LINE L

## Sistem de uși culisante aplicate

**TopLineL** se remarcă prin confort și ușurință în utilizare.

Imaginea de ansamblu este completată printr-un montaj simplu și rapid al ușilor, cu profile, care se fixează fără a fi nevoie de scule.





**MONTAJ (PDF)**

# TOP LINE L

## CARACTERISTICI PRINCIPALE

- mișcarea silențioasă oferită de tehnologia **Silent System** și aspectele de proiectare care permit ascunderea șuruburilor îi oferă un design rafinat și elegant.
- greutate maximă de până la 50 kg / ușă
- grosimi de ușă: 18-30 mm
- amortizare la închidere- standard
- amortizare la deschidere - opțional
- lungime profile: 2300 și 4000 mm

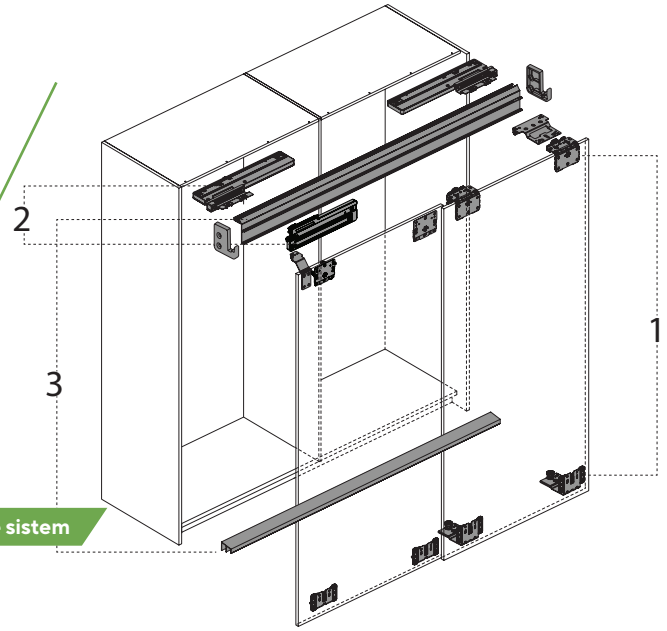

Componente sistem

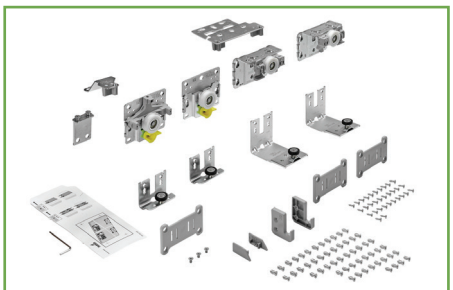
Elemente de rulare și ghidare

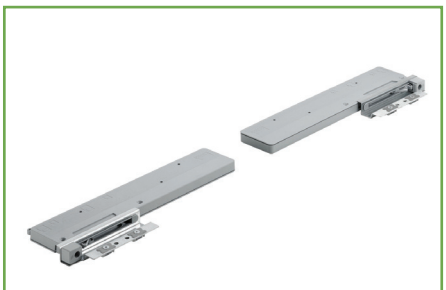
Silent System


Profile de rulare și ghidare

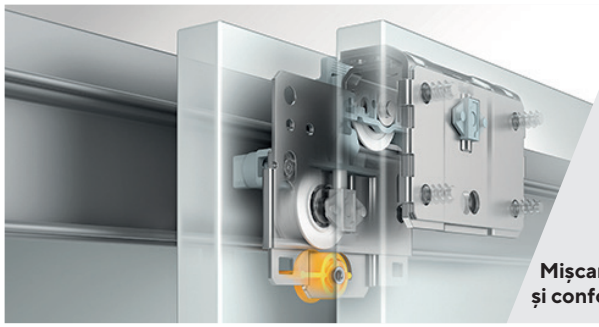
Mișcare silențioasă și confort superior

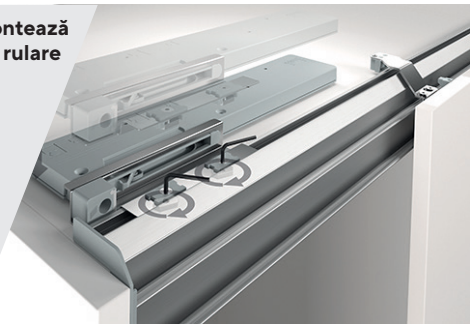
Amortizorul se montează rapid în profilul de rulare

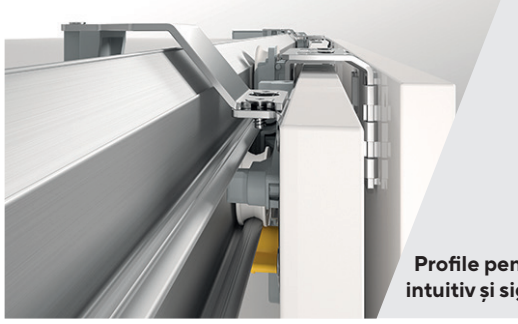
Profile pentru montajul intuitiv și sigur al ușilor

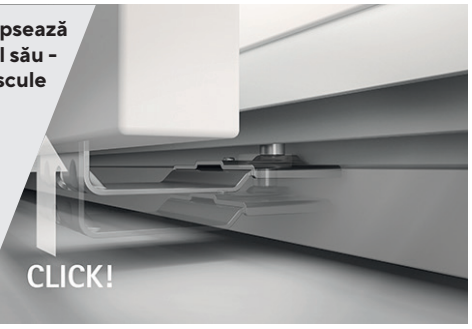

Profilul de ghidare se clipsează pur și simplu la locul său - montaj fără scule

# TOP LINE L

## Dimensiuni montaj

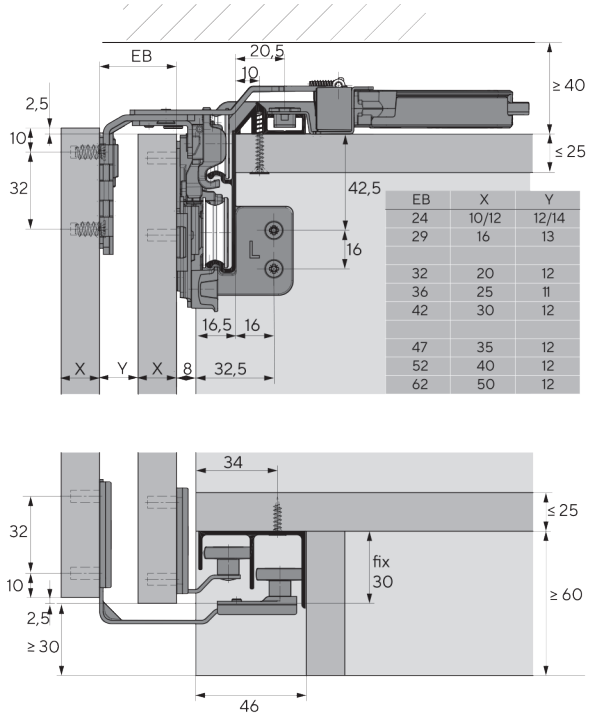


| EB | X | Y |
|---|---|---|
| 24 | 10/12 | 12/14 |
| 29 | 16 | 13 |
| 32 | 20 | 12 |
| 36 | 25 | 11 |
| 42 | 30 | 12 |
| 47 | 35 | 12 |
| 52 | 40 | 12 |
| 62 | 50 | 12 |

## Secțiune orizontală, 2 uși

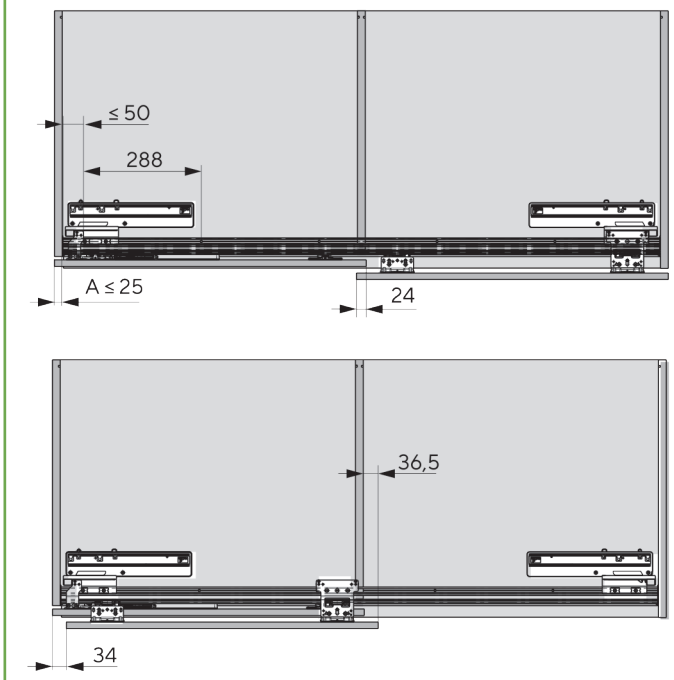






| Cod | Descriere | Număr uși | Capacitate | Preț |
|---|---|---|---|---|
| 9242711 | Set role, ușă față stânga, pentru grosimi de 18-30 mm | 2 | 50 kg / ușă | 71,25 € |
| 9242712 | Set role, ușă față dreapta, pentru grosimi de 18-30 mm | 2 | 50 kg / ușă | 71,25 € |
| 9242238 | Set amortizare Silent System închidere | 2 | 50 kg / ușă | 44,00 € |
| 9242227 | Set amortizare Silent System deschidere | 2 | 50 kg / ușă | 24,85 € |
| 9277164 | Set profile aluminiu și cleme fixare, 2300 mm | | - | 63,20 € |
| 9242713 | Set role, pentru grosimi de 18-30 mm | 3 | 50 kg / ușă | 96,95 € |
| 9242240 | Set amortizare închidere Silent System | 3 | 50 kg / ușă | 82,00 € |
| 9277167 | Set profile aluminiu și cleme fixare, 4000 mm | | - | 106,50 € |
| 9242228 | Set amortizare deschidere Silent System - OPȚIONAL | 3 | 50 kg / ușă | 49,50 € |
| 9254630 | Set amortizare coliziune Silent System, pentru ușile din spate - OPTIONAL | 3 | - | 16,85 € |

# WINGLINE L

## Sistem de uși culisante pliante

**WingLine L** vă permite să produceți uși culisante pliabile într-o clasă de confort complet nouă. Sistemul revoluționar de deschidere oferă acces la tot ce se află în interiorul dulapului printr-o singură acționare. Efect panoramic impresionant și performanță optimă de funcționare: deschidere amortizată, montaj fără scule, precum și pătrunderea minimă a ușii.



## CARACTERISTICI PRINCIPALE

- sistem de uși pliante pentru mobilier de dormitor, bucătărie și birou
- montaj pe partea superioară. Ușile pot fi montate fără unelte, iar dulapul poate fi asamblat de un singur montator
- mecanism de deschidere Push to move
- deschidere amortizată, uși fară mâner
- proeminență minimă a ușii pentru mai mult spațiu
- susținere durabilă și fermă pentru uși de până la 25 kg/segment, 2400 mm înălțime și 600 mm lățime

**MONTAJ (PDF)**

**VIDEO**

**Format și greutate ușă**

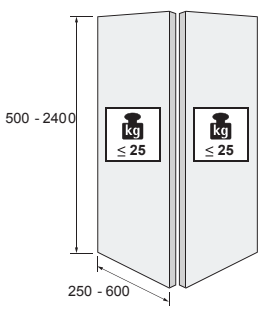


**Opțiuni de reglaj**

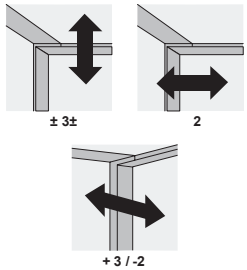


**Grosime ușă**

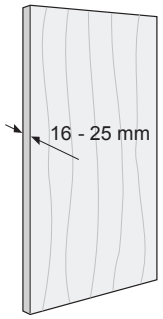


**Push to move**

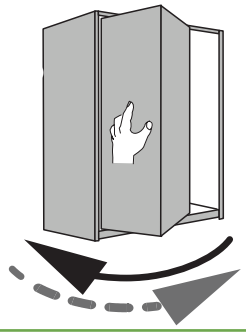

# ⑦ Sisteme de uși

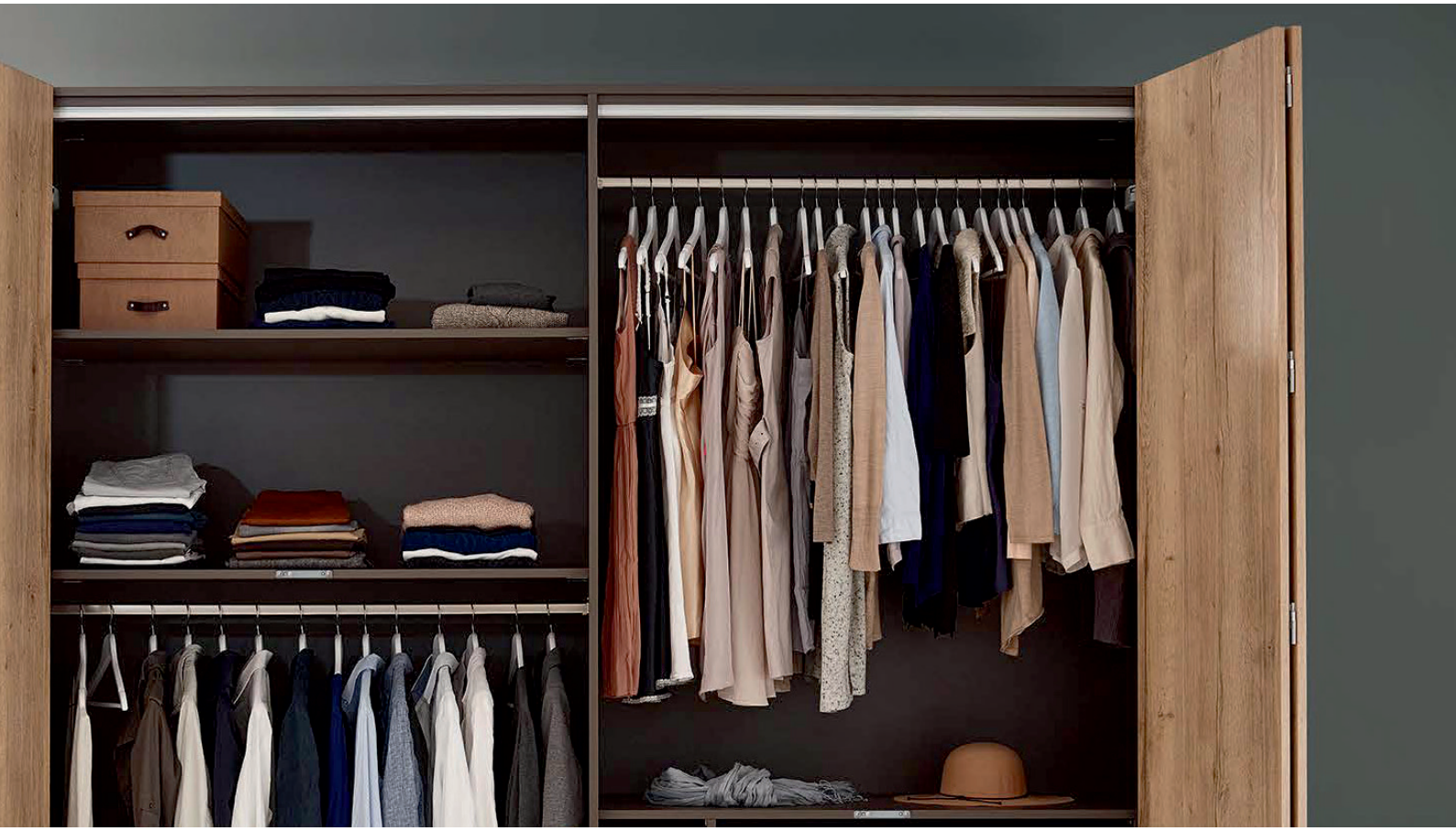

| Cod | Descriere | Montaj | Finisaj | Preț |
|---|---|---|---|---|
| 9237880 | Set componente pentru segmente de ușă de până la 25 kg, fara auto-închidere | stânga | - | 42,35 € |
| 9237881 | Set componente pentru segmente de ușă de până la 25 kg, fara auto-închidere | dreapta | - | 42,35 € |
| 9278485 | Set de componente de rulare glisieră inferioară, cu funcție de auto-închidere, 25 kg | stânga | gri | 46,60 € |
| 9278486 | Set de componente de rulare glisieră inferioară, cu funcție de auto-închidere, 25 kg | dreapta | gri | 46,60 € |
| 9278604 | Set componente de rulare cu patină inferioară, fără funcție de auto-închidere, 25 kg | stânga | negru | 51,25 € |
| 9278606 | Set componente de rulare cu patină inferioară, fără funcție de auto-închidere, 25 kg | dreapta | negru | 51,25 € |
| 9278487 | Set de componente de rulare glisieră inferioară, cu funcție de auto-închidere, 25 kg | stânga | alb | 51,25 € |
| 9278488 | Set de componente de rulare glisieră inferioară, cu funcție de auto-închidere, 25 kg | dreapta | alb | 51,25 € |
| 9239310 | Set profile aluminiu, lungime 2400 mm | - | - | 55,17 € |
| 9279125 | Set profil cu ghidare inferioară, 2400 mm | - | negru | 106,00 € |
| 9279169 | Set profil cu ghidare inferioară, 2400 mm | - | alb | 106,00 € |
| 9238122 | Set complet Pull to move Silent | dreapta | gri | 108,50 € |
| 9238123 | Pull to move Silent | stânga | gri | 108,50 € |
| 9238052 | Set piston Push to move, pentru uși de greutate mare | stânga | - | 64,63 € |
| 9238053 | Set piston Push to move, pentru uși de greutate mare | dreapta | - | 64,63 € |
| 9266220 | Mecanism magnetic standard stay closed pentru setul de bază push to move | - | gri | 25,87 € |
| 9278694 | Set 2 balamale pafta cu reglaj pentru luft și pivotare, montare prin înșurubare | - | - | 36,25 € |
| 9278742 | Set 3 balamale pafta cu reglaj pentru luft și pivotare, montare prin înșurubare | - | - | 54,30 € |

# WINGLINE L

## Elemente componente

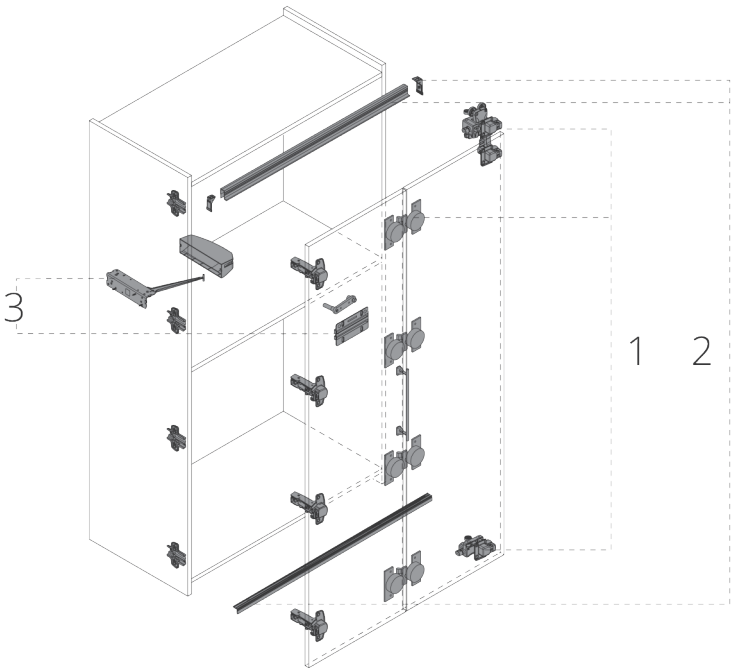


## Accesorii principale

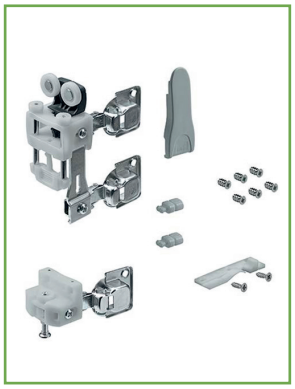

## Profile de rulare și ghidare



## Mecanism acționare





## Număr necesar de balamale în funcție de dimensiunea ușii

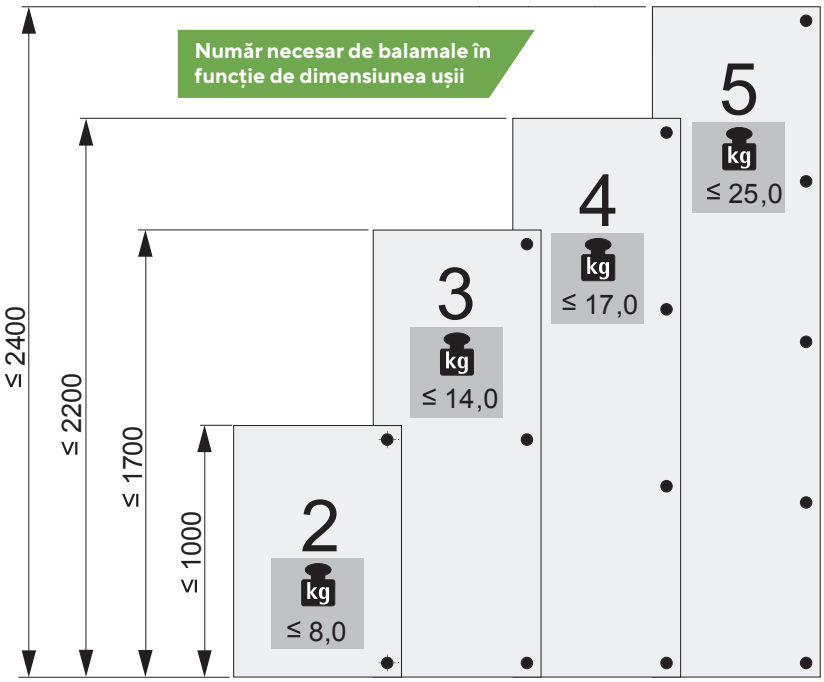

# SISTEM PENTRU UȘI RETRACTABILE KA 5740

## CARACTERISTICI PRINCIPALE

- set de glisiere ușor de instalat, contribuie la crearea unor sisteme elegante și practice.
- pentru corpuri cu adâncimi cuprinse între 450-650 mm.
- greutate maximă: 14 kg / ușă.
- înălțime maximă: 1.800 mm.
- grosime: 16 – 32 mm.
- în funcție de înălțimea corpului se folosesc între 2-4 glisiere/ușă.
- balamalele cu amortizare standard și cele pentru lezenă se comandă separat.





**MONTAJ (PDF)**

**Video prezentare**

**Exemple de montaj**

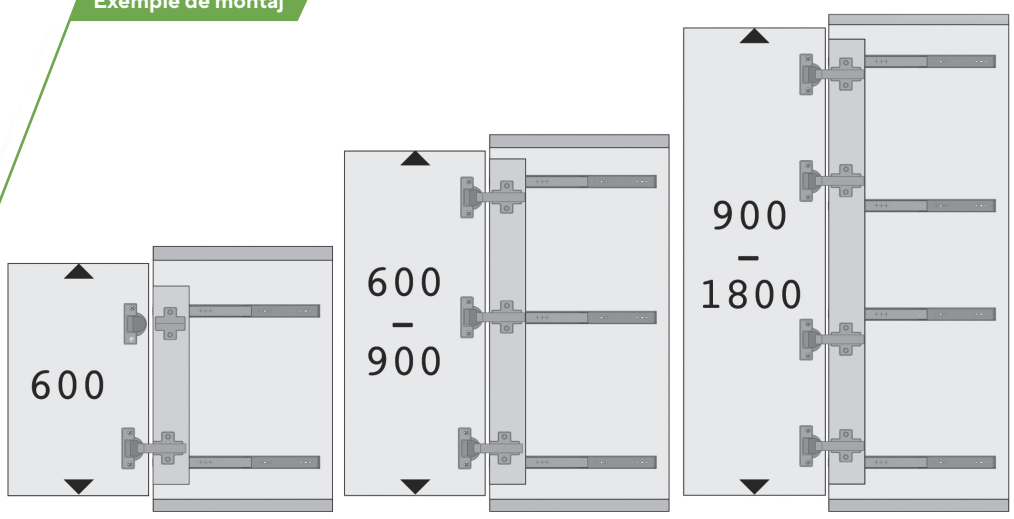

# SISTEM PENTRU UȘI RETRACTABILE KA 5740

Include un set de accesorii ce oferă stabilitate glisării și în cazul utilizării sistemelor de ridicare, acestea se vor menține în poziție orizontală.



## Setul de accesorii cuprinde:

- 8 aplicații / distanțieri, găurire de 10 mm ø
- 4 role de susținere pentru sistemele de ridicare ø 20 mm
- 4 nituri ø 6 x 10 mm
- 4 șuruburi cu cap panhead, ø 4 x 25 mm

**Set accesorii**



**Set glisiere**



| Cod | Descriere | Adâncime corp | Preț |
|---|---|---|---|
| 41374 | Sistem uși retractabile | 450 mm | 27,40 € |
| 41375 | Sistem uși retractabile | 500 mm | 28,27 € |
| 41376 | Sistem uși retractabile | 550 mm | 29,11 € |
| 41377 | Sistem uși retractabile | 600 mm | 29,96 € |
| 41378 | Sistem uși retractabile | 650 mm | 30,80 € |
| 9079526 | Set accesorii | | 10,27 € |



ACCESORIA®

# DESCOPERIȚI PLATFORMA NOASTRĂ DE COMANDĂ ONLINE!



## Rapid, eficient și la dispoziția dumneavoastră 24/7

**Acces non-stop:** Comandați produsele necesare oricând, fără a depinde de programul de lucru.
**Gestionare eficientă:** Urmăriți și gestionați ușor comenzile și istoricul acestora.
**Suport dedicat:** Suntem aici pentru orice întrebări sau asistență.

## Scanați codul QR pentru a accesa direct platforma noastră de comenzi online!

**Pași creare cont**

1 **Scanați codul QR:** Folosiți camera telefonului pentru a scana codul și a accesa platforma.
2 **Creează-ți contul:** Completați formularul de înregistrare cu datele companiei dumneavoastră.
3 **Verificare și activare:** Primiți confirmarea și activați contul pentru a începe utilizarea.
4 **Plasați comanda:** Navigați prin categoriile noastre de produse și plasați comanda cu ușurință.

## IN OUT DRIVE

# Sistem complet de uși glisante cu șină inferioară



### CARACTERISTICI PRINCIPALE

- ideal pentru închiderea dressing-urilor
- sistem adaptat şi pentru spaţii mansardate
- profile cu finisaj de aluminiu (AL) şi culori RAL
- înălţime recomandată: maxim 2.700 mm/ușă
- lăţime recomandată: maxim 1.200 mm/ușă
- greutate: 80 kg/uşă
- raport max. înălțime/lățime: 2,5/1

**Instrucțiuni montaj**

**Aluminiu**

**RAL**

Glisare laterală, paralel cu peretele, sistem cu 1 ușă

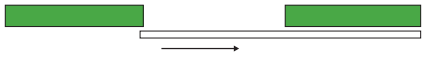

Glisare laterală, paralel cu peretele, sistem cu 2 uși



Ușile glisează una în fața celeilalte, fiind încastrate între pereți.
Sistem cu minim 2 uși.

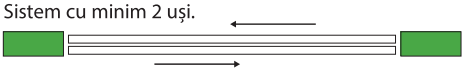

- Termenul de producție este comunicat în 24 de ore de la confirmarea comenzii.



În funcție de inlay-ul folosit și de greutatea ușilor, sunt comandate separat

| Cod 1 cale | Descriere | Preț |
|---|---|---|
| SAS 510.330.00 AL1 | Profil divizor | 13,13 € |
| SAS 580.002 | Amortizor Soft Close, uși < 50 Kg | 33,77 € |
| SAS 580.003 | Amortizor Soft Close, uși 50 - 100 Kg | 41,63 € |
| SAS 540.200 | Set opritori superiori | 18,40 € |
| SAS 520.000.10 | Garnitură pentru sticlă de 4 mm | 1,70 € |
| SAS 520.001.10 | Garnitură pentru sticlă de 6 mm | 1,70 € |
| SAS 520.002.10 | Garnitură pentru sticlă de 8 mm | 3,38 € |
| SAS 550.000 | Șurub asamblare | 0,70 € |
| SAS 590.450.00 | Mâner încastrat pentru In-Out | 12,08 € |

Reperele de preț pot fi identificate în "Lista de prețuri" în funcție de numărul de șine și de lungimea ușii:

| Cod 1 cale | Preț | Cod 2 căi | Preț | Lungime ușă |
|---|---|---|---|---|
| IOD.A.1 | 178,41 € | IOD.B.1 | 171,55 € | 750 |
| IOD.A.2 | 192,13 € | IOD.B.2 | 185,28 € | 751 - 1.000 |
| IOD.A.3 | 212,72 € | IOD.B.3 | 198,99 € | 1.001 - 1.200 |
| IOD.A.4 | 233,30 € | IOD.B.4 | 219,59 € | 1.201 - 1.500 |

* Pentru fiecare divizior sunt necesare două șuruburi
* Dimensiuni exprimate în milimetri

# IN OUT DRIVE

**Elemente componente sistem complet:**

- șină glisare superioară
- șină glisare inferioară
- profil vertical (mâner)
- profil orizontal superior
- profil orizontal inferior
- perie laterală
- perie spate
- set role superioare și inferioare
- element de frânare superior și inferior



**Profil orizontal superior**

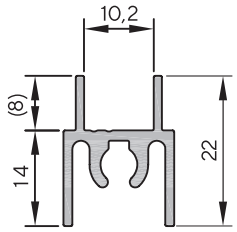


SAS 510.360.00

**Profil orizontal inferior**

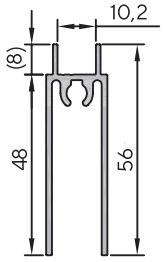


SAS 510.300.00

**Profil divizor orizontal**

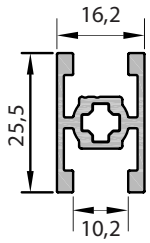


SAS 510.330.00

**Profil vertical simetric**

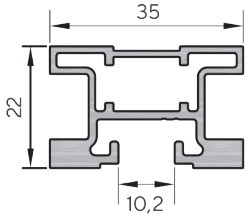


SAS 510.200.00

**Șină superioară cu 2 căi**

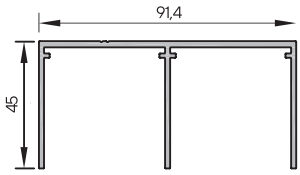


SAS 510 151 00

**Șină inferioară cu 2 căi**

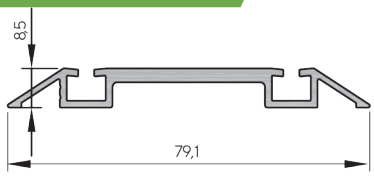


SAS 510.103.00

**Set opritori superiori**

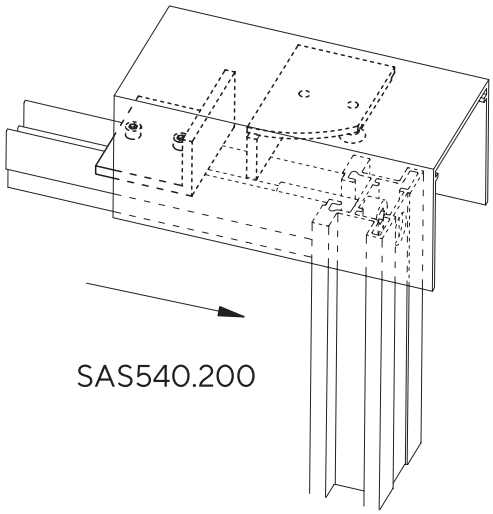

SAS540.200

**Șină superioară cu 1 cale**

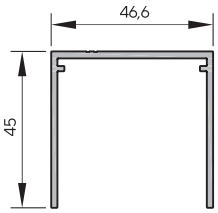


SAS 510.150.00

**Șină inferioară cu 1 cale**

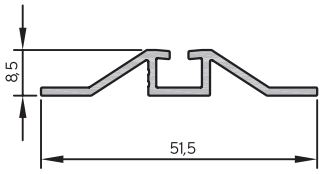


SAS 510.100.00

- Termenul de producție este comunicat în 24 de ore de la confirmarea comenzii.

# CRYSTAL

## Uși glisante din sticlă, fără ramă și fără șină inferioară

### CARACTERISTICI PRINCIPALE

- finisaj: oțel inoxidabil
- capacitate: 100 kg, distribuite uniform
- sistem glisare: aluminiu
- dimensiuni corp: 600/ 900/ 1200 mm
- opțional: capace pentru capetele glisierelor, balamale.

### MONTAJ (PDF)



| Cod | Descriere | U.M. | Preț |
|---|---|---|---|
| SAS 210.161 AL1 | Cale de rulare | ML | 21,27 € |
| SAS 110.100 AL 1 | Profil de acoperire | ML | 12,87 € |
| SAS 110.110 AL1 | Profil pentru montaj pe perete | ML | 14,17 € |
| SAS 730.240 | Set montaj ușă | set | 262,39 € |
| SAS 430.100 | Set role (1 rola + 1 opritor) | set | 17,76 € |
| SAS 430.110 | Set role cu amortizare (1 rola cu amortizare + 1 activator) | set | 53,42 € |

**SAS 210.161**
**Cale de rulare**

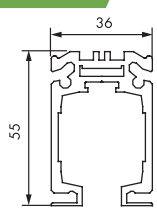


**SAS 110.110**
**Profil montaj perete**

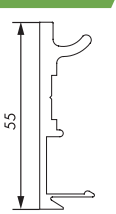


**SAS 110.100**
**Profil de acoperire**

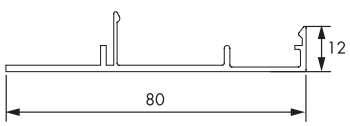




# EASY DRIVE

## Sistem complet de uși glisante cu șină inferioară

Pentru panouri de până la 19 mm grosime:

- înălțime recomandată: 2.700 mm
- lățime recomandată: 1.500 mm



**Instrucțiuni montaj**

# EASY DRIVE

- pentru realizarea sistemelor, precizați dimensiunile golului, numărul de uși, numărul și poziția divizoarelor și tipul de inlay.
- se poate utiliza fie amortizorul, fie opritorul superior.
- în funcție de inlay-ul folosit și de greutatea ușilor, se comandă separat accesoriile opționale.



Reperele pot fi identificate în "Lista de preț" în funcție de numărul de șine și lungimea ușii:

| Cod 1 cale | Preț | Cod 2 căi | Preț | Lungime ușă |
|---|---|---|---|---|
| ED.A.1 | 143,22 € | ED.B.1 | 185,28 € | 750 |
| ED.A.2 | 159,14 € | ED.B.2 | 205,86 € | 751 - .000 |
| ED.A.3 | 185,66 € | ED.B.3 | 240,17 € | 1001 - 1200 |
| ED.A.4 | 201,57 € | ED.B.4 | 260,75 € | 1201 - 1500 |

* Dimensiuni exprimate în milimetri

**Profil vertical SAS 510.219**

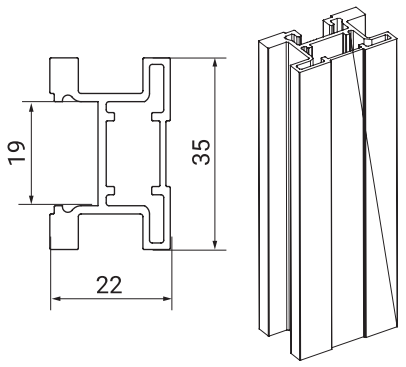


**Profil orizontal superior SAS 510.339**

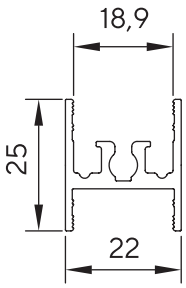


**Profil orizontal inferior SAS 510.319**

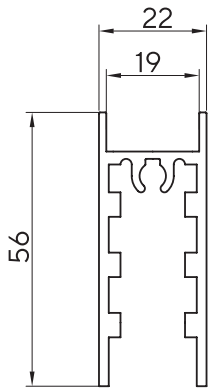


**Accesorii**

Role superioare
SAS 530.000.12

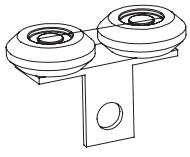

Role inferioare
SAS 530.102.12

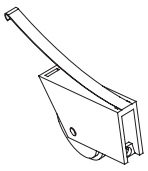

Element de frânare
SAS 540.100

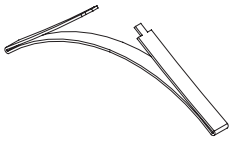

Opritor
SAS 540.200

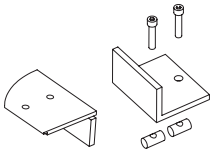

# IN OUT DRIVE WOOD

## Sistem de uși glisante cu șină inferioară

**In out Drive WOOD** este un sistem complet de uși glisante cu șină inferioară, conceput pentru a putea susține uși de dimensiuni mari.



# IN OUT DRIVE WOOD

## CARACTERISTICI PRINCIPALE

- lățimea maximă a unei uşi: 1.500 mm
- înălțimea maximă a unei uși: 3.000 mm
- greutatea maximă a uşii: 80 Kg
- interval de reglare a uşii:
  15 mm fără Soft Close, 5 mm cu Soft Close
- grosimea materialului de închidere a uşii: 25 - 36 mm
- poate fi folosit cu sistem de amortizare Soft Close



**SAS 510.100.00**
**Șină inferioară cu 1 cale**

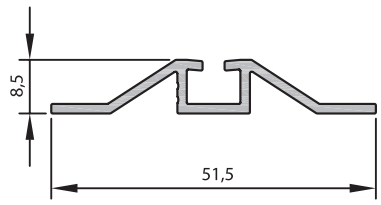


**SAS 510.103.00**
**Șină inferioară cu 2 căi**

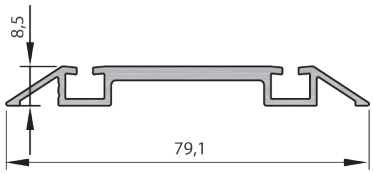


**Profil orizontal inferior**

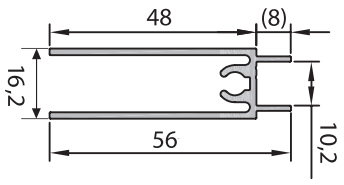


**SAS 510.150.00**
**Șină superioară cu 1 cale**

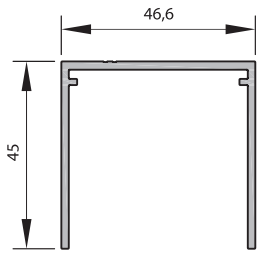


**SAS 510.151.00**
**Șină superioară cu 2 căi**

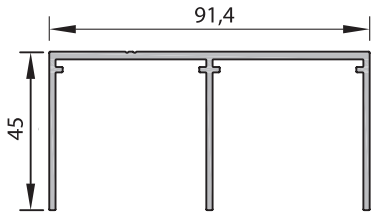


**SAS 540.200**
**Set opritori superiori**

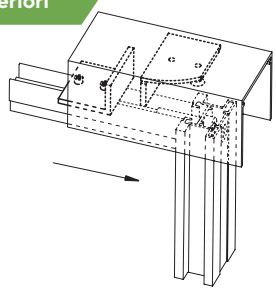

| Cod 1 cale | Descriere | U.M. | Preț |
|---|---|---|---|
| SAS 510.100.00 AL1 | Șină inferioară cu 1 cale de rulare | 2/4/6 ML | 7,11 € |
| SAS 510.103.00 AL1 | Șină inferioară cu 2 căi de rulare | 2/4/6 ML | 12,13 € |
| SAS 510.150.00 AL1 | Șină superioară cu 1 cale de rulare | 2/4/6 ML | 15,71 € |
| SAS 510.151.00 AL1 | Șină superioară cu 2 căi de rulare | 2/4/6 ML | 23,90 € |
| SAS 530.060.12 | Set de role superioare | set | 28,68 € |
| SAS 530.130.12 | Set de role inferioare și profil orizontal inferior | set | 21,32 € |
| SAS 540.100 | Element frânare ușă, inferior | buc. | 1,34 € |
| SAS 540.101 | Element frânare ușă, superior | buc. | 3,81 € |
| SAS 580.002 | Amortizor Soft Close pentru uși <50 Kg | buc. | 33,77 € |
| SAS 580.003 | Amortizor Soft Close pentru uși de 50-100 Kg | buc. | 41,63 € |
| SAS 540.200 | Set opritori superiori | set 2 buc. | 18,40 € |

Produsele de la pozițiile 1-4 se comandă la bare de 2, 4 sau 6m.

**MONTAJ (PDF)**

# IN OUT FLY WOOD

## Sistem de uși glisante fără șină inferioară

**In out Fly WOOD** este un sistem complet de uși glisante fară șină inferioara conceput pentru a putea susține uși de dimensiuni mari din lemn.



# IN OUT FLY WOOD

## CARACTERISTICI PRINCIPALE

- lățimea maximă a unei uşi: 1.500 mm
- înălţimea maximă a unei uşi: 3.000 mm
- greutatea maximă a uşii: 120 kg
- interval de reglare a uşii pe înălțime: 10 mm
- grosimea materialului de închidere a uşii: 25 - 40 mm
- sistemul poate fi folosit cu amortizare Soft Close



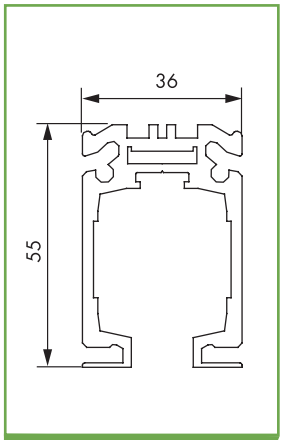


**SAS 210.161**
**Cale de rulare**

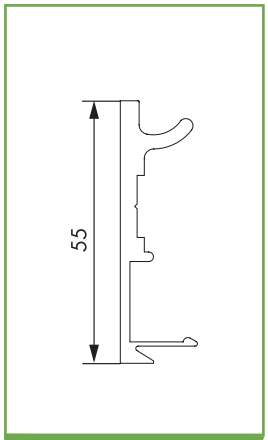


**SAS 110.110**
**Profil montaj perete**

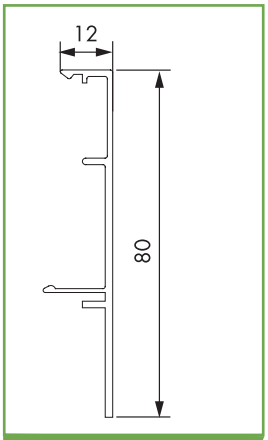


**SAS 110.100**
**Profil de acoperire**

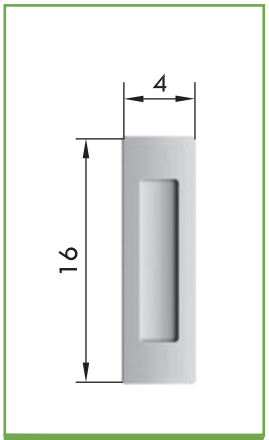


**SAS 590.450.00**
**Mâner încastrat**

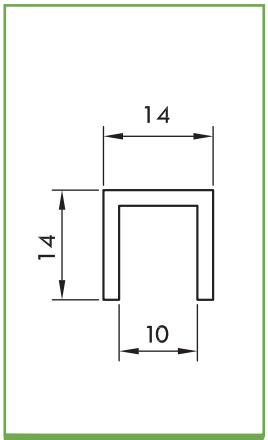


**SAS 210.100.00**
**Profil de ghidaj**

## MONTAJ (PDF)

| Cod | Descriere | Preț |
|---|---|---|
| SAS 210.161 AL1 | Cale de rulare | 21,27 € |
| SAS 110.100 AL 1 | Profil de acoperire | 12,87 € |
| SAS 110.110 AL1 | Profil pentru montaj pe perete | 14,17 € |
| SAS 210.100.00 | Profil de ghidaj | 18,96 € |
| SAS 430.110 | Set role cu amortizare (1 rola cu amortizare + 1 activator) | 53,42 € |
| SAS 430.100 | Set role (1 rola + 1 opritor) | 17,76 € |
| SAS 230.241 | Set montaj ușă | 8,29 € |
| SAS 240.110.00 | Element de închidere laterală | 6,17 € |
| SAS 590.450.00 | Mâner încastrat | 12,08 € |

Produsele de la pozițiile 1 - 3 se comandă la bare de 2, 3, 4 sau 6 m.
Produsul de la poziția 4 se comandă la bare de 1, 2, 3, 4, 5 sau 6 m.

# IN OUT FLY

Sistemul de usi glisante **In Out Fly** este un sistem de culisare fără șină inferioară.



## CARACTERISTICI PRINCIPALE

- ideal pentru amenajări interioare
- sistem cu șină superioară și ghidaj fără șină la partea inferioară
- gamă variată de finisaje pentru profile: aluminiu și culori RAL
- materiale de închidere: sticlă de diverse tipuri, oglindă, piele
- înălțime recomandată: maxim 3.000 mm
- lățime recomandată: maxim 1.500 mm/ușă
- greutate: 120 kg/ușă
- grosime sticlă: 4, 6, 8 mm

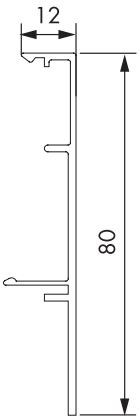


**SAS 110.100**
**Profil de acoperire**

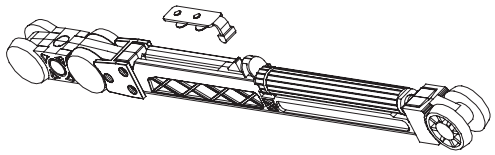

**SAS 430.110**
**Set role cu amortizare**

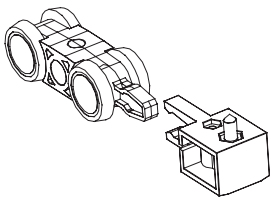

**SAS 430.100**
**Set role**

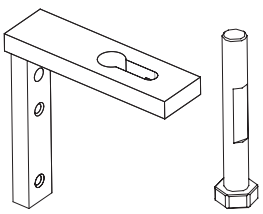

**SAS 230.240**
**Set montaj**

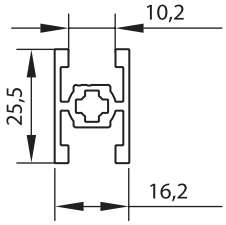


**SAS 510.330**
**Profil divizor**



| Cod 1 cale | Descriere | Preț |
|---|---|---|
| IOF.A.1 | Ușă glisantă cu 1 cale 1000 mm pentru sisteme | 306,73 € |
| IOF.A.2 | Ușă glisantă cu 1 cale 1000 - 1500 mm pentru sisteme | 341,04 € |
| SAS 230.240 | Set montaj ușă | 99,00 € |
| SAS 510.330.00 AL1 | Profil divizor | 13,13 € |
| SAS 110.100 AL 1 | Profil de acoperire | 12,87 € |
| SAS 430.110 | Set role cu amortizare (1 rola cu amortizare + 1 activator) | 53,42 € |
| SAS 430.100 | Set role (1 rola + 1 opritor) | 17,76 € |
| SAS 520.000.10 | Garnitură pentru sticlă de 4 mm | 1,70 € |
| SAS 520.001.10 | Garnitură pentru sticlă de 6 mm | 1,70 € |
| SAS 520.002.10 | Garnitură pentru sticlă de 8 mm | 3,38 € |
| SAS 520.100.11 | Garnitură perie ușă laterală | 1,33 € |
| SAS 520.200.11 | Garnitură perie ușă spate | 1,33 € |
| SAS 520.111.11 | Cleme perie laterală | 0,67 € |
| SAS 550.000 | Șurub asamblare | 0,71 € |

**Instrucțiuni montaj**

# ALIANTE

## Uși glisante pentru lemn, fără ramă și fără șină inferioară

### CARACTERISTICI PRINCIPALE

- pentru închiderea dulapurilor cu 2 sau 3 uși
- nu necesită frezări speciale pentru uși
- amortizare la închidere și la deschidere
- certificare CATAS
- greutate: max. 85 kg/ușă
- distanță între ușă și podea: 33 mm
- grosime ușă: 25 mm sau 30 mm

**MONTAJ (PDF)**

**MONTAJ (VIDEO)**



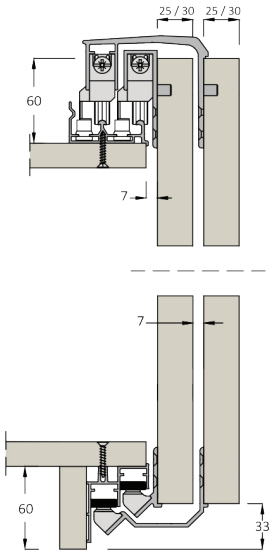


| Cod | Descriere | Lungime | U.M. | Preț |
|---|---|---|---|---|
| P040.2523.901 | Kit 2 uși 25 mm, H=33 mm, 85 Kg | - | set | 71,25 € |
| P040.2533.901 | Kit 3 uși 25 mm, H=33 mm, 85 Kg | - | set | 105,93 € |
| P040.3023.901 | Kit 2 uși 30 mm, H=33 mm, 85 Kg | - | set | 71,25 € |
| P040.3033.901 | Kit 3 uși 30 mm, H=33 mm, 85 Kg | - | set | 105,93 € |
| P043.000.901 | Sistem de amortizare | - | buc. | 18,05 € |
| P047.300.200 | Șină superioară, AL | 3.000 mm | buc. | 39,98 € |
| P049.300.200 | Șină inferioară, AL | 3.000 mm | buc. | 43,47 € |
| P047.400.200 | Șină superioară, AL | 4.000 mm | buc. | 49,93 € |
| P049.400.200 | Șină inferioară, AL | 4.000 mm | buc. | 54,57 € |
| WT103.2248.101 | Sistem de ranforsare | 2.248 mm | bară | 15,50 € |
| WT103.2598.101 | Sistem de ranforsare | 2.259 mm | bară | 15,50 € |

# Sisteme pentru dressing

→

8



# Custom-made DRESSING

NOU ÎN PORTOFOLIU

Cu un design modern și durabilitate sporită datorită materialelor metalice de calitate, noile sertare **Mixbox** și rafturi metalice **Lumix** din portofoliul nostru aduc un plus de rafinament și ordine în orice dressing.

Fie că este vorba despre organizarea hainelor sau a încălțămintei, ori despre accesorii sau alte obiecte personale, aceste soluții personalizate sunt opțiunea ideală pentru a crea un spațiu de depozitare eficient și stilat.



# LUMIX

## Rafturi din aluminiu

Eleganță și funcționalitate cu noile rafturi metalice personalizate, adaptate oricărui proiect.

### CARACTERISTICI PRINCIPALE

- design modular, în funcție de lățimea corpului
- finisaj: brown metal grey
- adâncimi suporți standard: 400 și 500 mm
- material durabil și rezistent
- lățime profil: 36 mm





### ILUMINARE

- design ergonomic al canalului de trecere pentru banda LED ce permite o iluminare uniformă și eficientă a spațiului
- flexibilitate - iluminarea raftului pe laterala de față, din spate sau pe ambele
- banda LED este comandată separat, în funcție de specificații
- lățimea maximă a benzii: 8 milimetri



Pentru opțiuni de benzi LED, vă rugăm să consultați soluțiile din capitolul "Sisteme de iluminat".

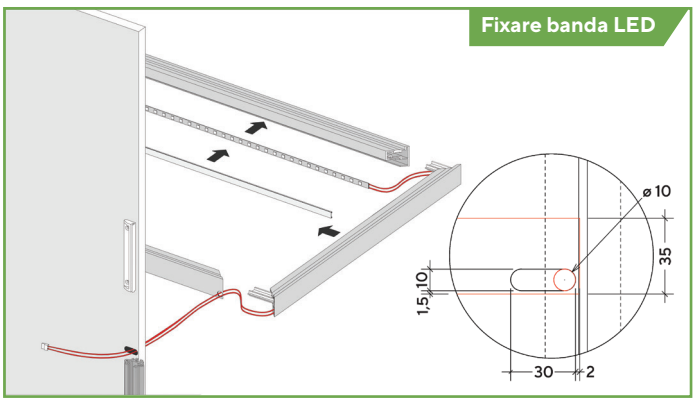




## LUMIX

### Aplicații și componente

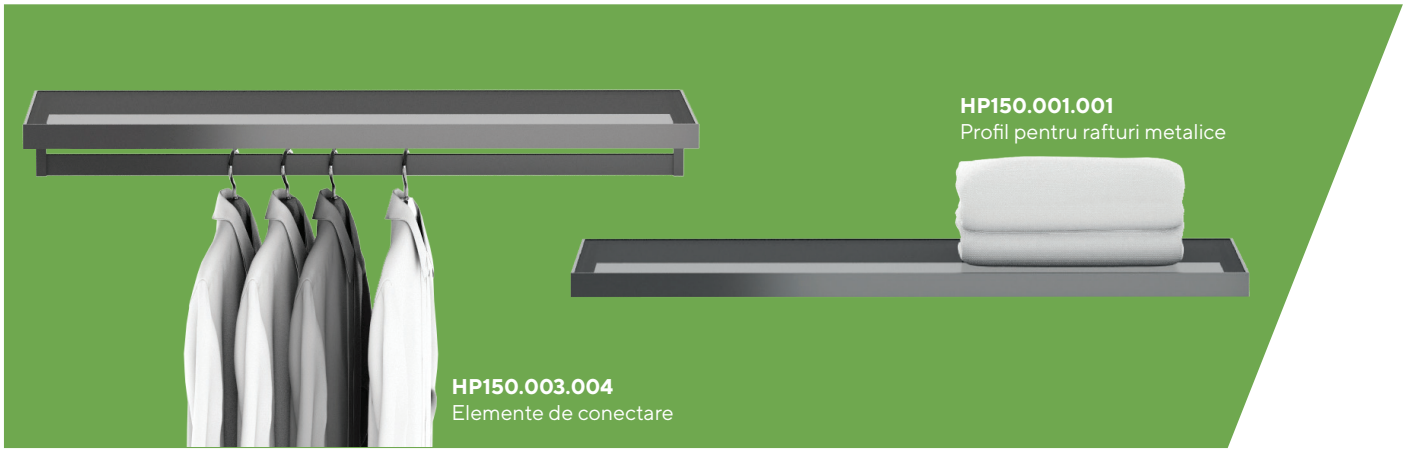

**HP150.001.001**
Profil pentru rafturi metalice

**HP150.003.004**
Elemente de conectare

**Secțiune profil**

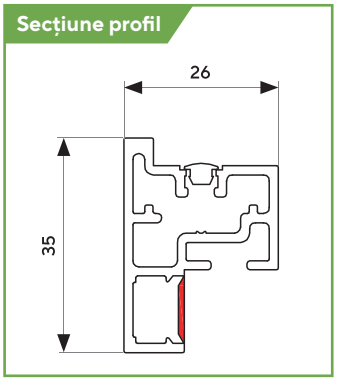


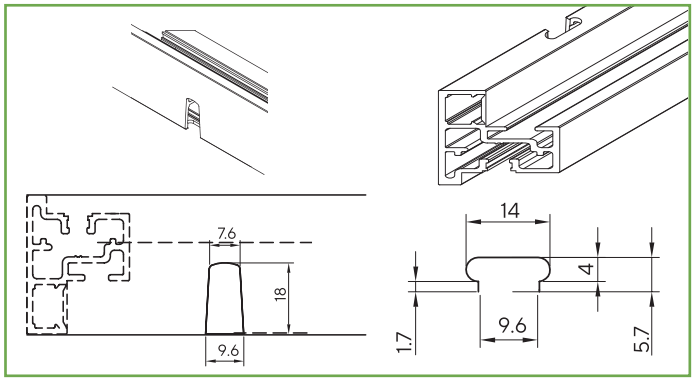


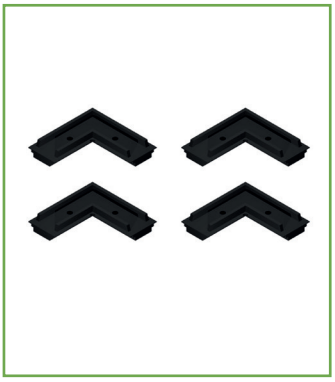

**CS001.011.00x**
Braț universal pentru suport rafturi

**CS001.012.002**
Elemente prindere centrală rafturi din lemn

**HP150.004.003**
Elemente prindere laterală rafturi metalice

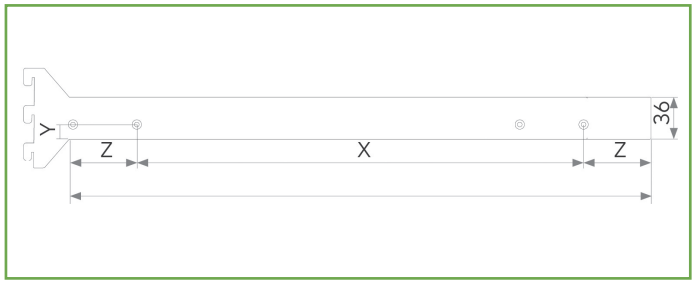


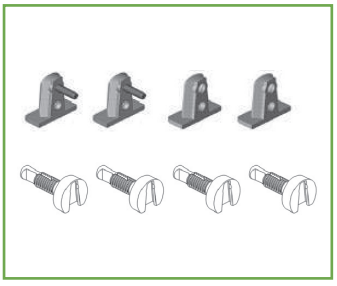



**WA061.003.009**
Bară pentru umerașe

**HP150.003.006**
Conectori bara pentru umerașe

**WA061.003.010**
Suporți bara pentru umerașe

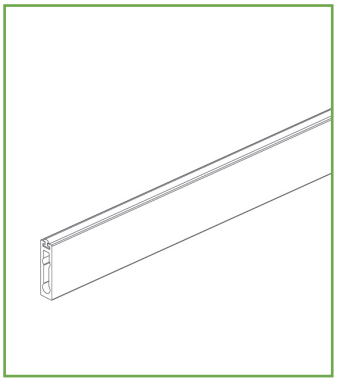

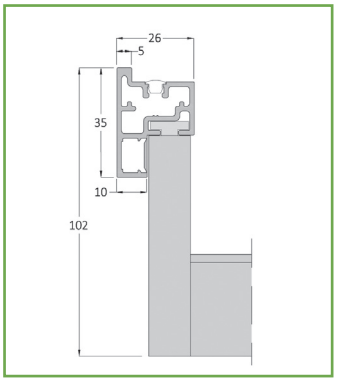




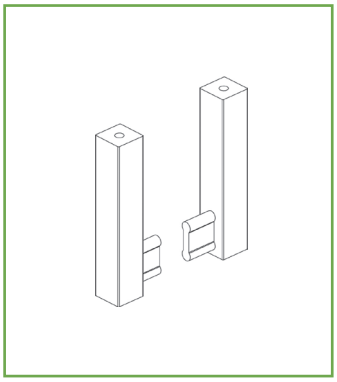

# LUMIX

## Rafturi din aluminiu

| Cod | Descriere | Preț |
|---|---|---|
| LUM_400x400 | Lumix - Raft metalic, adâncime 400mm, lățime corp 400mm | 60,80 € |
| LUM_400x450 | Lumix - Raft metalic, adâncime 400mm, lățime corp 450mm | 63,31 € |
| LUM_400x500 | Lumix - Raft metalic, adâncime 400mm, lățime corp 500mm | 65,82 € |
| LUM_400x600 | Lumix - Raft metalic, adâncime 400mm, lățime corp 600mm | 70,84 € |
| LUM_400x700 | Lumix - Raft metalic, adâncime 400mm, lățime corp 700mm | 75,86 € |
| LUM_400x800 | Lumix - Raft metalic, adâncime 400mm, lățime corp 800mm | 80,89 € |
| LUM_400x900 | Lumix - Raft metalic, adâncime 400mm, lățime corp 900mm | 85,91 € |
| LUM_400x1000 | Lumix - Raft metalic, adâncime 400mm, lățime corp 1000mm | 90,93 € |
| LUM_400x1100 | Lumix - Raft metalic, adâncime 400mm, lățime corp 1100mm | 95,95 € |
| LUM_400x1200 | Lumix - Raft metalic, adâncime 400mm, lățime corp 1200mm | 100,97 € |
| LUM_500x400 | Lumix - Raft metalic, adâncime 500mm, lățime corp 400mm | 65,82 € |
| LUM_500x450 | Lumix - Raft metalic, adâncime 400mm, lățime corp 450mm | 68,33 € |
| LUM_500x500 | Lumix - Raft metalic, adâncime 500mm, lățime corp 500mm | 70,84 € |
| LUM_500x600 | Lumix - Raft metalic, adâncime 500mm, lățime corp 600mm | 75,86 € |
| LUM_500x700 | Lumix - Raft metalic, adâncime 500mm, lățime corp 700mm | 80,89 € |
| LUM_500x800 | Lumix - Raft metalic, adâncime 500mm, lățime corp 800mm | 85,91 € |
| LUM_500x900 | Lumix - Raft metalic, adâncime 500mm, lățime corp 900mm | 90,93 € |
| LUM_500x1000 | Lumix - Raft metalic, adâncime 500mm, lățime corp 1000mm | 95,95 € |
| LUM_500x1100 | Lumix - Raft metalic, adâncime 500mm, lățime corp 1100mm | 100,97 € |
| LUM_500x1200 | Lumix - Raft metalic, adâncime 500mm, lățime corp 1200mm | 105,99 € |



Date tehnice

## Accesorii și componente

| Cod | Descriere | Preț |
|---|---|---|
| CS001.011.005 | Braț universal de susținere, 400 mm | 12,95 € |
| CS001.011.002 | Braț universal de susținere, 500 mm | 12,95 € |
| HP150.004.002 | Elemente prindere centrală, rafturi metalice | 5,30 € |
| HP150.004.003 | Elemente prindere laterală, rafturi metalice | 3,95 € |
| WA061.003.009 | Profil pentru bara de umerașe, 2650 mm | 41,00 € |
| WA061.003.010 | Suporți pentru bara de umerașe, prindere superioară | 4,85 € |
| WA061.010.001 | Suporți pentru bara de umerașe, prindere laterală | 6,75 € |
| HP150.003.006 | Conectori pentru bara de umerașe | 4,55 € |





# RAFT PENTRU PANTOFI



Rafturile de pantofi dintr-un dressing sunt esențiale pentru organizarea și depozitarea încălțămintei într-un mod eficient și accesibil. Acestea sunt proiectate pentru a maximiza spațiul disponibil în dressing-uri și permit păstrarea pantofilor în cele mai bune condiții.
Pot fi adaptate pentru a se potrivi perfect cu spațiul din proiect și preferințele de stil, iar fiecare pereche de pantofi este la îndemână și protejată împotriva deteriorării.



**HP155.101.00x**
Bară suport pentru pantofi

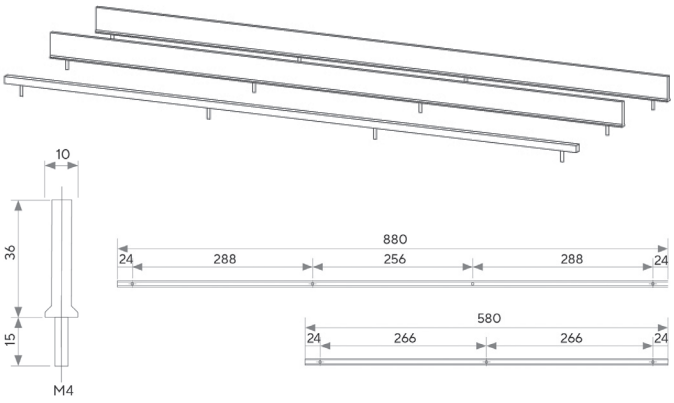


**CS001.010.007**
Braț universal de susținere

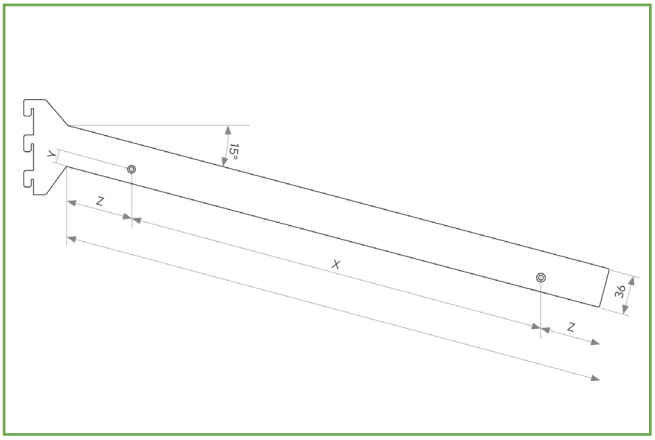


| Cod | Descriere | Preț |
|---|---|---|
| CS001.010.007 | Braț universal de susținere, raft pantofi | 14,20 € |
| HP155.101.002 | Profil suport pentru pantofi, 880 mm | 53,00 € |
| HP155.101.005 | Profil suport pentru pantofi, 580 mm | 39,50 € |
| CS001.012.002 | Elemente prindere centrală, rafturi din lemn | 5,95 € |
| CS001.012.001 | Elemente prindere laterală, rafturi din lemn | 3,90 € |

**Date tehnice**

# MIXBOX

## Sertare metalice pentru dressing

Sertarele metalice pentru dressing, create la comandă, reprezintă soluția ideală pentru a personaliza și optimiza spațiul de depozitare în mod perfect conform cerințelor din proiect.

Construcția solidă din metal și designul elegant oferă atât durabilitate, cât și estetică, aducând un aspect ordonat și elegant dressingului.



## MIXBOX

### Aplicații și componente

Sertar metalic, H 100 mm

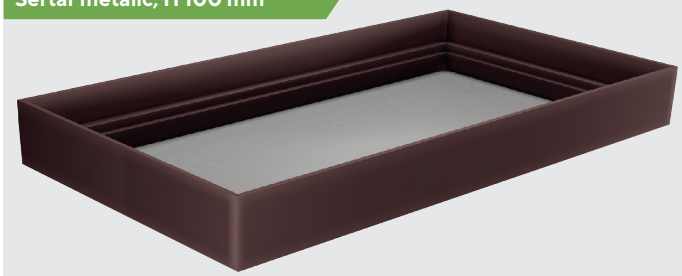

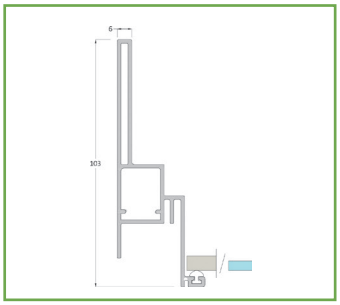

HP156.003.001

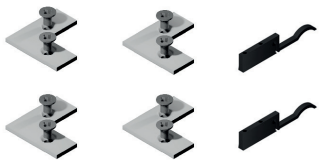

Suport pentru pantaloni



Cadru pentru coșul de rufe

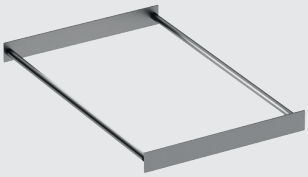

Coș pentru rufe (dispobibil la buc.)

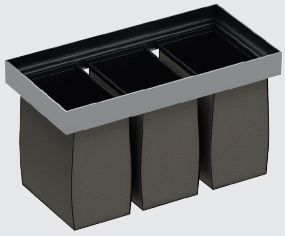

## Sistem de glisare

Hettich

Glisierele **Quadro You** de la **Hettich** sunt soluții de înaltă calitate și fiabilitate pentru sertarele metalice dintr-un dressing. Ele oferă o experiență de utilizare fără efort, cu un mecanism de glisare lin și silențios, care permite deschiderea și închiderea ușoară a sertarelor. Cu un design robust și o construcție durabilă, aceste glisiere asigură o funcționare fără probleme în timp, fără a compromite calitatea sau stabilitatea.

De asemenea, sunt disponibile în diferite dimensiuni, potrivindu-se astfel diverselor nevoi de depozitare și organizare dintr-un dressing.



| Cod | Descriere | Preț |
|---|---|---|
| 9243701 | Glisieră Quadro V6 cu Push to open Silent, extensie totală, 30 kg, 470 mm, stânga | 10,35 € |
| 9243702 | Glisieră Quadro V6 cu Push to open Silent, extensie totală, 30 kg, 470 mm, dreapta | 10,35 € |
| 9243704 | Glisieră Quadro V6 cu Push to open Silent, extensie totală, 30 kg, 520 mm, stânga | 10,65 € |
| 9243705 | Glisieră Quadro V6 cu Push to open Silent, extensie totală, 30 kg, 520 mm, dreapta | 10,65 € |

**Notă:** Alte dimensiuni sunt disponibile în stoc. Solicitați reprezentantului de vânzări soluția optimă în funcție de proiect.

# MIXBOX

| Corp* | Sertar metalic | Suport pantaloni | Suport coș pentru rufe |
|---|---|---|---|
| 450x450 | 95,03 € | 45,94 € | 34,67 € |
| 450x500 | 99,39 € | 47,98 € | 36,71 € |
| 450x600 | 108,11 € | 58,21 € | 40,80 € |
| 450x700 | 116,83 € | 68,43 € | 44,89 € |
| 450x800 | 125,55 € | 78,66 € | 48,98 € |
| 450x900 | 134,27 € | 88,88 € | 53,07 € |
| 500x450 | 99,39 € | 48,44 € | 35,92 € |
| 500x500 | 103,75 € | 50,49 € | 37,97 € |
| 500x600 | 112,47 € | 61,34 € | 42,06 € |
| 500x700 | 121,19 € | 72,19 € | 46,14 € |
| 500x800 | 129,91 € | 83,04 € | 50,23 € |
| 500x900 | 138,63 € | 93,89 € | 54,32 € |
| 550x450 | 108,11 € | 50,95 € | 37,17 € |
| 550x500 | 112,47 € | 52,99 € | 39,22 € |
| 550x600 | 121,19 € | 64,47 € | 43,31 € |
| 550x700 | 129,91 € | 75,95 € | 47,40 € |
| 550x800 | 138,63 € | 87,42 € | 51,49 € |
| 550x900 | 147,34 € | 98,90 € | 55,57 € |

*adâncime x lățime, dimensiuni exprimate în milimetri

- cod sertar: MIX_adâncime x lățime
- cod suport pantaloni: SUPP_adâncime x lățime
- cod suport coș pentru rufe: COS_adâncime x lățime



| Cod | Descriere | Dimensiune | Preț |
|---|---|---|---|
| HP156.014.001 | Coș pentru rufe, gri închis | 226 x 390 x 420 mm | 57,05 € |



# MILLENIAL

## Compartimentare pentru sertare dressing

Un sistem modular de elemente pentru sertare de dulap, creat pentru a organiza orice sertar cu eleganță și flexibilitate.

Răspunde cu versatilitate unor nevoi diferite de depozitare și este adaptabil pentru mai multe dimensiuni de sertar.

Colecția **Millennial** îmbină materiale moderne cu un design fresh, ce preia eleganța și rafinamentul colecțiilor clasice standard.
Materiale: textil gri închis/ catifea gri închis.



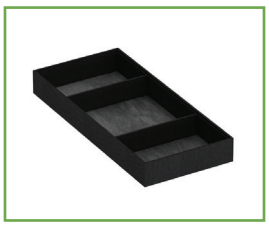

**Tăviță universală**
BA559.001.002
194 x 432 x 49 mm
Preț: 61,45 €

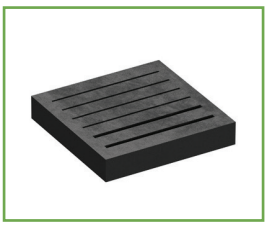

**Suport bijuterii**
BA559.002.002
181 x 181 x 30 mm
Preț: 30,25 €



**Suport ceasuri**
BA559.003.002
181 x 181 x 30 mm
Preț: 30,25 €

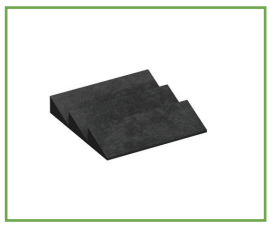

**Suport ochelari**
BA559.004.002
181 x 181 x 30 mm
Preț: 22,95 €

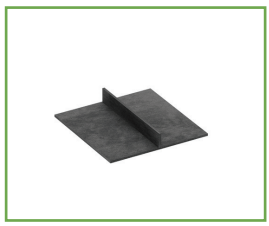

**Divizor**
BA559.005.002
181 x 181 x 30 mm
Preț: 17,15 €

# VERTIKO

## Sistem modular pentru amenajare cu panouri din PAL

Sistem compus din profile din aluminiu şi componente de fixare pentru corpuri şi poliţe, potrivit pentru living, dressing, sau spații comerciale.

Profilele din aluminiu se fixează pe perete și se acoperă cu panouri de PAL sau MDF.

Distanța uzuală dintre stâlpi poate fi de 900, 1.000, 1.100 sau 1.200 mm, iar între panouri de 4 mm.



MIXAL

# VERTIKO

## Structură profil

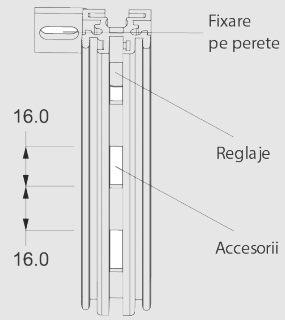


## Cleme fixare panouri

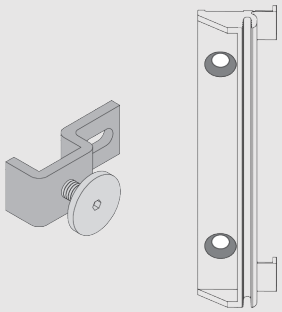

## Plăcuță și suport colț

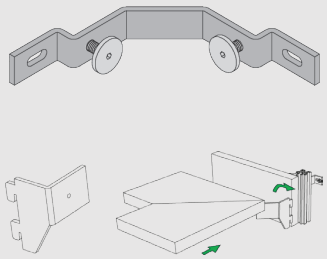

## Braț universal suport



## Suport în formă de "L"

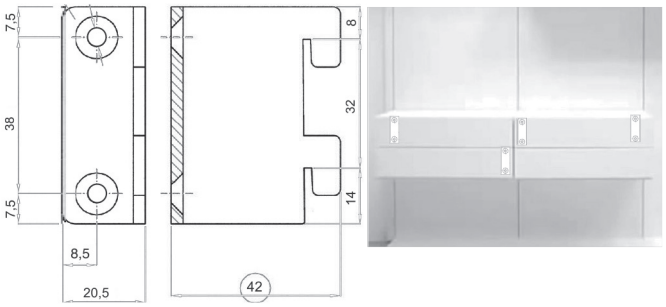


## Suport lateral

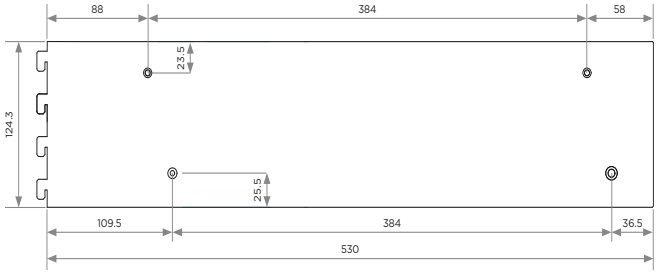


## Bară pentru umerașe

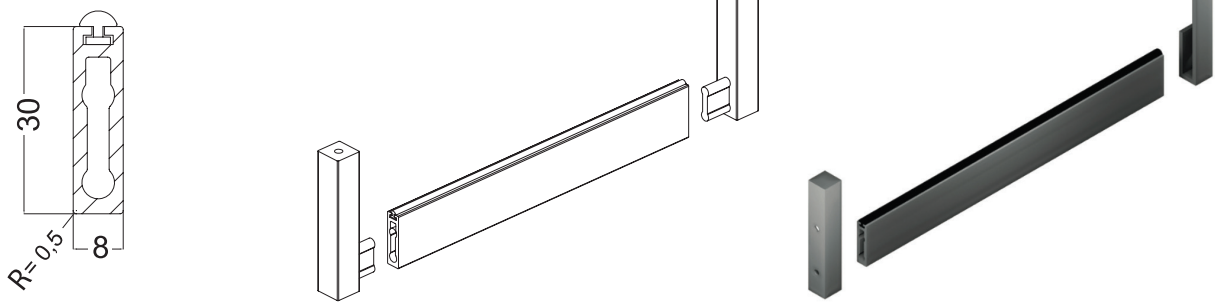


## Schița tehnică

## Instrucțiuni montaj

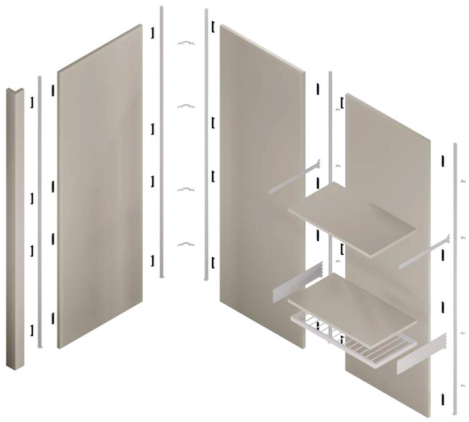





FITTING SYSTEMS

## VERTIKO





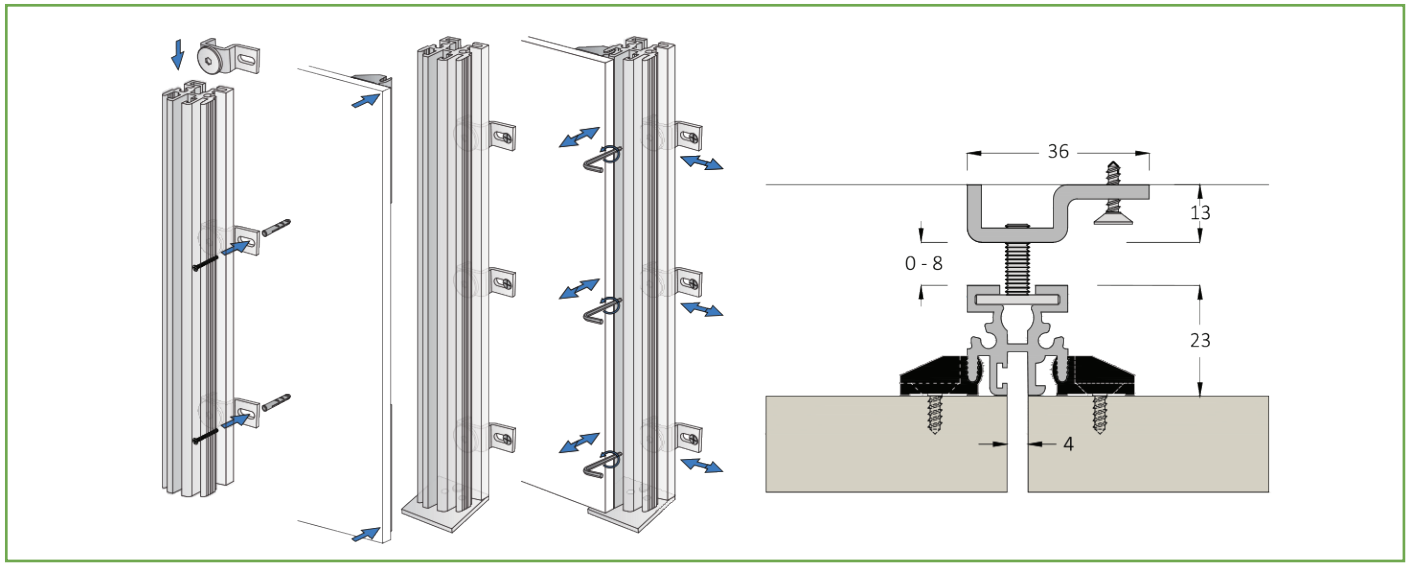


| Cod | Descriere | Preț |
|---|---|---|
| CS001.001.001 | Profil aluminiu pentru sistem Vertiko, 2.650 mm | 55,00 € |
| CS001.005.001 | Clemă metalică pentru fixare pe perete | 1,95 € |
| CS001.004.001 | Clemă din plastic pentru fixare panouri | 1,10 € |
| CS001.005.003 | Placuță fixare pentru sisteme pe colț | 3,85 € |
| CS001.002.012 | Suport pentru polițe pe colț | 6,50 € |
| CS001.011.005 | Braț universal de susținere, 400 mm | 12,95 € |
| CS001.011.002 | Braț universal de susținere, 500 mm | 12,95 € |
| CS001.012.002 | Elemente prindere centrală, rafturi din lemn | 5,95 € |
| CS001.012.001 | Elemente prindere laterală, rafturi din lemn | 3,90 € |
| CS001.003.005 | Suport în forma de L pentru corpuri, spate, stânga | 10,00 € |
| CS001.003.004 | Suport în forma de L pentru corpuri, spate, dreapta | 10,00 € |
| CS001.003.003 | Suport pentru corpuri, lateral, stânga sau dreapta | 16,95 € |
| WA061.003.009 | Profil pentru bara de umerașe, 2650 mm | 41,00 € |
| WA061.003.010 | Suporți pentru bara de umerașe, prindere superioară | 4,85 € |
| WA061.010.001 | Suporți pentru bara de umerașe, prindere laterală | 6,75 € |

# GP 3 SYSTEM

## Sistem modular pentru amenajare cu panouri din PAL

Compus din profile de aluminiu și elemente de fixare pentru corpuri și polițe, acest sistem se remarcă prin numărul redus de componente necesare montajului.

Elementele mobile, cum ar fi polițele sau corpurile se pot rearanja fără să fie necesară demontarea ansamblului.

Sistemul este potrivit pentru amenajarea livingurilor sau a spațiilor comerciale.



# GP 3 SYSTEM

## Set prindere polițe din lemn

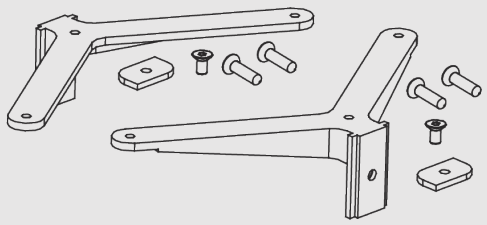

## Set prindere polițe din sticlă

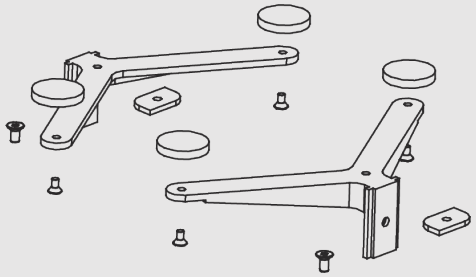

## Set prindere alte elemente

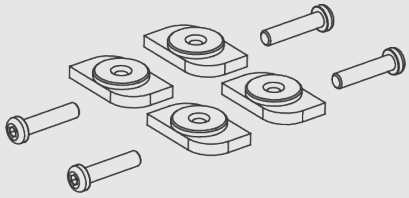

## Set prindere corpuri

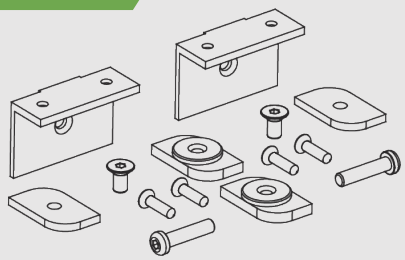

| Cod | Descriere | Preț |
|---|---|---|
| SAS GP3-3000 AL1 | Profil aluminiu pentru sistem GP3 | 69,46 € |
| V3LV AL1 | Set fixare tip F, fixare de perete | 20,09 € |
| V3XV AL1 | Set fixare pentru consolidare | 11,95 € |
| SAS V3I AL1 | Set fixare tip I, fixare de tavan | 23,18 € |
| SAS LSY AL1 | Set prindere poliţe din lemn | 24,64 € |
| SAS LSG AL1 | Set prindere poliţe din sticlă | 15,10 € |
| SAS LSS | Set prindere alte elemente pe verticală | 9,16 € |
| SAS LS3KL | Set prindere pentru copuri cu sertare | 30,47 € |
| LSKS-3000 AL1 | Bară pentru umerașe, cu striații, 3,000 mm | 47,59 € |
| SAS LSKS-GL22 AL1 | Set plăcuţe pentru bara de umerașe | 12,82 € |
| SAS LSKS-M | Suport central pentru bara de umerașe | 6,19 € |





## Instrucțiuni montaj

## Secțiune profil

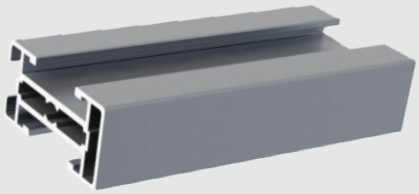

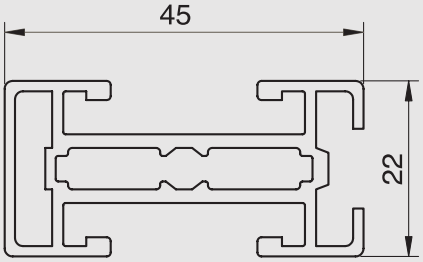

## GP 3 SYSTEM



Exemplu fixare tip “F”



Exemplu fixare tip “I”

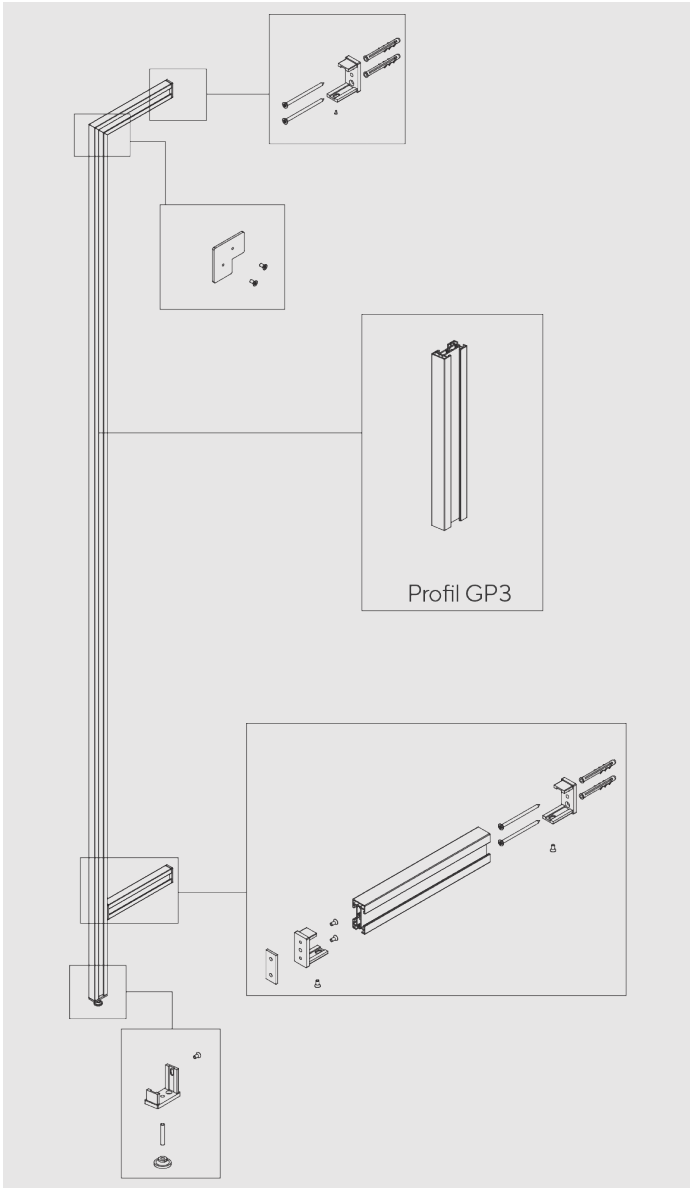


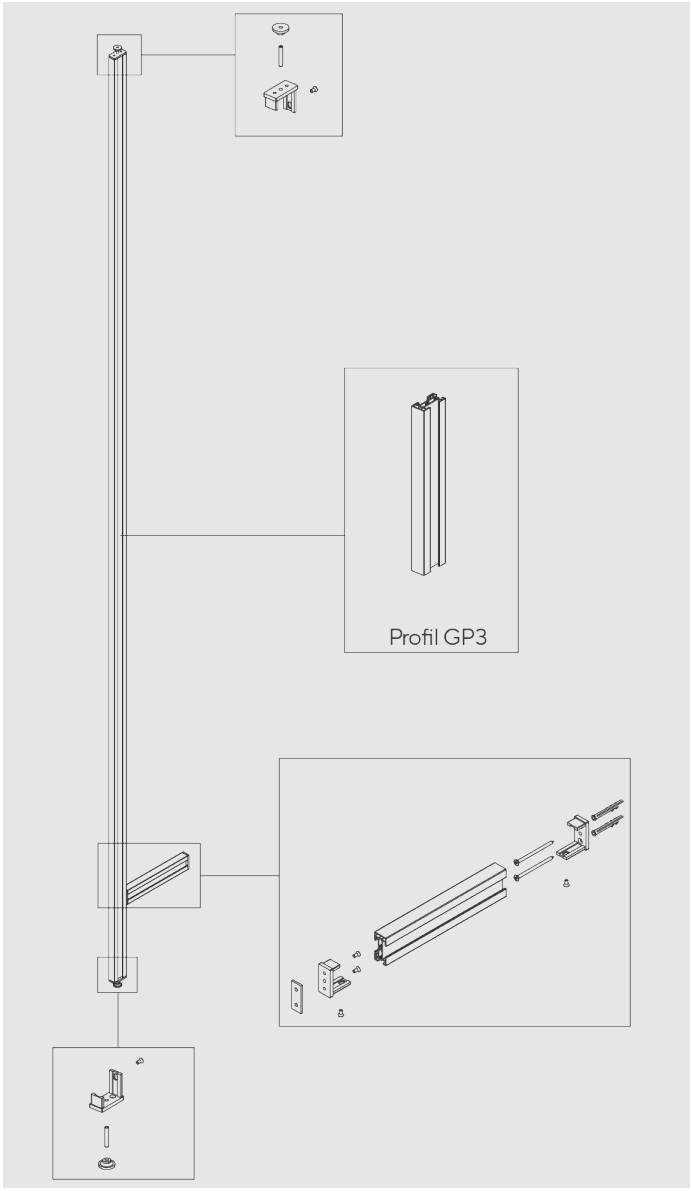

# ⑧ Sisteme pentru dressing

## LIFT PENTRU HAINE

### CAPACITATE 15 Kg

- mecanism rabatant cu montaj pe ambele laterale ale corpului de mobilier.
- ușurează folosirea spațiului greu accesibil din zonele superioare ale dulapurilor sau dressing-urilor.
- dimensiune reglaj: 750 - 1150 mm.
- mecanismul de ridicare-coborâre permite sarcini de până la 15 kilograme.
- finisaje disponibile: gri și negru.

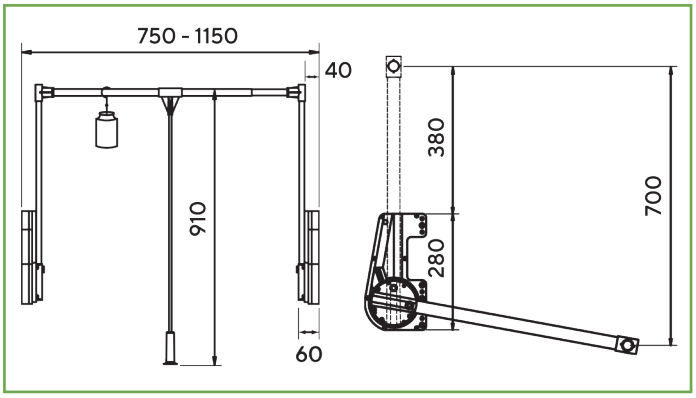




### CAPACITATE 12 Kg

- mecanism rabatant cu montaj pe o singură laterală a corpului de mobilier, dimensiune 550 mm.
- ușurează folosirea spațiului greu accesibil din zonele superioare ale dulapurilor sau dressing-urilor.
- mecanismul de ridicare-coborâre permite sarcini de până la 12 kilograme.
- soluții disponibile atât pentru prinderea pe laterala din stânga sau pe cea din dreapta.



| Cod | Descriere | Preț |
|---|---|---|
| WA062.004.001 | Lift pentru haine, capacitate 15 kg, 750-1150mm, gri | 87,50 € |
| WA062.004.007 | Lift pentru haine, capacitate 15 kg, 750-1150mm, negru | 87,50 € |
| WA062.007.002 | Lift pentru haine, capacitate 12 kg, montaj pe stânga, gri | 77,50 € |
| WA062.007.003 | Lift pentru haine, capacitate 12 kg, montaj pe dreapta, gri | 77,50 € |

# Accesorii specializate

→

9

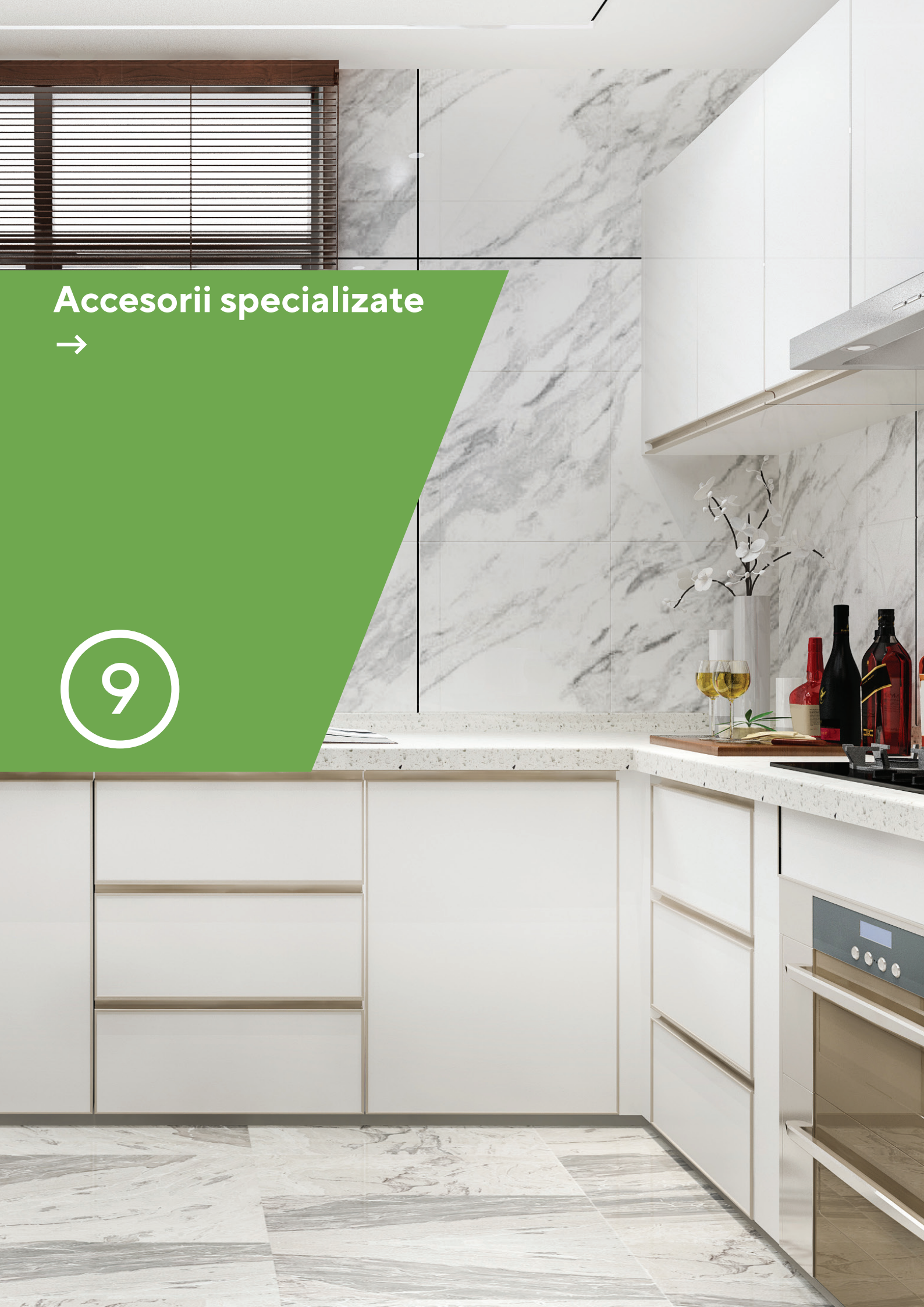

# PLINTĂ

Cu rol esențial nu doar în estetică, ci și în funcționalitate, această componentă subtilă din amenajarea bucătăriei este disponibilă în portofoliul nostru într-o gamă diversă de finisaje. Un accesoriu care ajută la protejarea mobilierului și ușurarea procesului de curățenie ce se potrivește oricărui stil de design interior.



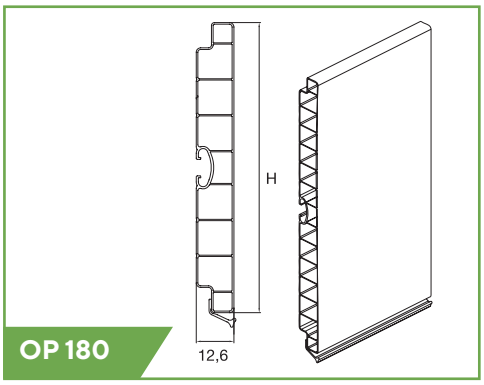


OP 180

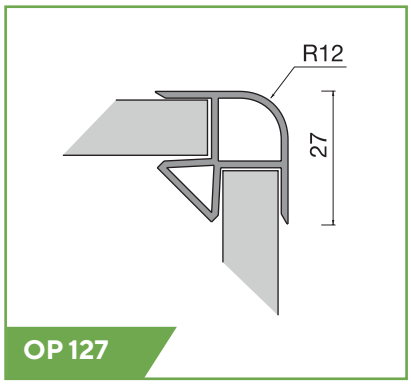


OP 127

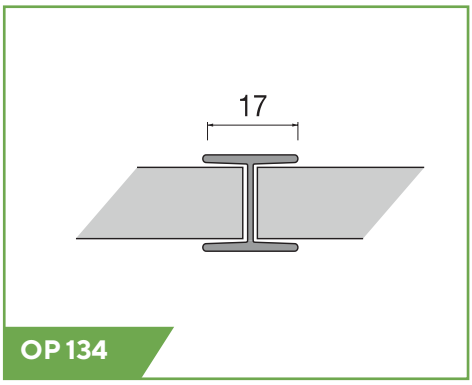


OP 134

## PLINTĂ PVC ACOPERITĂ CU FOIȚĂ FINISAJ ALUMINIU

| Cod | Descriere | Înălțime | U.M. | | Preț |
|---|---|---|---|---|---|
| OP 180-H 100 AL | Plintă | 100 mm | 4 ML | 15 | 13,97 € |
| OP 180-H 120 AL | Plintă | 120 mm | 4 ML | 15 | 16,86 € |
| OP 180-H 150 AL | Plintă | 150 mm | 4 ML | 15 | 21,91 € |
| OP 127-H100 AL INT/EXT | Colțar 90° pentru plintă, colț intern/extern | 100 mm | buc. | 30 | 1,35 € |
| OP 127-H120 AL INT/EXT | Colțar 90° pentru plintă, colț intern/extern | 120 mm | buc. | 30 | 1,35 € |
| OP 127-H150 AL INT/EXT | Colțar 90° pentru plintă, colț intern/extern | 150 mm | buc. | 30 | 1,75 € |
| OP 160-H100 AL | Colțar reglabil -90°/270° pentru plintă | 100 mm | buc. | 10 | 1,40 € |
| OP 160-H120 AL | Colțar reglabil -90°/270° pentru plintă | 120 mm | buc. | 10 | 1,60 € |
| OP 160-H150 AL | Colțar reglabil -90°/270° pentru plintă | 150 mm | buc. | 10 | 1,85 € |
| OP 134-H150 AL | Joncțiune 180° pentru plintă aluminiu | - | buc. | 10 | 1,44 € |



## PLINTĂ PVC ACOPERITĂ CU FOIȚĂ FINISAJ INOX

| Cod | Descriere | Înălțime | U.M. | | Preț |
|---|---|---|---|---|---|
| OP 180-H 100 INX | Plintă | 100 mm | 4 ML | 15 | 16,14 € |
| OP 180-H 120 INX | Plintă | 120 mm | 4 ML | 15 | 18,80 € |
| OP 180-H 150 INX | Plintă | 150 mm | 4 ML | 15 | 23,74 € |
| OP 127-H100 INX INT/EXT | Colțar 90° pentru plintă, colț intern/extern | 100 mm | buc. | 30 | 1,70 € |
| OP 127-H120 INX INT/EXT | Colțar 90° pentru plintă, colț intern/extern | 120 mm | buc. | 30 | 1,70 € |
| OP 127-H150 INX INT/EXT | Colțar 90° pentru plintă, colț intern/extern | 150 mm | buc. | 30 | 1,80 € |
| OP 160-H100 INX | Colțar reglabil -90°/270° pentru plintă | 100 mm | buc. | 10 | 1,80 € |
| OP 160-H120 INX | Colțar reglabil -90°/270° pentru plintă | 120 mm | buc. | 10 | 2,15 € |
| OP 160-H150 INX | Colțar reglabil -90°/270° pentru plintă | 150 mm | buc. | 10 | 2,50 € |
| OP 134-H150 INX | Joncțiune 180° pentru plintă inox | - | buc. | 10 | 1,44 € |



## PLINTĂ PVC ACOPERITĂ CU FOIȚĂ FINISAJ ALB MAT

| Cod | Descriere | Înălțime | U.M. | | Preț |
|---|---|---|---|---|---|
| OP 180-H 100_007 | Plintă | 100 mm | 4 ML | 15 | 14,45 € |
| OP 180-H 120_007 | Plintă | 120 mm | 4 ML | 15 | 17,00 € |
| OP 180-H 150_007 | Plintă | 150 mm | 4 ML | 15 | 20,50 € |
| OP 127-H100_007 | Colțar 90° pentru plintă, colț intern/extern | 100 mm | buc. | 30 | 1,35 € |
| OP 127-H120_007 | Colțar 90° pentru plintă, colț intern/extern | 120 mm | buc. | 30 | 1,70 € |
| OP 127-H150_007 | Colțar 90° pentru plintă, colț intern/extern | 150 mm | buc. | 30 | 1,75 € |
| OP 160-H100_007 | Colțar reglabil -90°/270° pentru plintă | 100 mm | buc. | 10 | 1,50 € |
| OP 160-H120_007 | Colțar reglabil -90°/270° pentru plintă | 120 mm | buc. | 10 | 1,85 € |
| OP 160-H150_007 | Colțar reglabil -90°/270° pentru plintă | 150 mm | buc. | 10 | 1,90 € |



## PLINTĂ PVC ACOPERITĂ CU FOIȚĂ FINISAJ NEGRU MAT

| Cod | Descriere | Înălțime | U.M. | | Preț |
|---|---|---|---|---|---|
| OP 180-H 100_098 | Plintă | 100 mm | 4 ML | 15 | 14,45 € |
| OP 180-H 120_098 | Plintă | 120 mm | 4 ML | 15 | 17,00 € |
| OP 180-H 150_098 | Plintă | 150 mm | 4 ML | 15 | 20,75 € |
| OP 127-H100_098 | Colțar 90° pentru plintă, colț intern/extern | 100 mm | buc. | 30 | 1,35 € |
| OP 127-H120_098 | Colțar 90° pentru plintă, colț intern/extern | 120 mm | buc. | 30 | 1,70 € |
| OP 127-H150_098 | Colțar 90° pentru plintă, colț intern/extern | 150 mm | buc. | 30 | 1,75 € |
| OP 160-H100_098 | Colțar reglabil -90°/270° pentru plintă | 100 mm | buc. | 10 | 1,50 € |
| OP 160-H120_098 | Colțar reglabil -90°/270° pentru plintă | 120 mm | buc. | 10 | 1,85 € |
| OP 160-H150_098 | Colțar reglabil -90°/270° pentru plintă | 150 mm | buc. | 10 | 1,90 € |

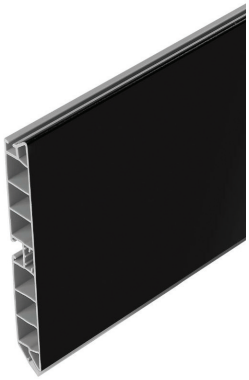

## PLINTĂ PVC ACOPERITĂ CU FOIȚĂ FINISAJ AURIU DESCHIS

| Cod | Descriere | Înălțime | U.M. | | Preț |
|---|---|---|---|---|---|
| OP 180-H 100 C689 | Plintă | 100 mm | 4 ML | 15 | 21,36 € |
| OP 180-H 120 C689 | Plintă | 120 mm | 4 ML | 15 | 24,78 € |
| OP 180-H 150 C689 | Plintă | 150 mm | 4 ML | 15 | 29,35 € |
| OP 127-H100 C689 | Colțar 90° pentru plintă, colț intern/extern | 100 mm | buc. | 30 | 1,70 € |
| OP 127-H120 C689 | Colțar 90° pentru plintă, colț intern/extern | 120 mm | buc. | 30 | 1,95 € |
| OP 127-H150 C689 | Colțar 90° pentru plintă, colț intern/extern | 150 mm | buc. | 30 | 2,10 € |
| OP 160-H150 C689 | Colțar reglabil -90°/270° pentru plintă | 150 mm | buc. | 10 | 2,14 € |
| OP 134-H150 C689 | Joncțiune 180° pentru plintă | 150 mm | buc. | 10 | 1,44 € |



## PICIOARE PENTRU PLINTĂ

| Cod | Descriere | Finisaj | Înălțime | U.M. | | Preț |
|---|---|---|---|---|---|---|
| OP 550-H100 | Picior plastic reglabil | Negru | 100 mm | buc. | 300 | 0,30 € |
| OP 550-H120 | Picior plastic reglabil | Negru | 120 mm | buc. | 250 | 0,35 € |
| OP 550-H150 | Picior plastic reglabil | Negru | 150 mm | buc. | 230 | 0,40 € |



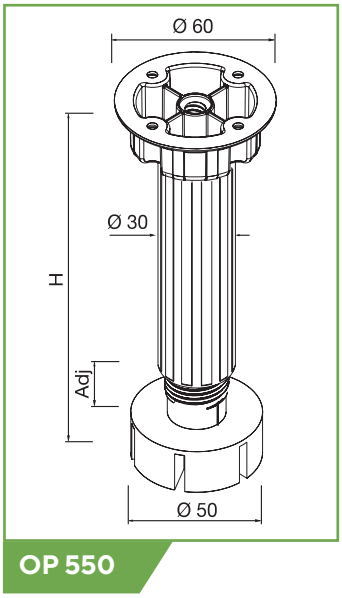


OP 550

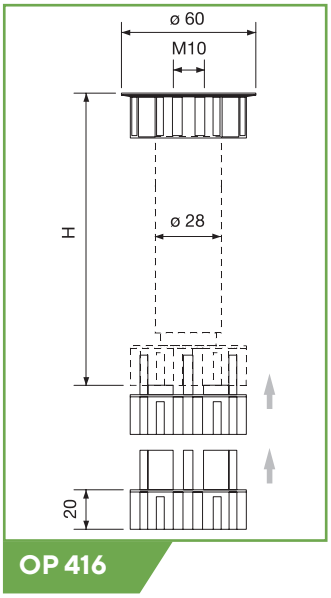


OP 416



## GRILAJ DE AERISIRE PENTRU PLINTĂ

| Cod | Descriere | Finisaj | Dimensiuni | | Preț |
|---|---|---|---|---|---|
| OP 139 GRI | Grilaj de aerisire pentru plintă, plastic | Gri | 174 x 39 mm | 10 | 1,05 € |



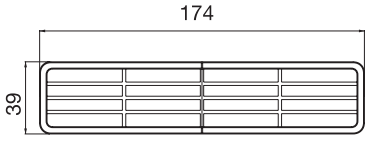


## ACCESORII PENTRU PLINTĂ

| Cod | Descriere | | Preț |
|---|---|---|---|
| AMB 10 OP 577 | Garnitură PVC transparent pentru plintă din PAL | 10 | 26,00 € |
| AMB 10 OP 523 | Clemă din plastic pentru prindere plintă PAL | 10 | 2,50 € |
| AMB 100 OP 523 | Clemă din plastic pentru prindere plintă PAL | 100 | 25,00 € |

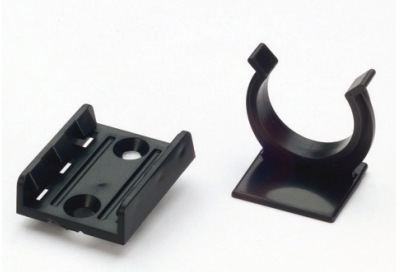

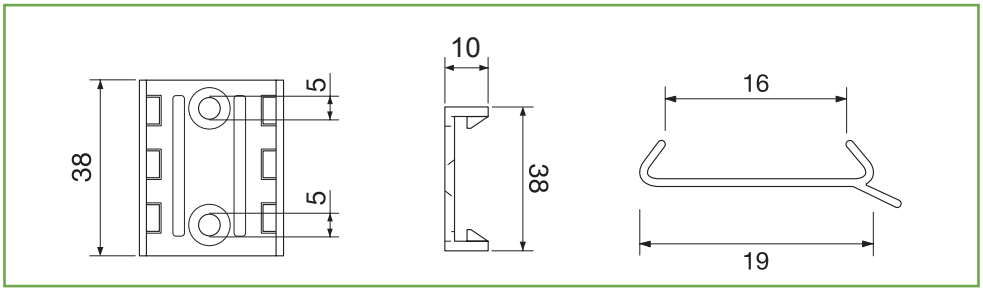




# ÎNĂLȚĂTOR

Gama noastră de înălțătoare oferă o soluție elegantă și aduce o îmbinare armonioasă între blat și perete. Concepute pentru a oferi etanșeitate și rezistență, aceste soluții pentru amenajarea bucătăriei sunt și foarte ușor de întreținut. Un element estetic și funcțional, necesar în orice bucătărie.



## OP 211

| Cod | Descriere | Secțiune | Finisaj | | U.M. | Preț |
|---|---|---|---|---|---|---|
| OP 211_C800 | Înălțător din aluminiu | Rectangular | Aluminiu mat | 10 | 4 ML | 21,50 € |
| OP 211_C813 | Înălțător din aluminiu | Rectangular | Inox | 10 | 4 ML | 23,80 € |
| OP 211-34 C803 | Kit accesorii pentru înălțător | - | Gri | 20 | set | 3,65 € |
| OP 211_C098 | Înălțător din aluminiu | Rectangular | Negru mat | 10 | 4 ML | 21,85 € |
| OP 211_C007 | Înălțător din aluminiu | Rectangular | Alb mat | 10 | 4 ML | 21,85 € |
| OP 034 KIT_ALB | Kit accesorii pentru înălțător | - | Alb mat | 20 | set | 3,65 € |
| OP 034 KIT_NEGRU | Kit accesorii pentru înălțător | - | Negru mat | 20 | set | 3,65 € |





**OP 211**

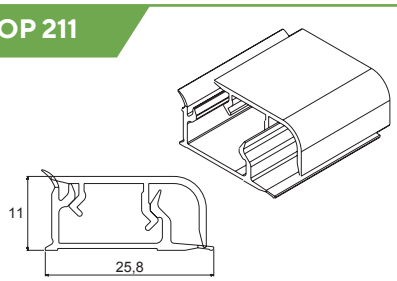


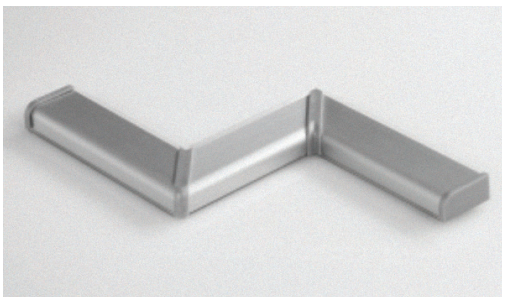

## OP 223

| Cod | Descriere | Secțiune | Finisaj | U.M. | Preț |
|---|---|---|---|---|---|
| OP 223_C803 | Înălțător din aluminiu | Triunghiular | Aluminiu | 4 ML | 24,35 € |
| OP 223_C813 | Înălțător din aluminiu | Triunghiular | Inox | 4 ML | 33,55 € |
| OP 223 C060 | Înălțător PVC cu foiță de aluminiu | Triunghiular | Negru mat | 4 ML | 28,50 € |
| OP 223 C111 | Înălțător PVC cu foiță de aluminiu | Triunghiular | Alb mat | 4 ML | 28,50 € |
| OP 223 C832 | Înălțător PVC cu foiță de aluminiu | Triunghiular | Auriu | 4 ML | 29,50 € |
| OP 223 KIT ALB | Kit accesorii pentru înălțător | - | Alb | set | 2,20 € |
| OP 223 KIT NEGRU | Kit accesorii pentru înălțător | - | Negru | set | 2,20 € |
| OP 223 KIT GRI | Kit accesorii pentru înălțător | - | Gri | set | 2,20 € |
| OP 223 KIT INX | Kit accesorii pentru înălțător | - | Inox | set | 2,20 € |
| OP 223 KIT AURIU | Kit accesorii pentru înălțător | - | Auriu | set | 2,20 € |

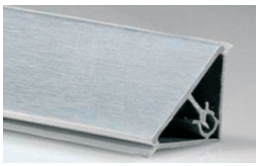

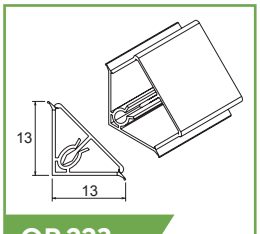


**OP 223**

## OP 230

| Cod | Descriere | Secțiune | Finisaj | U.M. | | Preț |
|---|---|---|---|---|---|---|
| OP 230 AL | Înălțător PVC cu foiță de aluminiu | Triunghiular | Aluminiu | 4 ML | 10 | 14,74 € |
| OP 230 INX | Înălțător PVC cu foiță de aluminiu | Triunghiular | Inox | 4 ML | 10 | 16,52 € |
| OP 230_007 | Înălțător PVC cu foiță de aluminiu | Triunghiular | Alb mat | 4 ML | 10 | 15,17 € |
| OP 230_098 | Înălțător PVC cu foiță de aluminiu | Triunghiular | Negru mat | 4 ML | 10 | 15,17 € |
| OP 230_C689 | Înălțător PVC cu foiță de aluminiu | Triunghiular | Auriu deschis | 4 ML | 10 | 20,88 € |
| OP 045 KIT_C689 | Kit accesorii pentru înălțător | - | Auriu | set | 48 | 0,95 € |
| OP 045 KIT_C906 | Kit accesorii pentru înălțător | - | Gri | set | 48 | 0,95 € |
| OP 045 KIT_C901 | Kit accesorii pentru înălțător | - | Alb | set | - | 0,95 € |
| OP 045 KIT_C902 | Kit accesorii pentru înălțător | - | Negru | set | - | 0,95 € |





OP 045 KIT_C902



OP 045 KIT_C901

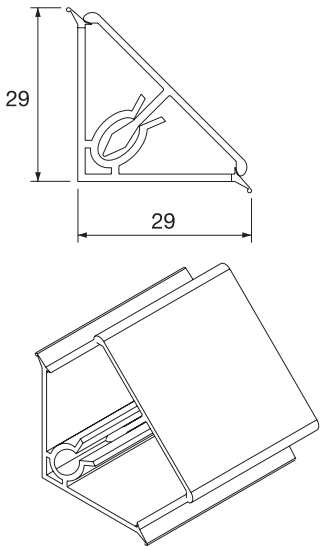


OP 230



Comandă din platforma online



# PROFILE GOLA

## Gamă completă pentru toate tipurile de corpuri

Fabricate din materiale de înaltă calitate, profilele **Gola** de la Opes asigură durabilitate și rezistență în timp, adaptându-se perfect oricărui stil de interior datorită gamei variate de finisaje disponibile.

Sunt soluții optime în cazul proiectelor cu design minimalist, precum și mai elaborat. Calitatea și finisajele produselor adaugă eleganță oricărui spațiu. O opțiune de bun gust pentru mobilierul minimalist, fără mânere.



**Instrucțiuni de montaj**

**Prezentare video**

## PROFIL GOLA "C" - OP 1004

| Cod | Descriere | Finisaj | | U.M. | Preț |
|---|---|---|---|---|---|
| OP 1004 C813 | Profil Gola "C" | Inox | 16 | 4,1 ML | 62,45 € |
| OP 1004 C800 | Profil Gola "C" | Aluminiu | 16 | 4,1 ML | 42,18 € |
| OP 1004 C060 | Profil Gola "C" | Negru mat | 12 | 4,1 ML | 55,05 € |
| OP 1004 C111 | Profil Gola "C" | Alb mat | 16 | 4,1 ML | 57,95 € |
| OP 1004 C832 | Profil Gola "C" | Auriu deschis | 16 | 4,1 ML | 88,50 € |

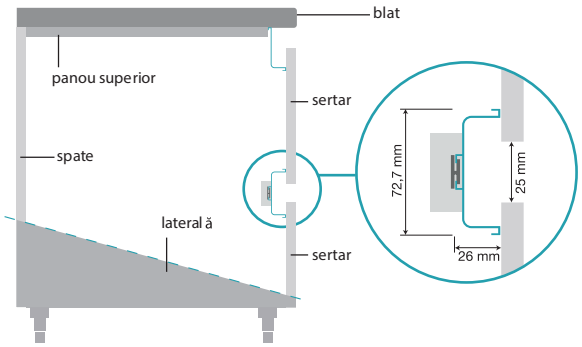


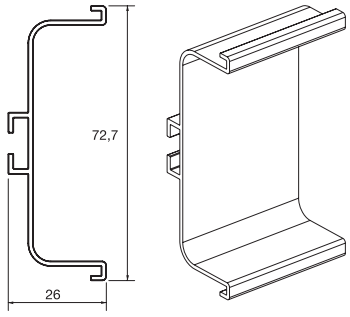


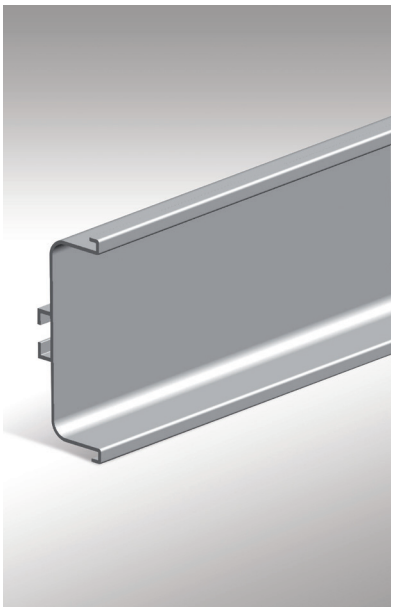

## ACCESORII PROFIL GOLA "C"





Element capăt deschis, plastic

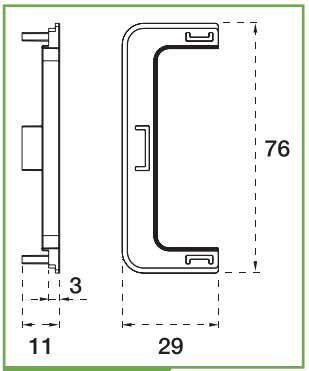


OP 1045



Element capăt plin, plastic

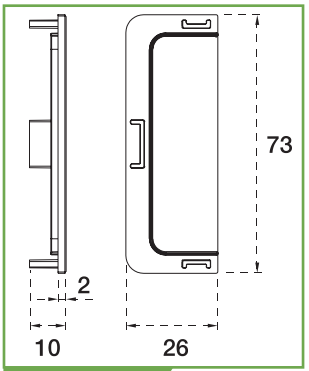


OP 1046

| Cod | Descriere | U.M. | | Finisaj | Preț |
|---|---|---|---|---|---|
| OP 1045 | Element capăt deschis | buc. | 10 | Argintiu/ Plastic | 5,10 € |
| OP 1046 | Element capăt plin | buc. | 10 | Argintiu/ Plastic | 5,10 € |
| OP 1046 INX | Element capăt plin | buc. | 10 | Inox | 5,10 € |
| OP 1046 ALB | Element capăt plin (stânga + dreapta) | buc. | 10 | Alb | 5,10 € |
| OP 1046 NEGRU | Element capăt plin (stânga + dreapta) | buc. | 10 | Negru | 5,10 € |
| OP 1046 C818 | Element capăt plin (stânga + dreapta) | buc. | 10 | Auriu | 5,10 € |
| OP 1046 C832 | Element capăt plin (stânga + dreapta) | buc. | 10 | Auriu deschis | 5,10 € |

## PROFIL GOLA "L" - OP 1005

| Cod | Descriere | Finisaj | | U.M. | Preț |
|---|---|---|---|---|---|
| OP 1005 C813 | Profil Gola "L" | Inox | 16 | 4,1 ML | 46,06 € |
| OP 1005 C800 | Profil Gola "L" | Aluminiu | 16 | 4,1 ML | 35,91 € |
| OP 1005 C060 | Profil Gola "L" | Negru mat | 16 | 4,1 ML | 39,85 € |
| OP 1005 C111 | Profil Gola "L" | Alb mat | 16 | 4,1 ML | 39,85 € |
| OP 1005 C832 | Profil Gola "L" | Auriu deschis | 16 | 4,1 ML | 68,50 € |

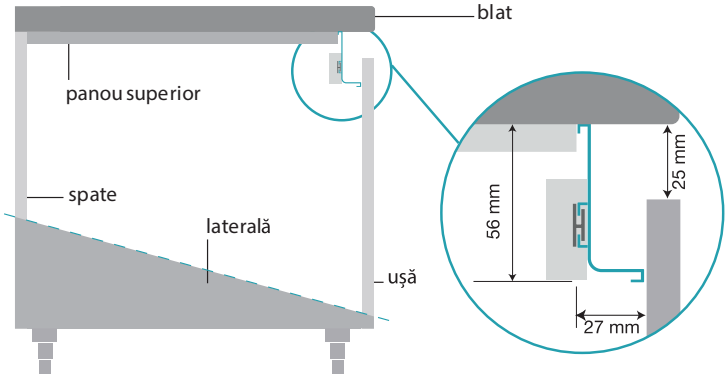


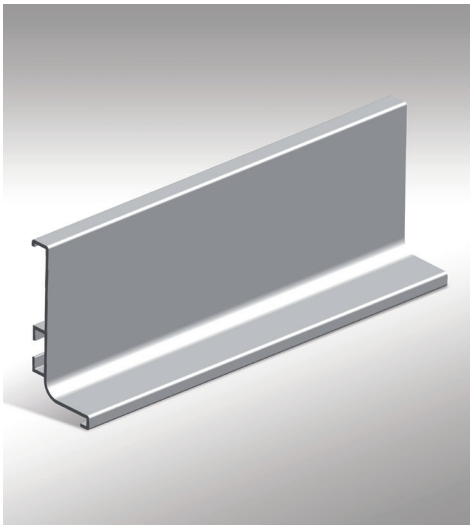

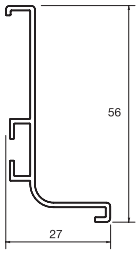


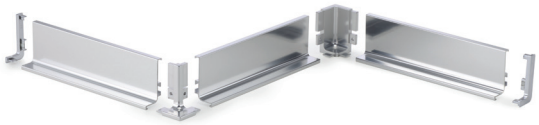

## ACCESORII PROFIL GOLA "L"

| Cod | Descriere | U.M. | Finisaj | Preț |
|---|---|---|---|---|
| OP 1043 | Set elemente stânga/dreapta, capăt deschis | Set | Argintiu/ Plastic | 10,20 € |
| OP 1044 | Set elemente stânga/dreapta, capăt plin | Set | Argintiu/ Plastic | 10,20 € |
| OP 1044 C057 | Element capăt plin (stânga + dreapta) | buc. | Alb mat | 10,20 € |
| OP 1044 C060 | Element capăt plin (stânga + dreapta) | buc. | Negru mat | 10,20 € |
| OP 1044 C818 | Element capăt plin (stânga + dreapta) | buc. | Auriu | 10,20 € |
| OP 1044 C832 | Element capăt plin (stânga + dreapta) | buc. | Auriu deschis | 10,20 € |
| OP 1017E | Colțar extern 90° | buc. | Argintiu/ Plastic | 16,05 € |
| OP 1017I | Colțar intern 90° | buc. | Argintiu/ Plastic | 16,05 € |
| OP 1015E | Colțar extern 90° | buc. | Argintiu/ Aluminiu | 51,50 € |
| OP 1015I | Colțar intern 90° | buc. | Argintiu/ Aluminiu | 44,25 € |
| OP 1017E NEGRU | Colțar extern 90° | buc. | Negru | 16,05 € |
| OP 1017I NEGRU | Colțar intern 90° | buc. | negru | 16,05 € |
| OP 1017E ALB | Colțar extern 90° | buc. | Alb | 16,05 € |
| OP 1017I ALB | Colțar intern 90° | buc. | Alb | 16,05 € |
| OP 1017I C818 | Colțar intern din plastic 90° | buc. | Auriu | 16,05 € |
| OP 1017I C832 | Colțar intern din plastic 90° | buc. | Auriu deschis | 16,05 € |

**OP 1043**

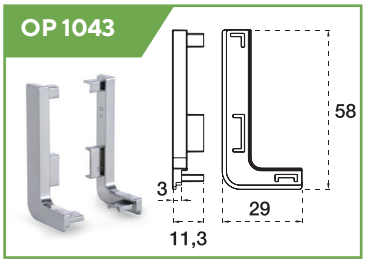


**OP 1044**

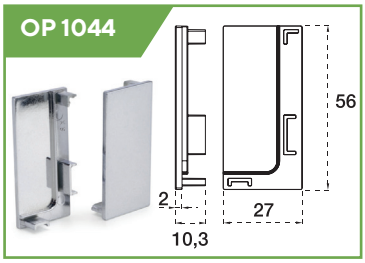


**OP 1017E / OP 1015E**

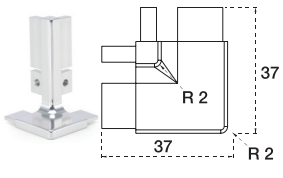


**OP 1017I / OP 1015I**

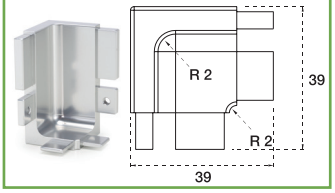

## PROFIL GOLA VERTICAL DUBLU - OP 1019

| Cod | Descriere | Finisaj | | U.M. | Preț |
|---|---|---|---|---|---|
| OP 1019 C813* | Profil Gola vertical dublu | Inox | 12 | 4,5 ML | 99,75 € |
| OP 1019 C813_2.7M | Profil Gola vertical dublu | Inox | 12 | 2,7 ML | 61,45 € |
| OP 1019 C800* | Profil Gola vertical dublu | Aluminiu | 12 | 4,5 ML | 75,00 € |
| OP 1019 C800_2.7M | Profil Gola vertical dublu | Aluminiu | 12 | 2,7 ML | 44,62 € |
| OP 1019 C060* | Profil Gola vertical dublu | Negru mat | 25 | 4,5 ML | 87,65 € |
| OP 1019 C060_2.7M | Profil Gola vertical dublu | Negru mat | 16 | 2,7 ML | 56,20 € |
| OP 1019 C111* | Profil Gola vertical dublu | Alb mat | 12 | 4,5 ML | 94,75 € |
| OP 1019 C111_2.7M | Profil Gola vertical dublu | Alb mat | 12 | 2,7 ML | 56,20 € |
| OP 1019 C832_2.7M | Profil Gola vertical dublu | Auriu deschis | 12 | 2,7 ML | 71,35 € |

* Articol disponibil la comandă



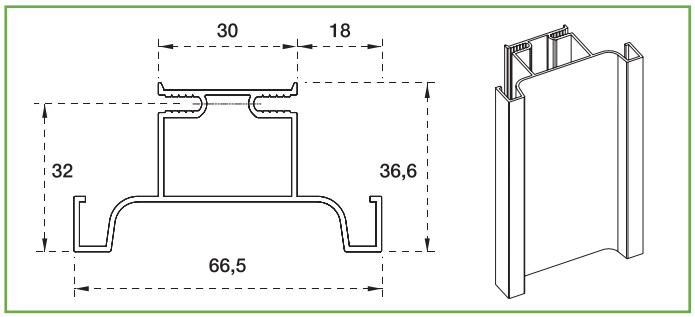


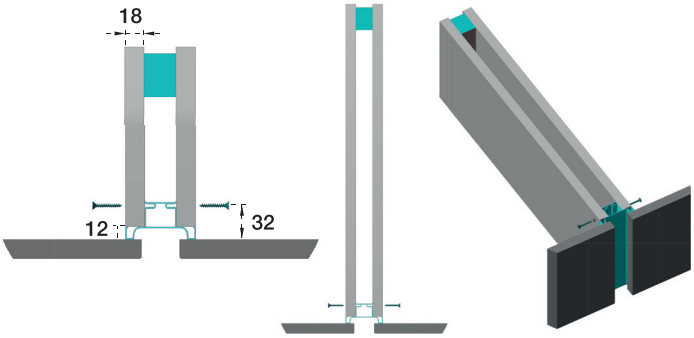


## PROFIL GOLA VERTICAL SIMPLU - OP 1020

| Cod | Descriere | Finisaj | | U.M. | Preț |
|---|---|---|---|---|---|
| OP 1020 C813* | Profil Gola vertical simplu | Inox | 15 | 4,5 ML | 95,00 € |
| OP 1020 C813_2.7M | Profil Gola vertical simplu | Inox | 15 | 2,7 ML | 57,68 € |
| OP 1020 C800* | Profil Gola vertical simplu | Aluminiu | 15 | 4,5 ML | 70,00 € |
| OP 1020 C800_2.7M | Profil Gola vertical simplu | Aluminiu | 15 | 2,7 ML | 40,55 € |
| OP 1020 C060* | Profil Gola vertical simplu | Negru mat | 16 | 4,5 ML | 78,85 € |
| OP 1020 C060_2.7M | Profil Gola vertical simplu | Negru mat | 12 | 2,7 ML | 50,60 € |
| OP 1020 C111* | Profil Gola vertical simplu | Alb mat | 15 | 4,5 ML | 85,30 € |
| OP 1020 C111_2.7M | Profil Gola vertical simplu | Alb mat | 15 | 2,7 ML | 50,60 € |
| OP 1020 C832_2.7M | Profil Gola vertical simplu | Auriu deschis | 15 | 2,7 ML | 67,50 € |

* Articol disponibil la comandă



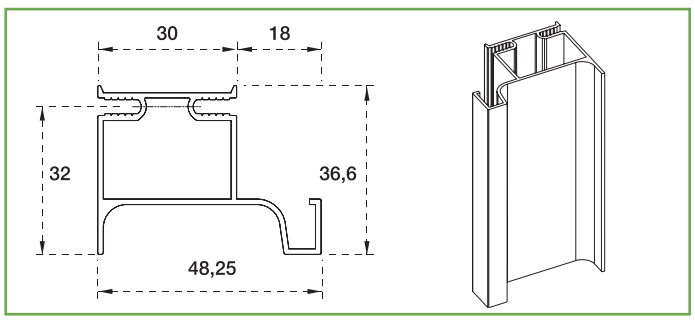


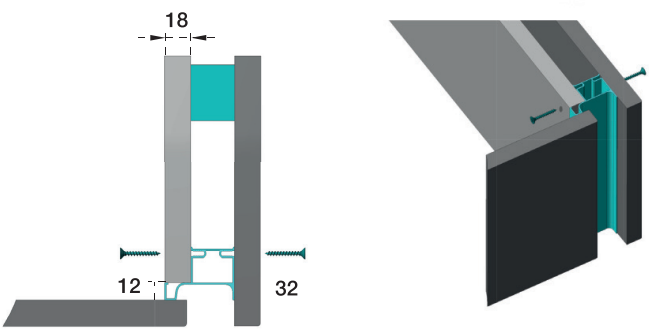

## PROFIL GOLA CORPURI SUPERIOARE - OP 268

| Cod | Descriere | Finisaj | | U.M. | Preț |
|---|---|---|---|---|---|
| OP 268 C813 | Profil Gola corpuri superioare | Inox | 25 | 4 ML | 40,05 € |
| OP 268 C800 | Profil Gola corpuri superioare | Aluminiu | 25 | 4 ML | 30,95 € |
| OP 268 C060 | Profil Gola corpuri superioare | Negru mat | 25 | 4 ML | 39,75 € |
| OP 268 C111 | Profil Gola corpuri superioare | Alb mat | 25 | 4 ML | 41,85 € |
| OP 268 C832 | Profil Gola corpuri superioare | Auriu deschis | 25 | 4 ML | 55,05 € |

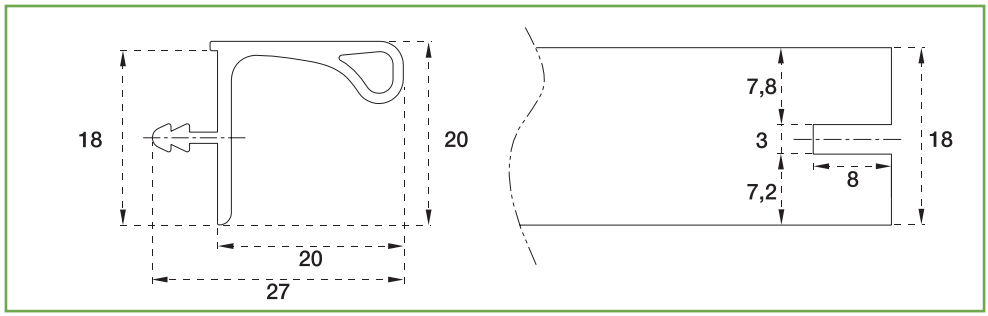


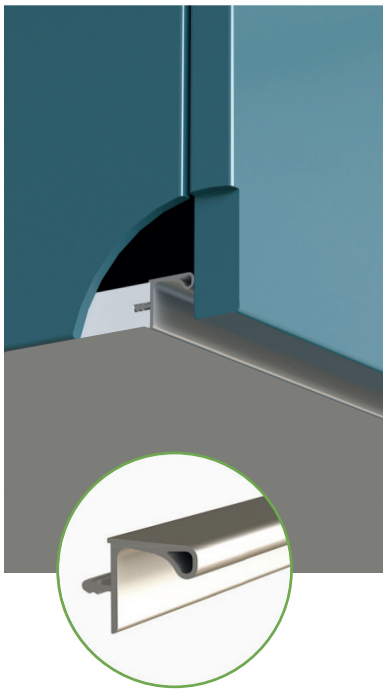

## KIT ACCESORII PRINDERE PROFILE GOLA

**OP 1099**

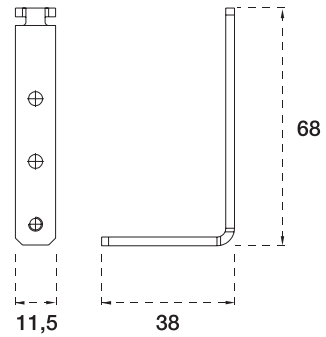


Comandă din platforma online

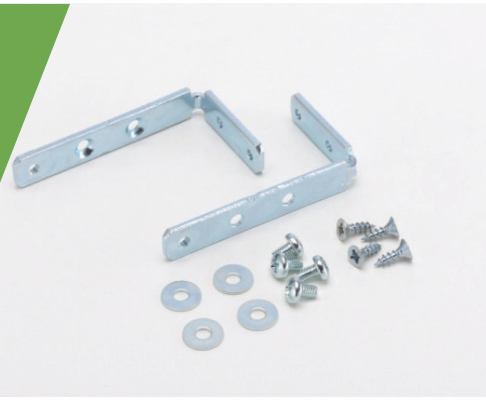

| Cod | Descriere | U.M. | Finisaj | Preț |
|---|---|---|---|---|
| OP 1010 KIT | Kit accesorii prindere profil Gola, plastic | Set | plastic | 2,35 € |
| OP 1099 | Kit accesorii prindere profil Gola | Set | metal | 2,70 € |

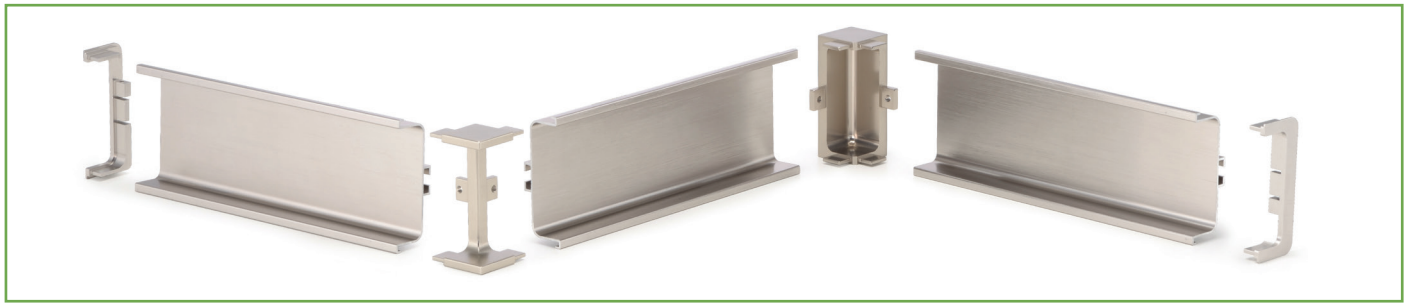

# PROFILE GOLA LED

## Gamă completă pentru toate tipurile de corpuri

Profilele **Gola LED** aduc o nouă dimensiune de stil și utilitate în orice spațiu. Perfect integrate în designul mobilierului fără mânere, acestea îmbunătățesc aspectul vizual și oferă o sursă de iluminat ambientală, subtilă și eficientă din punct de vedere energetic.

**Gola LED** este o soluțe potrivită pentru bucătării sau livinguri, ce aduce o experiență îmbunătățită din punct de vedere estetic și funcțional fiecărui interior.



## PROFIL GOLA "C" - OP 1023

| Cod | Descriere | Finisaj | U.M. | Preț |
|---|---|---|---|---|
| OP 1023 C800 | Profil Gola cu LED "C" | Aluminiu | 4,1 ML | 57,30 € |
| OP 1023 C060 | Profil Gola LED "C" | Negru mat | 4,1 ML | 74,75 € |
| OP 1023 C111 | Profil Gola LED "C" | Alb mat | 4,1 ML | 74,75 € |
| OP 996 | Element capăt plin | Aluminiu | buc. | 22,00 € |

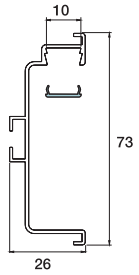


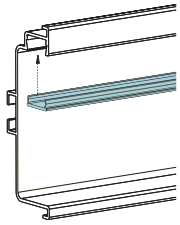



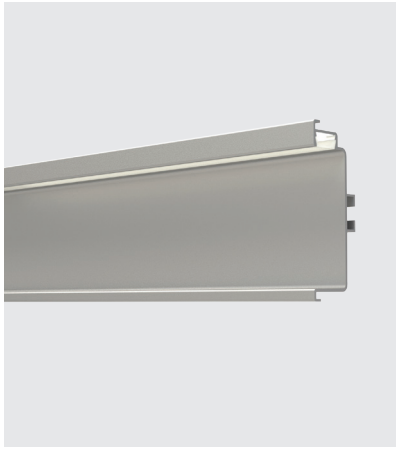

## PROFIL GOLA "L" - OP 1024

| Cod | Descriere | Finisaj | U.M. | Preț |
|---|---|---|---|---|
| OP 1024 C800 | Profil Gola cu LED "L" | Aluminiu | 4,1 ML | 52,60 € |
| OP 1024 C060 | Profil Gola LED "L" | Negru mat | 4,1 ML | 64,50 € |
| OP 1024 C111 | Profil Gola LED "L" | Alb mat | 4,1 ML | 64,50 € |
| OP 995 | Element capăt plin | Aluminiu | set | 41,60 € |

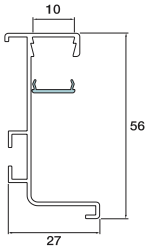


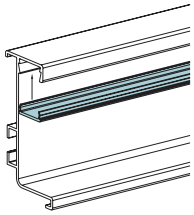

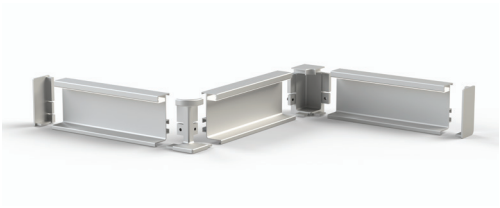

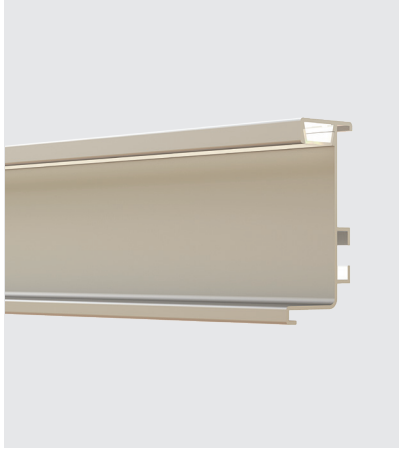

## PROFIL GOLA VERTICAL DUBLU- OP 1025

| Cod | Descriere | Finisaj | U.M. | Preț |
|---|---|---|---|---|
| OP 1025 C800 | Profil Gola cu LED vertical dublu | Aluminiu | 4,5 ML | 95,70 € |
| OP 1025 C060 | Profil Gola LED vertical dublu | Negru mat | 4,5 ML | 115,75 € |
| OP 1025 C111 | Profil Gola LED vertical dublu | Alb mat | 4,5 ML | 115,75 € |

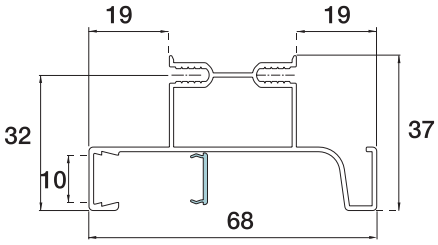


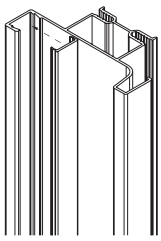

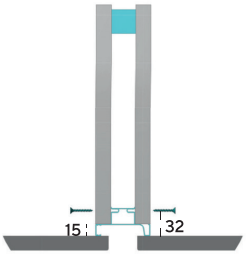


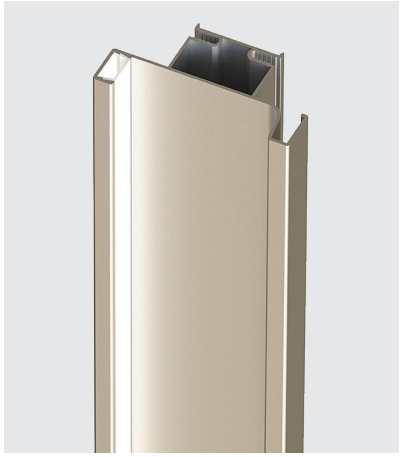

## PROFIL GOLA VERTICAL SIMPLU - OP 1026

| Cod | Descriere | Finisaj | U.M. | Preț |
|---|---|---|---|---|
| OP 1026 C800 | Profil Gola cu LED vertical simplu | Aluminiu | 4,5 ML | 78,55 € |
| OP 1026 C060 | Profil Gola LED vertical simplu | Negru mat | 4,5 ML | 102,50 € |
| OP 1026 C111 | Profil Gola LED vertical simplu | Alb mat | 4,5 ML | 102,50 € |

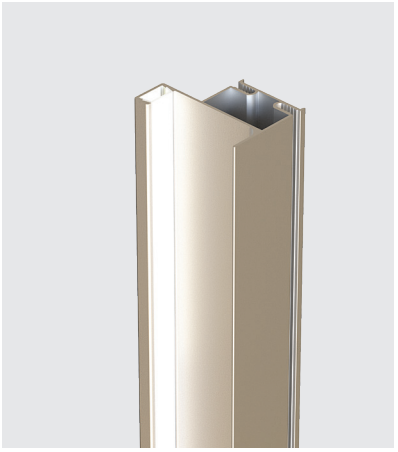

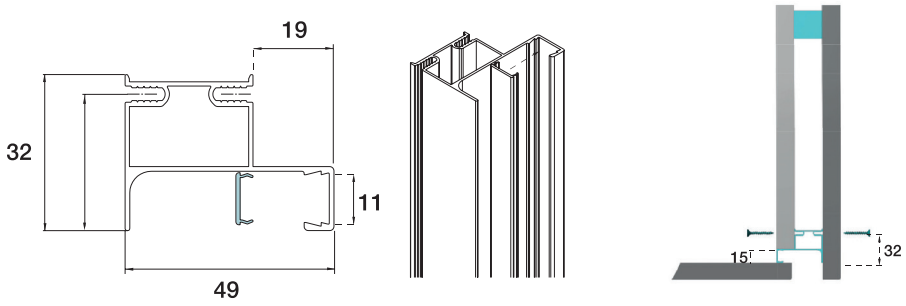


## PROFIL GOLA - OP 270

| Cod | Descriere | Finisaj | U.M. | Preț |
|---|---|---|---|---|
| OP 270 C800 | Profil Gola cu LED corpuri superioare | Aluminiu | 4 ML | 38,50 € |
| OP 270 C060 | Profil Gola LED corpuri superioare | Negru mat | 4 ML | 54,00 € |
| OP 270 C111 | Profil Gola LED corpuri superioare | Alb mat | 4 ML | 54,00 € |

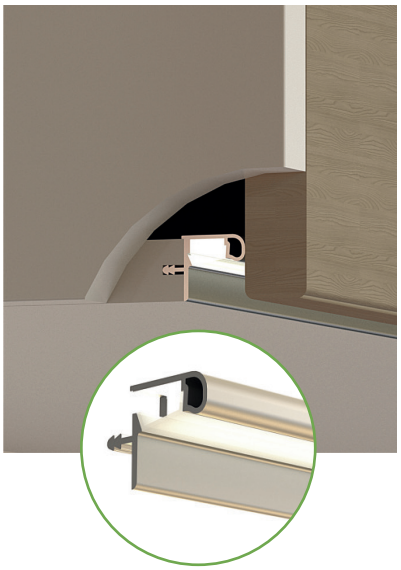

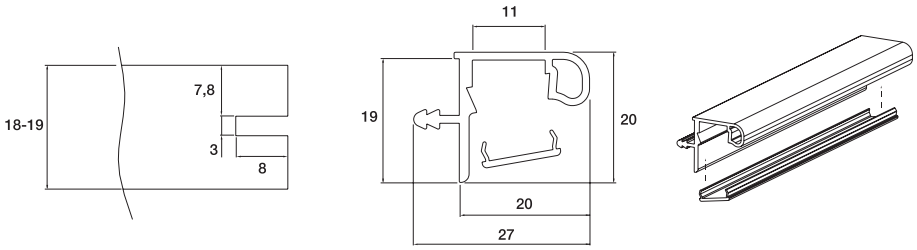


## KIT ACCESORII PRINDERE PROFILE GOLA

| Cod | Descriere | U.M. | Finisaj | Preț |
|---|---|---|---|---|
| OP 1099 | Kit accesorii prindere profil Gola | Set | Metal | 2,70 € |

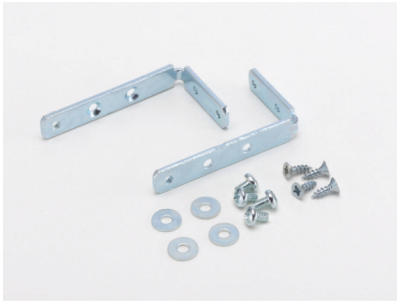

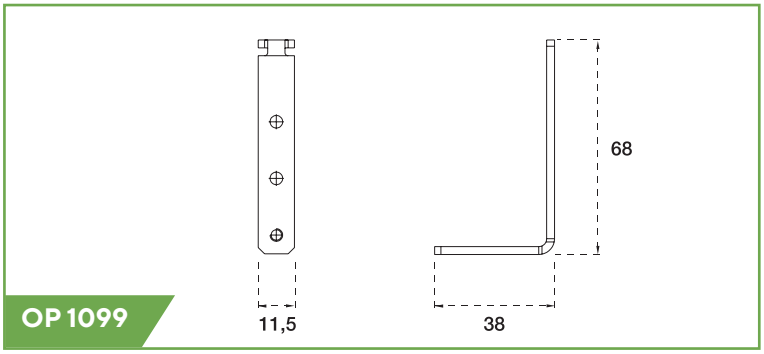

# ⑨ Accesorii specializate

## PICIOARE REGLABILE

Din aluminiu sau plastic, picioarele reglabile au o importanță foarte mare pentru poziționarea corectă a corpurilor de mobilier.
Reglarea lor se face simplu, iar materialele din care sunt construite au o mare rezistență la încărcare.



## PICIOARE ATACAMA

**Picioare reglabile din material plastic**

- îmbinarea fundului cu laterala se face prin intermediul piciorului, eliminând utilizarea euroșuruburilor și a demontabililor
- confecționate din material plastic cu rezistență mecanică mare
- reglare pe înălțime până la 25 mm
- capacitate portantă: 175 kg/picior
- ușor de reglat din interiorul corpului cu o cheie imbus S 6 mm



| Cod | Descriere | U.M. | | Preț |
|---|---|---|---|---|
| 31601000IJ | Picior reglabil ATACAMA, din plastic, 18 mm | buc. | 70 | 1,60 € |

**Montaj**

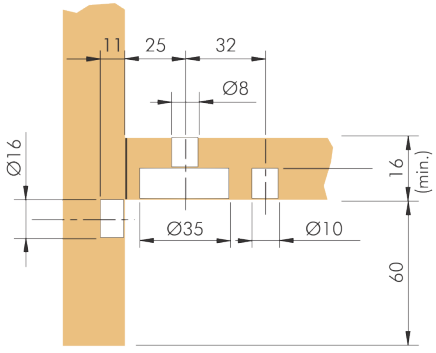


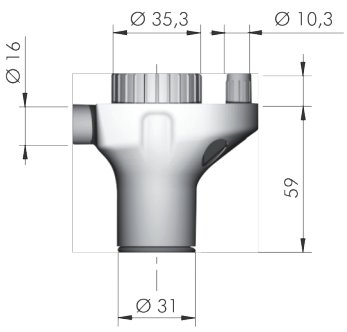


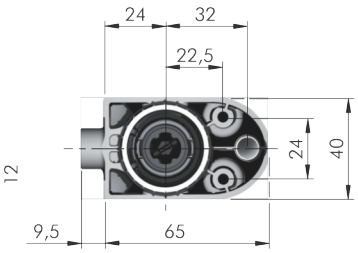

## KORREKT

- interval de reglare 89 -125 mm.
- reglare simplă pe înălțime.
- capacitate de încărcare: 450 kg/picior.
- diametru 80 mm



| Cod | Descriere | Dimensiuni | Preț |
|---|---|---|---|
| KORREKT 100 | Picior reglabil cu suport, pentru plintă de 100 mm | 89 - 125 mm | 1,10 € |
| KORREKT 120 | Picior reglabil cu suport, pentru plintă de 120 mm | 99 - 135 mm | 1,30 € |
| KORREKT 150 | Picior reglabil cu suport, pentru plintă de 150 mm | 139 - 175 mm | 1,40 € |
| 9319972 | Clemă prindere plintă PVC de picior, prindere prin înșurubare | - | 0,45 € |
| 61855 | Clemă prindere plintă PAL prin fixarea de picior, prindere prin înșurubare | - | 0,25 € |
| 9253384 | Cheie reglare înălțime picioare, lungime reglabilă, max. 1000 mm | - | 92,00 € |

**Picior**



**Cleme prindere**




**Suport**



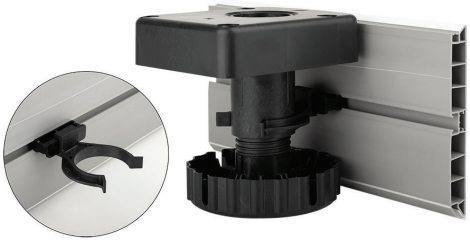

## AGĂȚĂTORI

- încărcare maximă: 50 kg
- reglare 25 mm pe orizontală și 28 mm pe verticală
- nu este recomandat reglajul cu șurubelnița electrică

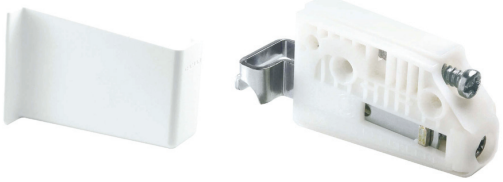

| Cod | Descriere | Încărcare max. | Preț |
|---|---|---|---|
| 80614P2VI | Set agățători (stânga + dreapta) | 50 kg. | 2,25 € |

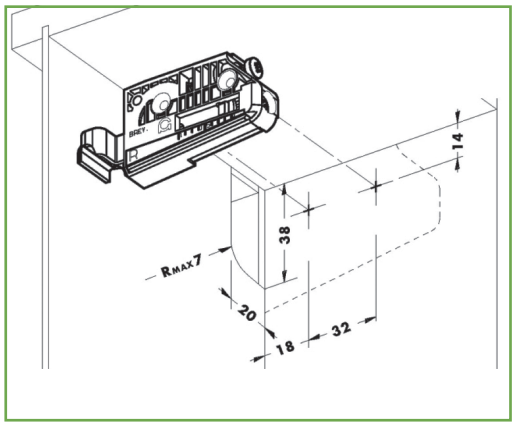


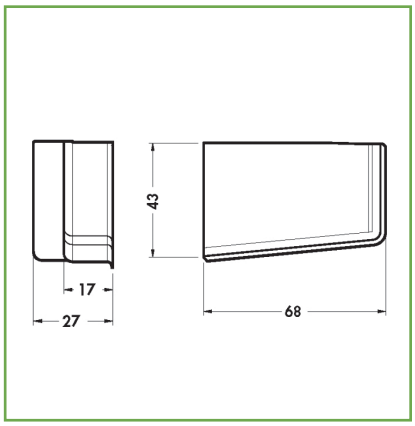


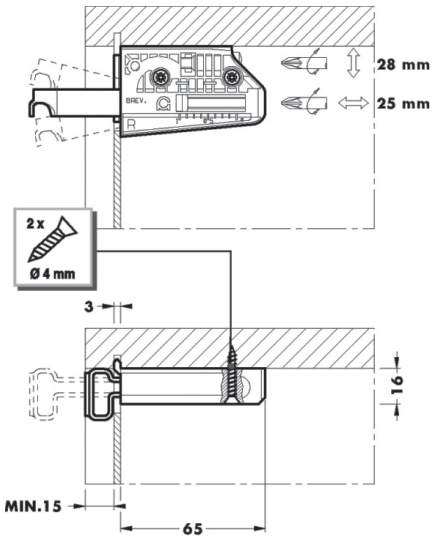

# ⑨ Accesorii specializate

## ELEMENT INVIZIBIL DE SUSPENDARE CU DIBLURI 8mm

- încărcare maximă: 73 kg
- reglare 25 mm pe orizontală și 18 mm pe verticală
- nu este recomandat reglajul cu șurubelnița electrică
- montaj pe stânga sau pe dreapta

Fișă tehnică

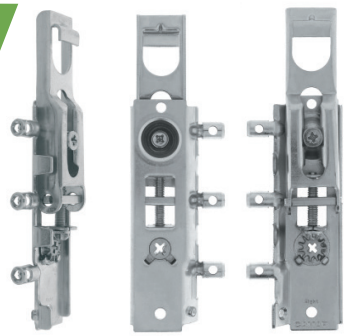

| Cod | Descriere | Încărcare max. | Preț |
|---|---|---|---|
| K023.02.101.SET | Set elemente invizibile de suspendare (stânga + dreapta) | 73/73 kg | 3,15 € |

## ȘINĂ SUSPENDARE



| Cod | Descriere | Încărcare max. | Preț |
|---|---|---|---|
| K051K.3220.101 | Șină pentru suspendare, corp 2000 mm | 178 kg | 5,50 € |

## DEMONTABILI CU CAMĂ EXCENTRICĂ VB 35 & VB 35M

- pentru polițe de 19 mm
- prinderi robuste și conexiuni ferme între polițe și panouri laterale, folosind principiul excentric de prindere
- demontabilul este presat în gaura cu diametrul de 20 mm
- material: zinc/ plastic

| Cod | Descriere | Dimensiune panouri | Finisaj | Preț |
|---|---|---|---|---|
| 65507 | Demontabil poliță cu guler - VB 35 M | 19 mm | alb | 0,25 € |
| 79643 | Demontabil poliță cu guler - VB 35 M | 19 mm | negru | 0,25 € |
| 9116945 | Demontabil poliță cu guler - VB 35 M | 19 mm | maro | 0,25 € |
| 65505 | Demontabil poliță cu guler - VB 35 M | 19 mm | metalic | 0,50 € |
| 65515 | Demontabil poliță fără guler - VB 35 | 19 mm | alb | 0,25 € |
| 65516 | Demontabil poliță fără guler - VB 35 | 19 mm | maro | 0,25 € |
| 65513 | Demontabil poliță fără guler - VB 35 | 19 mm | metalic | 0,50 € |
| 79641 | Demontabil poliță fără guler - VB 35 | 19 mm | negru | 0,25 € |

**VB 35 M**



**VB 35**



**Introduceți polița din față sau de sus**

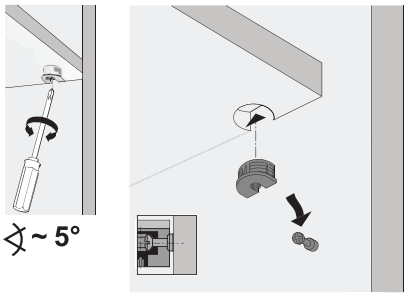


**Tipar găurire poliță**

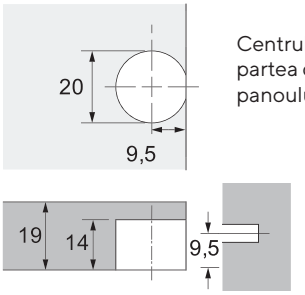


Centrul tijei din partea de jos a panoului inferior



FITTING SYSTEMS

## DEMONTABILI CU CAMĂ EXCENTRICĂ VB 36

- fără guler, cu excentric sferic, pentru polițe de 19 mm
- prinderi robuste și conexiuni ferme între polițe și panouri laterale, folosind principiul excentric de prindere
- demontabilul este presat între două găuri distanțate la 32 mm
- material: zinc/ plastic

| Cod | Descriere | Dimensiune panouri | Finisaj | Preț |
|---|---|---|---|---|
| 65531 | Demontabil poliță - VB 36 | 19 mm | alb | 0,30 € |
| 65532 | Demontabil poliță - VB 36 | 19 mm | maro | 0,30 € |
| 65529 | Demontabil poliță - VB 36 | 19 mm | metalic | 0,71 € |
| 79646 | Demontabil poliță - VB 36 | 19 mm | negru | 0,30 € |

**VB 36**



**Introduceți polița din față sau de sus**

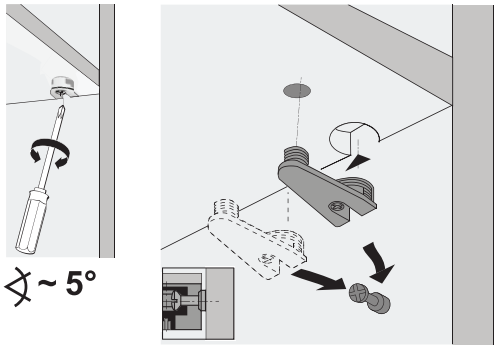


**Tipar găurire poliță**

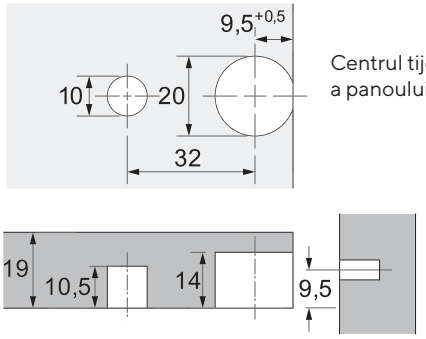


Centrul tijei din partea de jos a panoului inferior

## TIJĂ DUBLĂ DU 867

- pentru placa intermediară
- diametru frezare 5 mm
- oțel lucios
- lungime tijă: 6,7 mm
- poate fi utilizată pentru panouri ușoare
- oțel galvanizat

| Cod | Descriere | | Preț |
|---|---|---|---|
| 65536 | Tijă dublă DU 867 | 100 | 0,36 € |

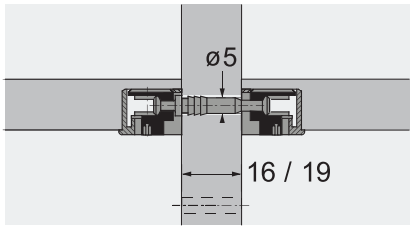


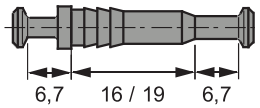


**DU 867**



## TIJĂ CU PRINDERE PRIN ÎNȘURUBARE DU 321 & DU 322

- sistem de fixare directă, gaură cu diametru de 5 mm
- lungime tijă: 6,7 mm
- oțel galvanizat

| Cod | Descriere | | Preț |
|---|---|---|---|
| 74688 | Tijă cu prindere prin înșurubare DU 321 | 2000 | 0,13 € |
| 64872 | Tijă cu prindere prin înșurubare DU 322 | 2000 | 0,22 € |

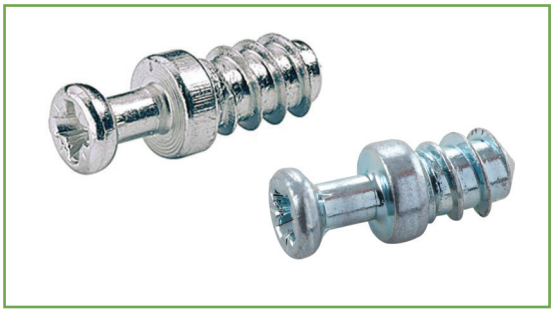

**DU 321**

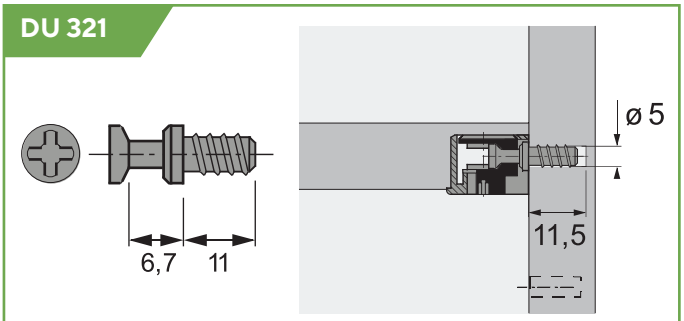


**DU 322**

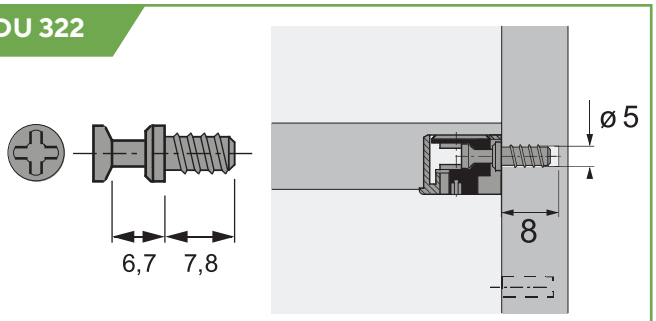


## RASTEX 15

- demontabili fără margine, cu camă excentrică
- cuplu puternic – permite plăcilor să fie fixate ferm de la o distanță de până la 4 mm
- dublă securizare datorită zimților interiori și exteriori – tija este în permanență trasă către o poziție centrată, eliminând deplasările plăcilor de mobilier
- cama excentrică poate fi strânsă cu șurubelniță dreaptă, șurubelniță în cruce PZ 3 sau imbus A/F 4
- material: zinc / plastic



| Cod | Descriere | Preț |
|---|---|---|
| 13958 | Demontabil poliță - Rastex 15, panouri de 18 mm | 0,07 € |

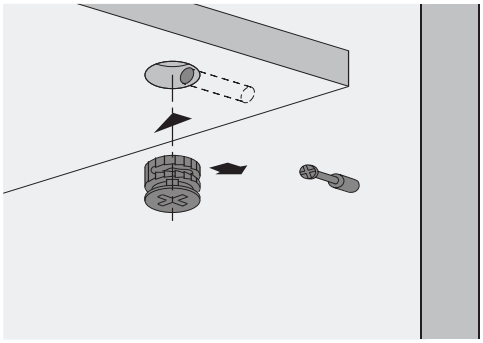

## TWISTER CU PRINDERE PRIN ÎNȘURUBARE DU 232 T

- cu sistem de fixare directă, gaură cu diametru de 5 mm
- material: oțel/ plastic

| Cod | Descriere | Preț |
|---|---|---|
| 9047861 | Tijă Rastex Twister DU 232 T | 0,06 € |



**DU 232 T**

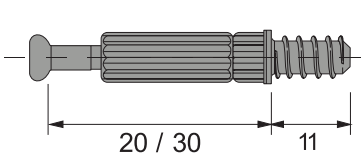


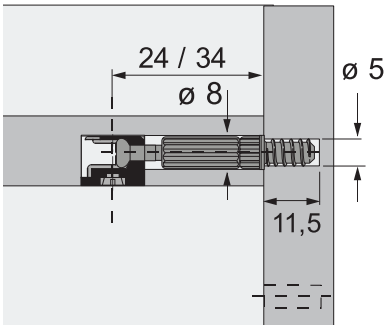


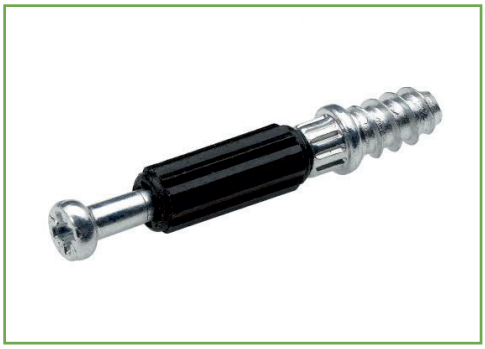

## TIJĂ DUBLĂ DU 853

- pentru placă intermediară de 19 mm
- cu șaibă Seeger
- diametru frezare: 8 mm
- lungime tijă: 49/ 79 mm
- material: zinc

| Cod | Descriere | Preț |
|---|---|---|
| 79568 | Tijă Rastex dublă DU 853 | 0,55 € |

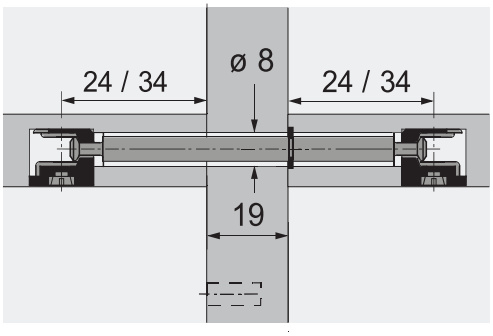


**DU 853**



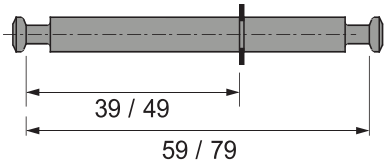

# ⑨ Accesorii specializate

## ÎNCUIETORI CU CIFRU DIAL LOCK FREECODE

Dial Lock Freecode are aceleași principii de funcționare precum cele ale seifurilor sau vestiarelor: depozitați obiectele în dulap, setați un cod și închideți ușa. La închiderea ușii, cele patru cifre sunt amestecate, asigurându-vă astfel ca nicio altă persoană nu va putea accesa dulapul. La deschiderea ușii, codul setat se va șterge automat. Este nevoie de setarea unui nou cod de fiecare dată când ușa este descuiată.



| Cod | Descriere | Preț |
|---|---|---|
| 365843201411001 | Încuietoare cu cifru Dial Lock Freecode 58.04 | 31,80 € |
| 440060010 | Contrapiesă (plăcuță) 4005 pentru încuietoare cu cifru | 0,50 € |
| 6419000001 | Cheie de urgență Z0001 pentru încuietoare cu cifru | 13,01 € |
| 400580004 | Sticker cu instrucțiuni pentru utilizatori, pentru încuietoare cu cifru | 1,80 € |

**Prezentare Video**

## ÎNCUIETORI PENTRU UȘI DIN PAL

| Cod | Descriere | Preț |
|---|---|---|
| 241842003 | Set cilindru Z42A, butuc cu 2 chei, combinații diferite 18001-18100 | 3,06 € |
| 241823036 | Set cilindru Z23A, butuc cu 2 chei, aceeași combinație 18001-18100 (max. 25 cu aceeași combinație) | 4,20 € |
| 441800400 | Rozetă nichel Ø 18 mm | 0,19 € |
| 143972005 | Încuietoare corp 391, 20mm, RH | 2,86 € |
| 443011100 | Contrapiesă încuietoare 3011, nichel | 0,17 € |



## ÎNCUIETORI PENTRU UȘI DIN STICLĂ

| Cod | Descriere | Preț |
|---|---|---|
| 241842003 | Set cilindru Z42A, butuc cu 2 chei, combinații diferite 18001-18100 | 3,06 € |
| 143224165 | Încuietoare ușă de sticlă 322 pentru 2 uși, 16 mm, RH | 5,36 € |
| 640171310 | Cheie Master HSA 12 | 9,74 € |





# Sisteme de prize

→

10

# SISTEME PRIZE

Prizele **Bachmann** sunt recunoscute pentru adaptabilitatea și inovația lor, oferind soluții ideale atât pentru mediul rezidențial, cât și pentru cel de office.

În spațiile de locuit, prizele se integrează perfect cu designul interior, aducând un plus de stil și funcționalitate. În spațiile de birou, prizele **Bachmann** se disting prin flexibilitate și eficiență, facilitând configurarea spațiilor de lucru pentru a maximiza productivitatea.

Cu opțiuni de montaj versatil, ele asigură o integrare eficientă a tehnologiei în spațiile de lucru, fiind soluția ideală pentru birourile moderne care necesită acces constant și fiabil la alimentare și date.



BACH MANN

# TWIST

## CARACTERISTICI PRINCIPALE

- adâncime de montaj foarte redusă - cca. 40 mm
- formă constructivă compactă (HxØ: cca. 42,5 x 115 mm)
- se poate monta chiar deasupra corpurilor cu sertare
- sistem de închidere ingenios: după utilizare, capacul se rotește, iar prizele dispar dedesubt
- Twist cu priză schuko și USB







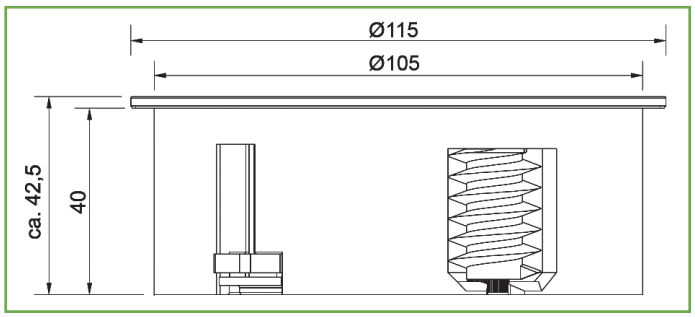




| Cod | Descriere | Preț |
|---|---|---|
| 931.000 | Sistem de prize Twist inox: 2 x prize schuko, 1 x cablu 2 m, 1x fișă schuko montabilă | 104,60 € |
| 931.021 | Sistem de prize Twist crom: 2 x prize schuko, 1 x cablu 2 m, 1x fișă schuko montabilă | 104,60 € |
| 931.150 | Sistem de prize Twist negru (mat): 2 x prize schuko, 1 x cablu 2 m, 1 x fișă schuko montabilă | 136,50 € |
| 931.250 | Sistem de prize Twist alb (mat): 2 x prize schuko, 1 x cablu 2 m, 1 x fișă schuko montabilă | 136,50 € |
| 946.000 | Sistem prize Twist cromat rotund, 2 x prize schuko, 1 x cablu 2 metri | 114,60 € |
| 946.001 | Sistem prize Twist cromat rectangular, 2 x prize schuko, 1 x cablu 2 metri | 114,60 € |
| 946.100 | Sistem prize Twist negru RAL 9005 rotund, 2 x prize schuko, 1 x cablu 2 metri | 148,20 € |
| 946.101 | Sistem prize Twist negru RAL 9005 rectangular, 2 x prize schuko, 1 x cablu 2 metri | 148,20€ |

Noul TWIST 2 se deschide automat la apăsarea unui buton, fiind astfel extrem de ușor de operat. După utilizare, capacul se poate închide simplu și sigur, manual. Noua carcasă anti-amprente garantează că nu rămân urme ale utilizării. TWIST 2 este disponibil și în versiune pătrată, cu încărcător rapid USB A/C de 22W.





## ELEVATOR

Sistem de prize turn, tip lift, pentru economie de spațiu în bucătărie, corpuri suspendate, living, birou sau baie.

### CARACTERISTICI PRINCIPALE

- adecvat pentru decupaj standard de 79 mm
- scurgere de apă integrată
- disponibil în varianta de inox sau crom



| Cod | Descriere | Preț |
|---|---|---|
| 928.002 | Sistem de prize Elevator (inox): 2 x prize schuko, 1 x cablu 2 m, 1 x fișă schuko montabilă | 104,60 € |
| 928.003 | Sistem de prize Elevator (inox): 1 x priza schuko, 2 x prize Euro, 1 x cablu 2 m, 1 x fișă schuko montabilă | 104,60 € |
| 928.017 | Sistem de prize Elevator (inox): 1 x priza schuko, 1 x USB dublu charger, 1 x cablu 2 m, 1 x fișă schuko montabilă | 132,60 € |

## ELEVATOR COVER

Carcasă pentru montajul sistemului Elevator în corpurile superioare

### CARACTERISTICI PRINCIPALE

- adecvată pentru decupaj standard de 79 mm
- scurgere de apă integrată
- disponibilă în varianta de inox sau crom



| Cod | Descriere | Preț |
|---|---|---|
| 928.902 | Carcasă Elevator pentru montaj în corp suspendat (inox) | 64,30 € |
| 928.900 | Freza 79 mm | 51,95 € |
| 918.900 | Burghiu centrare freză | 15,45 € |





# KAPSA

Unitate de prize cu capac pentru bucătării (perete, insule), living, tapițerii sau baie.

## CARACTERISTICI PRINCIPALE

- încastrabilă în perete sau mobilier
- capac rabatabil în diferite culori și finisaje
- adâncime de montaj redusă (cca 45 mm)
- posibilitate de echipare modulară
- disponibilă în 3 variante de mărime
- scurgere de apă integrată














| Cod | Descriere | Preț |
|---|---|---|
| 927.000 | Prize Kapsa (S, L: 204 mm): 3 x prize schuko, 1 x cablu 2 m, 1 x fișă schuko montabilă | 75,00€ |
| 927.001 | Prize Kapsa (S, L: 204 mm): 2 x prize schuko, 1 x USB dublu charger, 1 x cablu 2 m, 1 x fișă schuko montabilă | 102,75 € |
| 927.101 | Capac Kapsa (S, L:204 mm), finisaj negru | 82,78 € |
| 927.102 | Capac Kapsa (S, L:204 mm), finisaj alb | 69,49 € |
| 927.103 | Capac Kapsa (S, L:204 mm), finisaj aluminiu eloxat | 46,88 € |
| 927.300 | Capac Kapsa X-small, finisaj inox | 47,36 € |
| 927.304 | Capac Kapsa (XS, L:151 mm), finisaj aluminiu eloxat | 24,65 € |
| 375.075 | Cordon alimentare Schuko GST18, 2m | 53,06 € |

# ⑩ Sisteme de prize

## DUE

Sisteme de prize cu capace mobile pentru bucătării (perete, insule), living, tapițerii sau baie.

### CARACTERISTICI PRINCIPALE

- capac divizat în nuanțe: alb, negru, argintiu.
- adâncime de montaj redusă (cca. 45 mm)
- scurgere de apă integrată



| Cod | Descriere | Preț |
|---|---|---|
| 929.000 | Sistem de prize Due: 2 x prize schuko, 1 x cablu 2 m, 1 x fișă schuko montabilă | 76,30 € |
| 929.100 | Set capace Due, finisaj argintiu | 23,76 € |
| 929.101 | Set capace Due, finisaj negru | 12,48 € |
| 929.102 | Set capace Due, finisaj alb | 12,48 € |
| 926.900 | Freză 56 mm (potrivit pentru Due si Pix) | 40,99 € |



## MULTIPRIZĂ CASIA

Multipriză cu montaj pe perete sau colț.

### CARACTERISTICI PRINCIPALE

- livrare cu diafragmă pentru ajustarea individuală a înălțimii de montaj (de la 457 la 585 mm)
- finisaj aluminiu eloxat nevopsit
- ideal pentru interior modern sau industrial



| Cod | Descriere | Preț |
|---|---|---|
| 923.006 | Multipriză : 4 x prize schuko, 1 x cablu 2 m, 1 x fișă schuko montabilă | 96,63 € |
| 923.007 | Multipriză : 4 x prize schuko, 1 x Întrerupator, 1 x cablu 2 m, 1 x fișă schuko montabilă | 99,97 € |
| 923.008 | Multipriză : 4 x prize schuko, 1 x Întrerupator, 1 x USB dublu charger, 1 x cablu 2 m, 1 x fișă schuko montabilă | 125,19 € |







# PIX

Unitate de priză minimalistă cu integrare individuală sau combinații diverse.

## CARACTERISTICI PRINCIPALE

- poate fi integrată cu ușurință în bucătării (insule, fronturi de sertare false), dormitoare (noptiere, mese de toaletă), living, tapițerii, baie sau birou
- opțional, este disponibilă cu un capac rabatabil sau cu inele colorate
- diametru de montaj redus, de 56 mm
- scurgere de apă integrată











| Cod | Descriere | Preț |
|---|---|---|
| 926.001 | Priză Pix, 3 inele decorative incluse (alb, negru, oțel inoxidabil), 1 x priza schuko, 1 x cablu 2 m, 1 x fișă schuko montabilă | 51,85 € |
| 926.100 | Set capac Pix, finisaj oțel inoxidabil | 26,69 € |
| 926.101 | Set capac Pix, finisaj negru | 10,27 € |
| 926.102 | Set capac Pix, finisaj alb | 10,27 € |
| 926.200 | Set inele decorative Pix, 5 culori (galben, roșu, verde, albastru, roz) | 20,90 € |

# CONI

Sistem flexibil și compact pentru alimentarea cu energie și module custom.



## CARACTERISTICI PRINCIPALE

- pretabil pentru birou, săli conferință, living și tapițerii
- posibilitate de echipare modulară aproape nelimitată
- perie integrată pentru închiderea cu cabluri conectate
- finisaje ramă montaj în diferite culori: gri, antracit, alb sau negru
- disponibilă în 3 variante de mărime
- protejează contra prafului și a impurităților

| Cod | Descriere | Preț |
|---|---|---|
| CONI 9006 | Sistem Coni, gri | 233,42 € |
| CONI 7016 | Sistem Coni, antracit | 233,42 € |
| CONI 9010 | Sistem Coni, alb | 233,42 € |
| CONI 9005 | Sistem Coni, negru | 233,42 € |
| CONI CR | Sistem Coni, crom | 233,42 € |



**Sugestie de configurare:**

- 1 ramă montaj 248 x 151 mm
- 1 modul cu 2 prize schuko
- perie integrată pentru închiderea cu cabluri conectate
- 1 modul Keystone (conexiune cablu de date)
- 1 cupla CAT6 (față - RJ45, spate - RJ45)
- 1 cordon alimentare 1,5 m





## SISTEME DE GESTIONARE A CABLURILOR

- sisteme flexible gestionare cabluri pe verticală și orizontală
- realizate din material plastic rezistent
- finisaje: negru sau argintiuC (30W) și C (60W)







## SISTEME DE TRECERE PENTRU CABLURI

- realizate din metal, vopsite în câmp electrostatic
- dotate cu perii flexibile, care nu permit pătrunderea prafului

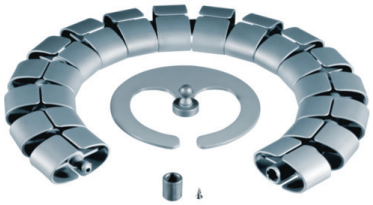

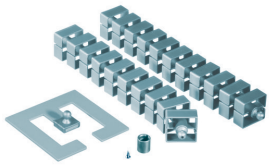













| Cod | Descriere | Preț |
|---|---|---|
| 930.032 | Sistem de gestionare cabluri Pro, negru, orizontal și vertical, 34 de zale. Lungime extins: 100 cm. | 35,70 € |
| 930.033 | Sistem de gestionare cabluri Pro, argintiu, orizontal și vertical, 34 de zale. Lungime extins: 100 cm. | 38,70 € |
| 930.049 | Sistem de gestionare cabluri Premium, negru, vertical, 16 zale. Lungime extins: 75 cm. | 46,05 € |
| 930.050 | Sistem de gestionare cabluri Premium, argintiu, vertical, 16 zale. Lungime extins: 75 cm. | 47,42 € |
| 930.016 | Sistem de gestionare cabluri Quadro, negru, vertical, 23 de zale. Lungime 76 cm, inclusiv accesorii. | 43,06 € |
| 930.017 | Sistem de gestionare cabluri Quadro, argintiu, vertical, 23 de zale. Lungime 76 cm, inclusiv accesorii. | 43,06 € |
| 930.018 | Prelungire pentru canal de cablu Quadro, negru, 32 de zale. Lungime 100 cm. | 34,61 € |
| 930.019 | Prelungire pentru canal de cablu Quadro, argintiu, 32 de zale. Lungime 100 cm. | 34,61 € |
| 930.300 | Capac trecere cabluri, Ø80 mm, argintiu | 20,66 € |
| 930.301 | Capac trecere cabluri, Ø80 mm, inox | 18,95 € |
| 930.302 | Capac trecere cabluri, Ø80 mm, negru | 20,66 € |
| 930.303 | Capac trecere cabluri, Ø80 mm, alb | 20,66 € |

Alte finisaje sunt disponibile la comandă.
Pentru detalii, vă rugăm să contactați reprezentantul dumneavoastră de vânzari

## PRELUNGITOARE

| Cod | Descriere | Preț |
|---|---|---|
| 392.425 | Derulator 4 x CEE7/3, cordon HO5VV-F 3G2.5, 25m, orange | 82,00 € |
| 392.440 | Derulator 4 x CEE7/3, cordon HO5VV-F 3G2.5, 40m, orange | 151,53 € |
| 392.450 | Derulator 4 x CEE7/3, cordon HO5VV-F 3G2.5, 50m, orange | 164,90 € |



## FLAT PLUG - ȘTECHER PLAT

| Cod | Descriere | Preț |
|---|---|---|
| 933.001 | Flat Plug - ștecher plat fără cablu, negru | 12,25 € |
| 933.002 | Flat Plug - ștecher plat fără cablu, alb | 12,25 € |
| 933.006 | Ștecher plat, alb, cu cordon 1.5m și cuplă schuko | 20,85 € |
| 933.013 | Ștecher plat SMART, alb, cu cordon 1.5m și cuplă schuko | 22,90 € |
| 933.011 | Ștecher plat SMART, alb, cu cordon 3m și cuplă schuko | 28,95 € |
| 933.007 | Ștecher plat, alb, cu cordon 1.6m și prelungitor cu 3 x prize curent | 28,25 € |
| 933.015 | Ștecher plat SMART, alb, cordon 1.6m, prelungitor cu 3 x prize curent | 29,45 € |
| 933.014 | Ștecher plat SMART, negru, cordon 1.6m, prelungitor cu 3 x prize curent | 29,45 € |







DesignLight

# ZEOBOX

Soluție completă pentru necesitățile tale de conectivitate electrică.
**ZEOBOX** îți oferă posibilitatea de a alimenta și încărca simultan dispozitivele electronice, facilitând conectarea diverselor echipamente.

## CARACTERISTICI PRINCIPALE

- funcția de încărcare inductivă permite încărcarea wireless a dispozitivelor compatibile, eliminând necesitatea cablurilor și oferind o experiență de utilizare mai comodă.
- 1 x schuko, 1 x USB tip A, 1 x USB tip C
- capac încărcare prin inducție




**Date tehnice**

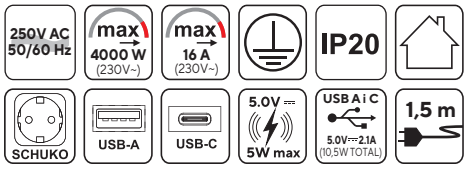


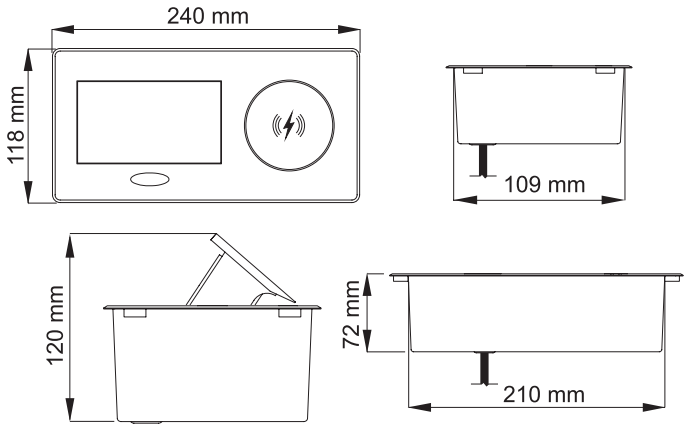


| Cod | Finisaj | Preț |
|---|---|---|
| ZEOBOX.N | Negru | 88,80 € |



# TAOBOX

Soluție modernă și versatilă oferind suficient spațiu pentru a conecta multiple dispozitive electronice în același timp.

## CARACTERISTICI PRINCIPALE

- cu porturi USB A și C integrate, permite încărcarea rapidă și eficientă a dispozitivelor mobile și a altor echipamente cu alimentare USB.
- 2 x schuko, 1 x USB tip A, 1 x USB tip C



**Date tehnice**

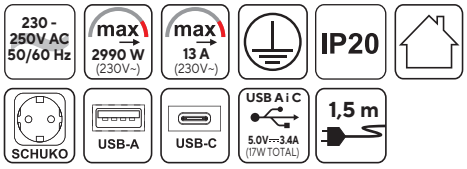


| Cod | Finisaj | Preț |
|---|---|---|
| TAOBOX.N | Negru | 59,75 € |



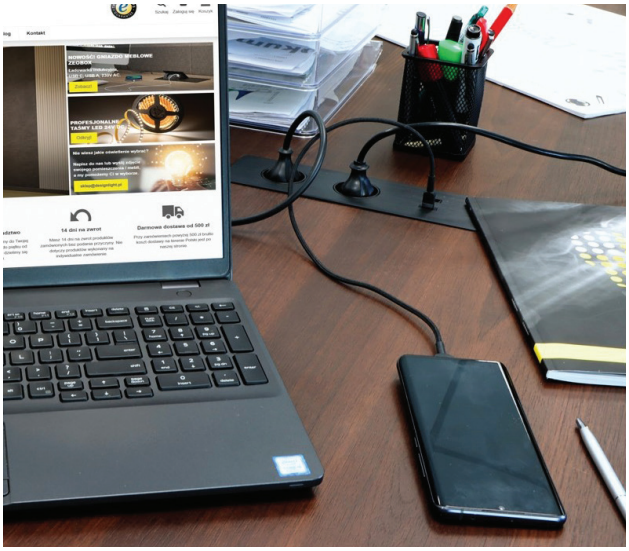




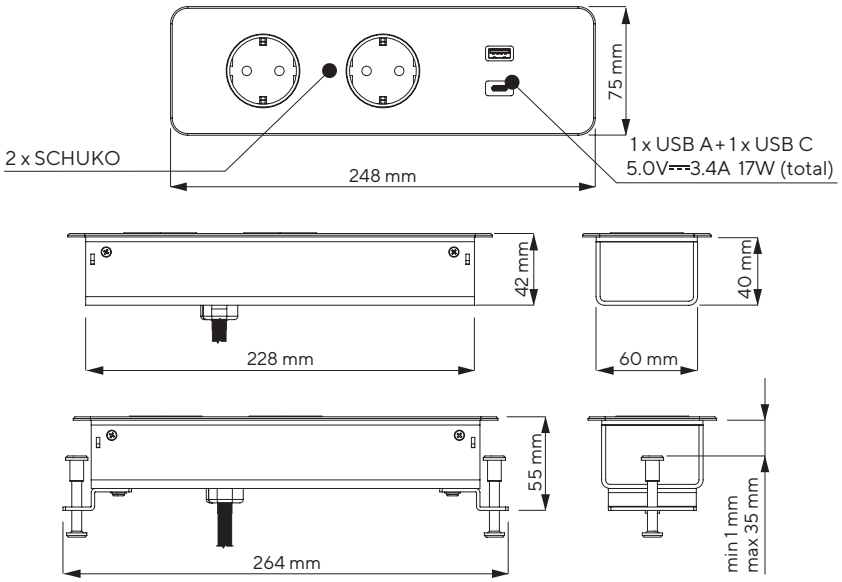

## MULTI BOX

Priză retractabilă cu încărcare prin inducție și porturi USB și RJ45. **Multi Box** este priza ideală pentru săli de conferințe și birouri (de acasă sau din companii).

### CARACTERISTICI PRINCIPALE

- priză universală, oferă posibilitatea de a conecta dispozitive multiple și de a încărca telefonul mobil prin încărcătorul cu inducție.
- se montează și se utilizează cu ușurință.
- 4 x schuko, 1xUSB A, 1xUSB C, 2 x RJ45

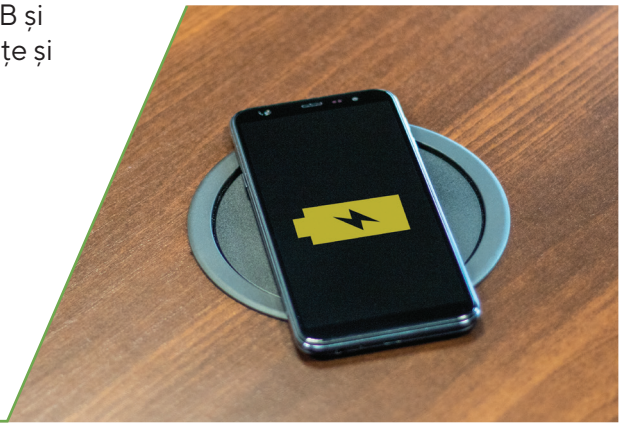

**Date tehnice**

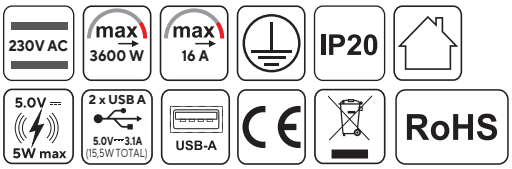


| Cod | Finisaj | Preț |
|---|---|---|
| MULTIBOX.2 | Negru | 85,00 € |



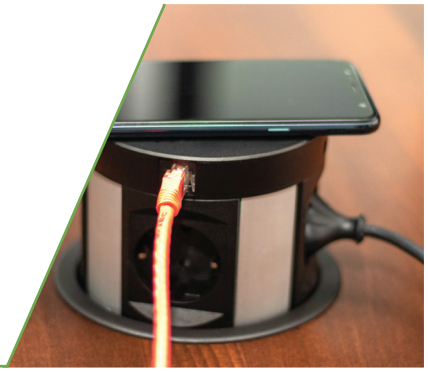

## SAMBO BOX

Priză retractabilă cu încărcător inductiv, port USB și module interschimbabile. **Sambo Box** este o priză practică, prin dimensiuni și dotări, utilă cu precădere pentru birouri și mobilierul de bucătărie și living.

### CARACTERISTICI PRINCIPALE

- ocupă un spațiu redus și este adaptabilă datorită modulelor interschimbabile HDMI și RJ45, care se achiziționează separat.
- 1 x schuko, 1 x USB tip A, 1 x USB tip C



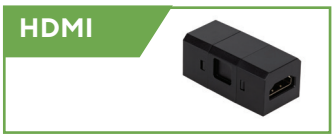


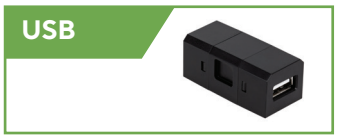


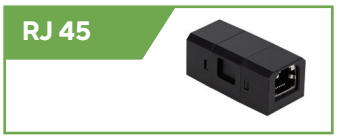




**Date tehnice**

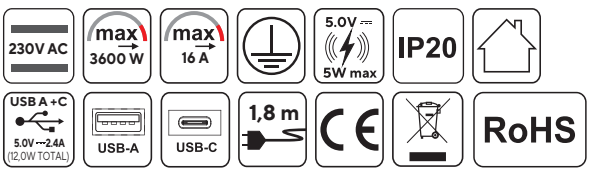


| Cod | Descriere | Finisaj | Preț |
|---|---|---|---|
| SAMBOBOX | Priză retractabilă | negru | 56,75 € |
| SAMBOBOX-MOD-USB | Modul RJ45 | negru | 1,98 € |
| SAMBOBOX-MOD-RJ45 | Modul HDMI | negru | 4,50 € |
| SAMBOBOX-MOD-HDMI | Modul USB | negru | 6,50 € |

DesignLight

## INBOX

Priză încastrabilă cu porturi USB, RJ45, HDMI.
**Inbox** este o priză practică, cu porturi USB, RJ45 și HDMI.

### CARACTERISTICI PRINCIPALE

- contribuie la o organizare mai eficientă a spațiului de lucru și aduce un plus de funcționalitate prin posibilitatea închiderii capacului peste cablurile conectate.
- 2 x schuko, 1 x USB tip A, 1 x USB tip C, 1 x RJ45, 1 x HDMI

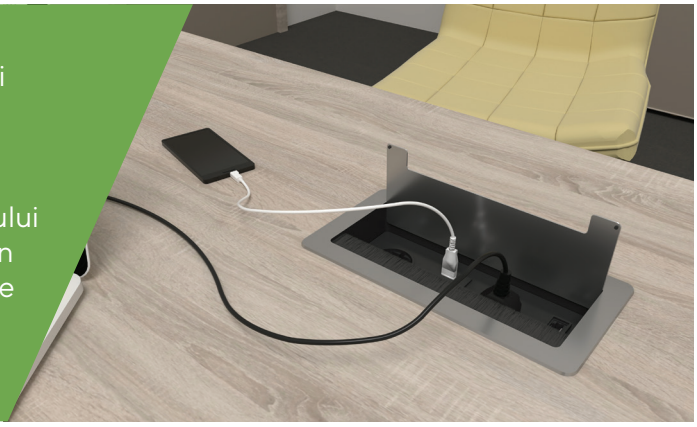

| Cod | Finisaj | Preț |
|---|---|---|
| INBOX.AL.2 | argintiu | 56,75 € |
| INBOX.N.2 | negru | 56,75 € |

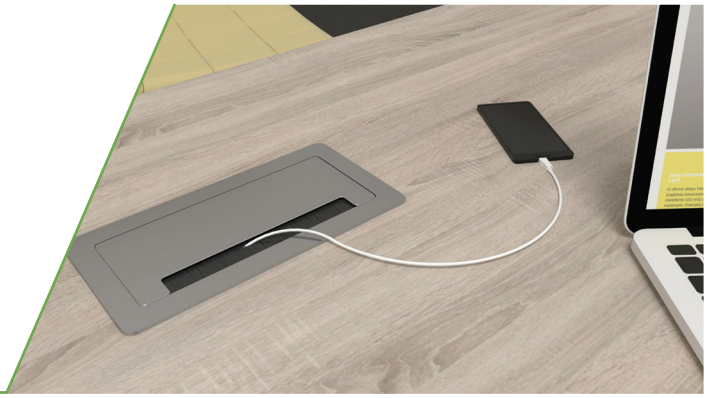

**Date tehnice**

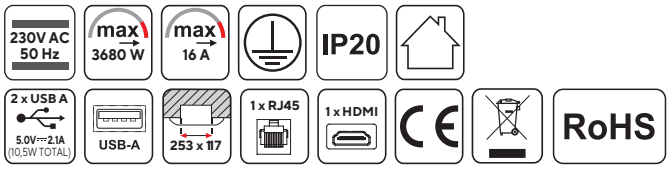


## HOP BOX

Sistem de prize încastrabil, cu 3 prize schuko și 2 porturi USB.

### CARACTERISTICI PRINCIPALE

- prin design-ul ergonomic și funcția extractibilă, Hop Box este gândită pentru a ocupa cât mai puțin spațiu, cu maxim de funcționalitate.
- 3 x schuko, 1 x USB tip A, 1 x USB tip C



| Cod | Finisaj | Preț |
|---|---|---|
| HOPBOX | negru | 92,50 € |



**Date tehnice**

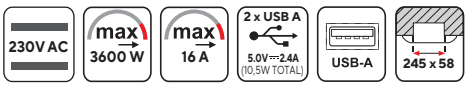




FITTING SYSTEMS

DesignLight

# DESK BOX

Sistem de prize echipat cu 3 prize schuko și port USB dublu. Sistem portabil foarte confortabil, poate fi prins pe diferite tipuri de blaturi și oferă acces facil la prize și la porturile USB.

## CARACTERISTICI PRINCIPALE

- cu o lățime de 7,5 cm, **Desk Box** se va încadra perfect pe marginea oricărui spațiu de lucru, fără a incomoda persoanele care lucrează la birou.
- 3 x schuko, 1 x USB tip A, 1 x USB tip C



| Cod | Finisaj | Preț |
|---|---|---|
| DESKBOX.2 | aluminiu | 42,50 € |

**Date tehnice**

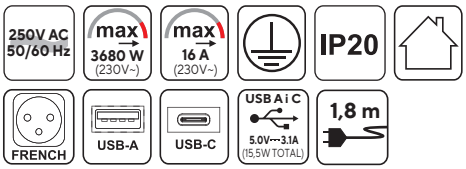


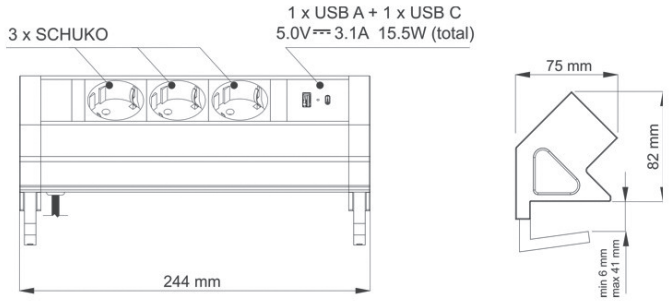


# KOMBI BOX USB

Sistem de prize modern și versatil pentru mobilier, ideal pentru spațiile de lucru sau locuințe.

## CARACTERISTICI PRINCIPALE

- finisaj alb:
2 x schuko, 1 x USB tip A, 1 x USB tip C
- finisaj aluminiu și negru:
2 x schuko, 2 x USB tip A





**Date tehnice**

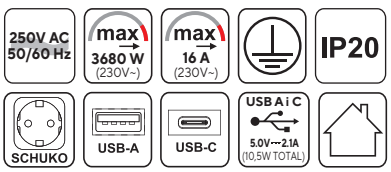


| Cod | Finisaj | Preț |
|---|---|---|
| KOMBI.USB.AL.2 | aluminiu | 54,45 € |
| KOMBI.USB.A.2 | alb | 54,45 € |
| KOMBI.USB.N | negru | 54,45 € |



DesignLight

## KOMBI BOX

Sistem de prize modern și versatil pentru mobilier, ideal pentru spațiile de lucru sau locuințe.

### CARACTERISTICI PRINCIPALE

- construit din materiale rezistente, oferă o protecție fiabilă împotriva deteriorărilor mecanice și a scurtcircuitelor.
- 3 x schuko



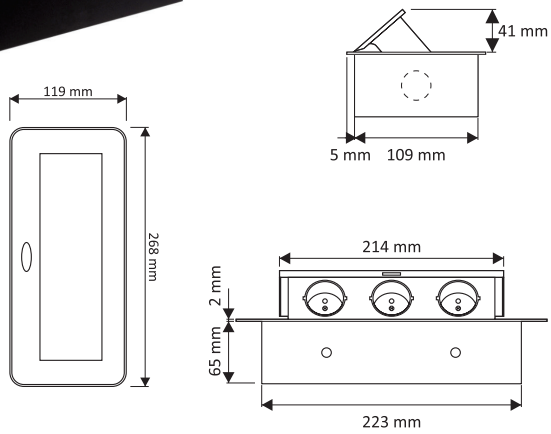


| Cod | Finisaj | Preț |
|---|---|---|
| KOMBI.AL | aluminiu | 43,38 € |
| KOMBI.A | alb | 43,38 € |
| KOMBI.N | negru | 43,38 € |

**Date tehnice**

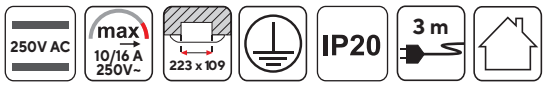


## CORNER BOX USB

Cu un design ingenios de colț, acest sistem oferă multiple porturi USB și prize AC, facilitând încărcarea și conectarea dispozitivelor electronice într-un mod eficient.

### CARACTERISTICI PRINCIPALE

- finisaj metal-periat și alb:
  2 x schuko, 1 x USB tip A, 1 x USB tip C
- finisaj aluminiu:
  2 x schuko, 2 x USB tip A



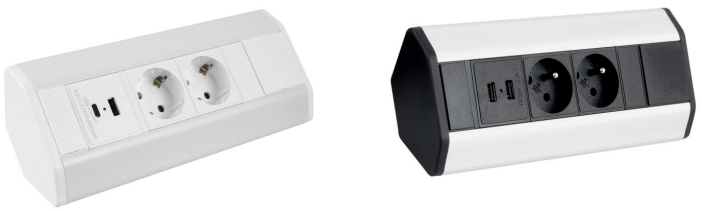

| Cod | Finisaj | Preț |
|---|---|---|
| CORNER.USB.AL | aluminiu | 45,75 € |
| CORNER.USB.A.2 | alb | 45,75 € |
| CORNER.MP | metal-periat | 45,75 € |

**Date tehnice**

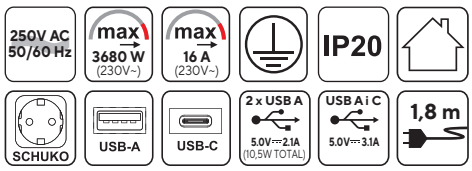


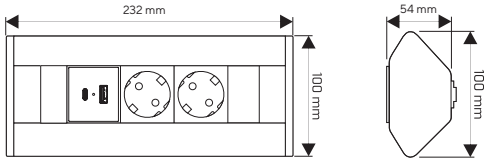




FITTING SYSTEMS

DesignLight

## CORNER BOX

Soluția perfectă pentru a extinde capacitățile de conectare electrică în locuința sau biroul tău.

### CARACTERISTICI PRINCIPALE

- cu un design ingenios pentru colțuri, acest produs este durabil și sigur în utilizare, oferind protecție împotriva suprasarcinii și a scurtcircuitelor.
- 3 x schuko



| Cod | Finisaj | Preț |
|---|---|---|
| CORNER.AL | aluminiu | 28,50 € |
| CORNER.A | alb | 28,50 € |

**Date tehnice**




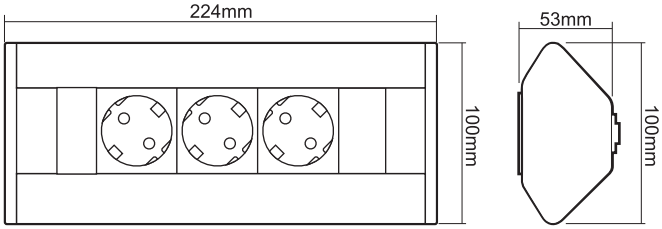


## CORNER BOX 4

Permite conectarea simultană a mai multor dispozitive electronice.

### CARACTERISTICI PRINCIPALE

- forma sa specială de colț îl face ideal pentru a fi instalat în colțurile mobilierului sau ale încăperii, economisind spațiu și oferind acces facil la prize.
- finisaj aluminiu: 4 x schuko



| Cod | Finisaj | Preț |
|---|---|---|
| CORNER.4.AL | aluminiu | 28,75 € |

**Date tehnice**




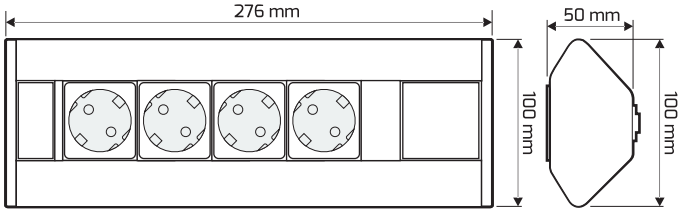




FITTING SYSTEMS

DesignLight

# LIFT BOX AUTOMATIC

Priză turn retractabilă automată, cu 3 prize SCHUKO și cablu de 2 m, cu port USB.

## CARACTERISTICI PRINCIPALE

- activarea dispozitivului - atingeți simbolul On/Off timp deaproximativ 2 secunde - butonul va emite o lumină verde.
- atingeți încă o dată butonul, iar priza Lift Box se ridică. Pentru închiderea dispozitivului, atingeți scurt comutatorul dacă este iluminat (dispozitiv activ) sau atingeți 2 secunde comutatorul când dispozitivul este inactiv (simbolul nu este iluminat), apoi o atingere scurtă pentru retractarea dispozitivului.
- dacă dispozitivul detectează un obstacol în timpul ridicării sau retractării, acesta de oprește automat.
- 3 x schuko, 2 x USB tip A



Video

| Cod | Finisaj | Preț |
|---|---|---|
| LIFT.AUTO.AL | aluminiu | 193,50 € |
| LIFT.AUTO.N | negru | 193,50 € |

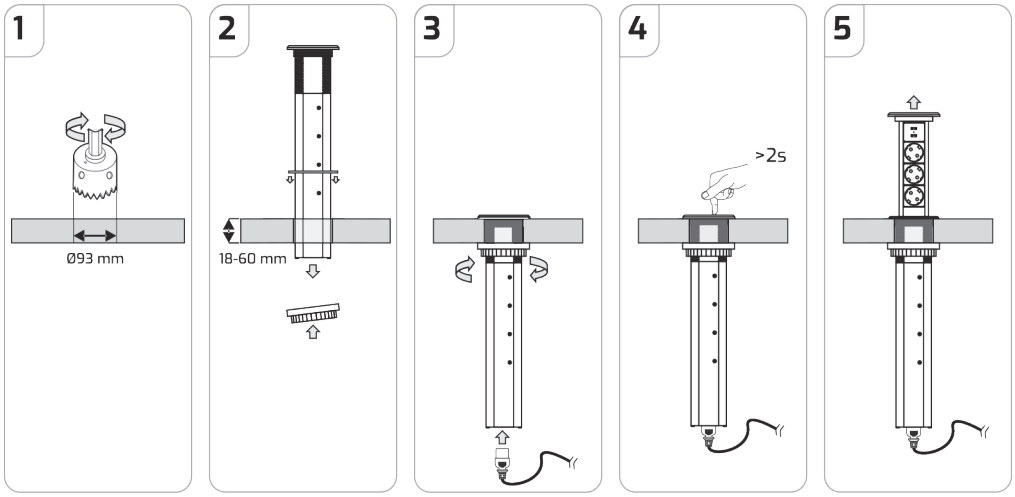


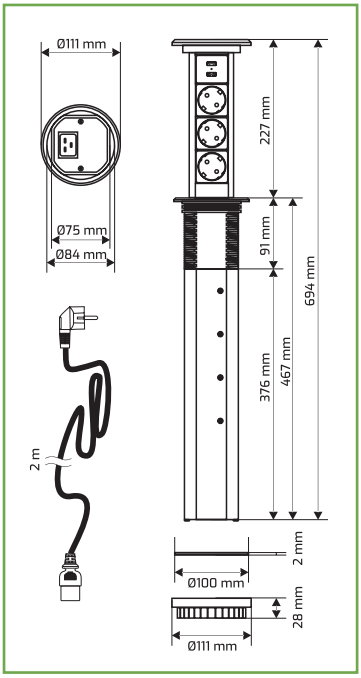


**Date tehnice**

230V AC 50/60 Hz 16 A | max 3600 W | IP20 | 2 m | 2 x USB | USB 5V 2,1 A

**Finisaje**

AL | N



FITTING SYSTEMS

## LIFT BOX USB

- Priză turn retractabilă cu 3 schuko și 2 USB tip A.

| Cod | Finisaj | Preț |
|---|---|---|
| LIFT.USB.AL | aluminiu | 40,50 € |
| LIFT.USB.IN | inox | 42,75 € |
| LIFT.USB.N2 | negru | 40,50 € |

**Date tehnice**

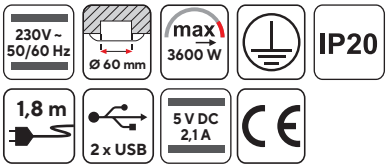


**Video LIFT BOX & LIFT BOX USB**



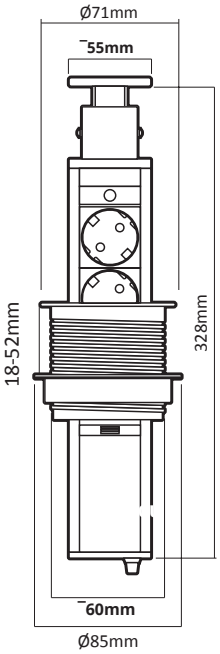


**Finisaje**




## LIFT BOX

- Priză turn retractabilă cu 3 schuko

| Cod | Finisaj | Preț |
|---|---|---|
| LIFT.AL | aluminiu | 22,73 € |
| LIFT.N | negru | 22,73 € |
| LIFT.IN | inox | 24,30 € |

**Date tehnice**

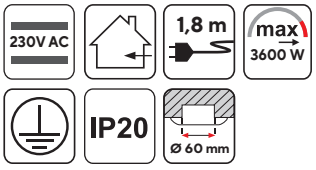






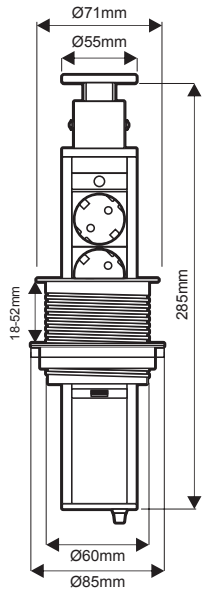


**Finisaje**



# Sisteme pentru paturi
→

11



# SISTEME PATURI

## Somiere cu ramă metalică

Somiera prelungește durata de viață a saltelei pentru că lamelele preiau din greutatea acesteia, asigurându-vă în același timp un somn odihnitor.

Somierele cu sistem de ridicare vă oferă un spațiu suplimentar pentru depozitarea lenjeriei sau a articolelor vestimentare care sunt în afara sezonului.



# ⑪ Sisteme pentru paturi

## SOMIERE CU RAMĂ METALICĂ

- vă recomandăm să acționați somiera cu sistem de ridicare folosind mânerul din material textil - atât la ridicare, cât și la coborâre.
- somiera pregătită pentru sistem de ridicare este compusă din: cadru metalic și lamele; două limitatoare sudate la capătul somierei; mânerul textil pentru ridicarea somierei.



### DIMENSIUNI SOMIERE

**Somieră pentru pat simplu**

- lățime: max. 1.100 mm
- lungime: max. 2.000 mm

**Somieră pentru pat dublu**

- lățime: 1.200 mm - max. 1.800 mm
- lungime: max. 2.000 mm

**Somieră XL**

- lățime: >1.800 mm
- lungime:> 2.000 mm

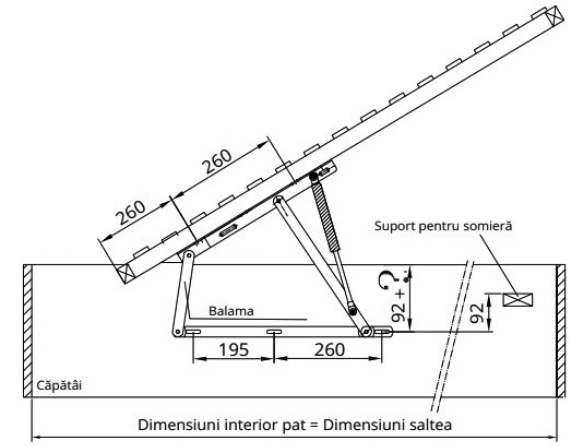


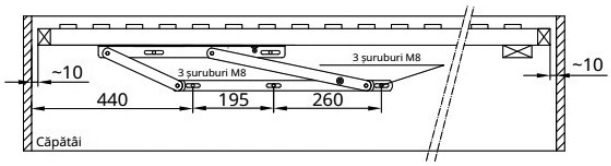


| Cod | Descriere | Date tehnice | Preț |
|---|---|---|---|
| SOM.SMP | Somieră pentru pat simplu | - | 69,50 € |
| SOM.DBL | Somieră pentru pat dublu | - | 115,50 € |
| SOM.XL | Somieră format XL | - | 169,50 € |
| SOM.PIC-S | Somieră cu picioare pentru pat simplu | - | 76,95 € |
| SOM.PIC-D | Somieră cu picioare pentru pat dublu | - | 123,15 € |
| SOM.PICXL | Somieră cu picioare format XL | - | 177,00 € |
| SOM.PS | Somieră pregătită pentru sistem de ridicare, pat simplu | - | 76,95 € |
| SOM.PD | Somieră pregătită pentru sistem de ridicare, pat dublu | - | 123,15 € |
| SOM.PXL | Somieră pregătită pentru sistem de ridicare format XL | - | 177,00 € |
| PCH PD1Z01A400 | Set balamale și piston | 400 N | 39,00 € |
| PCH PD1Z01A500 | Set balamale și piston | 500 N | 39,00 € |
| PCH PD1Z01A600 | Set balamale și piston | 600 N | 39,00 € |
| PCH PD1Z01A800 | Set balamale și piston | 800 N | 39,00 € |
| PCH PD1Z01A1000 | Set balamale și piston | 1.000 N | 39,00 € |
| PCH PD1Z01A1200 | Set balamale și piston | 1.200 N | 39,00 € |
| PCH PD1Z01A1600 | Set balamale și piston | 1.600 N | 42,75 € |

**Instrucțiuni de montaj**

# ⑪ Sisteme pentru paturi

## SISTEME PENTRU PATURI RABATABILE

- paturile rabatabile sunt ideale pentru încăperile mici. Dormitorul poate fi cu usurință transformat în birou sau cameră de zi.
- lamelele preiau din greutatea la care este supusă salteaua și permit aerului să circule prevenind apariția mucegaiului.
- sistemele pentru paturi rabatabile sunt disponibile în dimensiuni standard – simple și duble – dar pot fi realizate și la comandă, pe baza solicitărilor clientului.
- partea vizibilă a patului în poziția închis poate fi confecționată din PAL de orice culoare pe care puteți aplica oglindă.



Pentru calcularea forței pistonului sunt necesare greutatea somierei, a saltelei și a frontului.

**Exemplu:**
2 pistoane de 900 N pot susține un ansamblu cu greutatea cuprinsă între 90 și 180 Kg (pentru fiecare 10 N se calculează câte 1 kg).



### DIMENSIUNI SOMIERE

**Somieră pentru pat simplu**

- lățime: max. 1.100 mm
- lungime: max. 2.000 mm

**Somieră pentru pat dublu**

- lățime: 1.200 mm - max. 1.600 mm
- lungime: max. 2.000 mm

| Cod | Descriere | Date tehnice | Preț |
|---|---|---|---|
| PRS 8*19 | Sistem pat simplu | 800 x 1.900 mm | 230,00 € |
| PRS 9*19 | Sistem pat simplu | 900 x 1.900 mm | 230,00 € |
| PRS 10*19 | Sistem pat simplu | 1.000 x 1.900 mm | 230,00 € |
| PRS 8*20 | Sistem pat simplu | 800 x 2.000 mm | 230,00 € |
| PRS 9*20 | Sistem pat simplu | 900 x 2.000 mm | 230,00 € |
| PRS 10*20 | Sistem pat simplu | 1.000 x 2.000 mm | 230,00 € |
| PRD 12*19 | Sistem pat dublu | 1.200 x 1.900 mm | 296,00 € |
| PRD 14*19 | Sistem pat dublu | 1.400 x 1.900 mm | 296,00 € |
| PRD 16*19 | Sistem pat dublu | 1.600 x 1.900 mm | 296,00 € |
| PRD 12*20 | Sistem pat dublu | 1.200 x 2.000 mm | 296,00 € |
| PRD 14*20 | Sistem pat dublu | 1.400 x 2.000 mm | 296,00 € |
| PRD 16*20 | Sistem pat dublu | 1.600 x 2.000 mm | 296,00 € |
| TAW04AU_200 | Piston pentru pat rabatabil | 200 N | 21,00 € |
| TAW04AU_400 | Piston pentru pat rabatabil | 400 N | 21,00 € |
| TAW04AU_600 | Piston pentru pat rabatabil | 600 N | 21,00 € |
| TAW04AU_900 | Piston pentru pat rabatabil | 900 N | 21,00 € |
| TAW04AU_1200 | Piston pentru pat rabatabil | 1,200 N | 21,00 € |
| TAW04AU_1400 | Piston pentru pat rabatabil | 1,400 N | 21,00 € |
| TAW04AU_1600 | Piston pentru pat rabatabil | 1,600 N | 23,00 € |

**Instrucțiuni de montaj**

# Soluții de iluminat
→

12



# PROFILE PENTRU BENZI LED

Profilele pentru benzi LED de la Design Light sunt o combinație perfectă între design elegant și funcționalitate excepțională. Cu linii curate și materiale de înaltă calitate, aceste profile adaugă un plus de eleganță și stil oricărui spațiu. Design-ul lor ingenios permite o instalare simplă și discretă, făcându-le potrivite pentru o varietate de aplicații, de la iluminarea mobilierului de bucătărie la accentuarea elementelor arhitecturale din livinguri și birouri.

Pe lângă estetica lor plăcută, profilele pentru benzi LED de la Design Light sunt și extrem de funcționale. Concepute pentru a oferi o disipare eficientă a căldurii și protecție împotriva prafului și umidității, acestea asigură o durată lungă de viață și performanțe optime pentru benzi LED. Cu diverse opțiuni de montare și accesorii disponibile, aceste profile oferă flexibilitate în instalare și pot fi adaptate cu ușurință la diverse nevoi și cerințe de iluminare.



DesignLight

## LINE MICRO

- **LINE MICRO** este alegerea perfectă pentru cei care caută o soluție minimalistă pentru iluminarea mobilierului de bucătărie.
- cu o construcție din aluminiu anodizat de înaltă calitate, profilul **LINE MICRO** aduce un plus de eleganță și funcționalitate oricărui spațiu. Este un profil apreciat pentru dimensiunile sale reduse și capacitatea de a permite montarea benzilor LED cu o lățime maximă de 8 mm.
- avantajele produsului includ design minimalist și instalare ușoară pe suprafață. De asemenea, profilele LED din aluminiu contribuie la prelungirea duratei de viață a benzilor LED datorită unei disipări adecvate a căldurii.



- **LINE MICRO** poate fi prevăzut cu difuzor translucid (disponibil în stoc) sau transparent (disponibil la comandă).
- capacele de protecție pentru capetele profilului pot fi achiziționate pentru un finisaj estetic și protecție împotriva prafului și umidității.







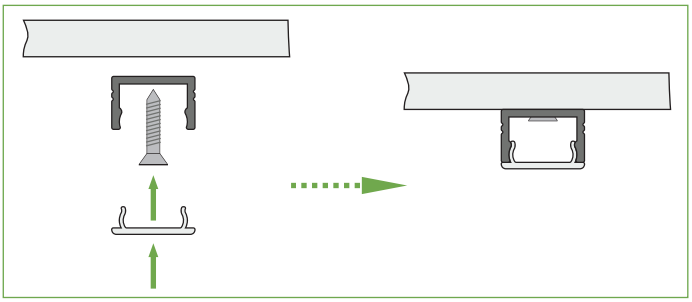

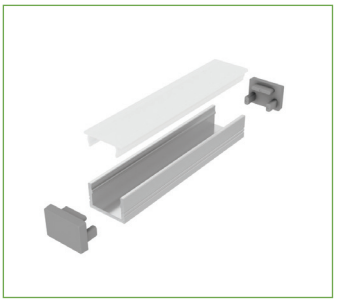

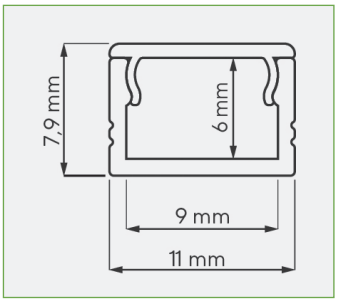


| Cod | Descriere | Finisaj | Difuzor | U.M. | Preț |
|---|---|---|---|---|---|
| LINEMICRO.AL.2M | Profil pentru banda LED, montaj la suprafață | Aluminiu | Translucid | 2 ML | 7,15 € |
| CAP.LINEMICRO.AL | Capac pentru capete | Gri | - | buc. | 0,30 € |

DesignLight

## INLINE MINI XL

- **InLine Mini XL** este un profil pentru benzi LED cu o lățime maximă de 10 mm.
- pentru montarea acestuia este necesară o frezare de adâncime 6 mm, lățime de 14 mm și lungimea necesară în proiect.
- profilul este disponibil în lungimi de 2 și, respectiv, 3 metri.

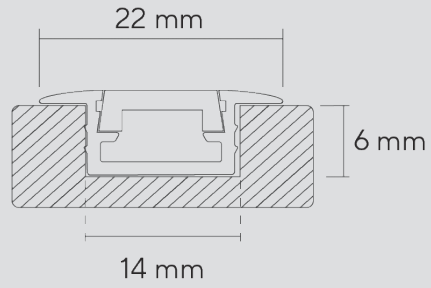


Fiecare profil include difuzorul aferent.
Capacele pentru capetele de profil se comandă separat.






| Cod | Descriere | Finisaj | Difuzor | U.M. | Preț |
|---|---|---|---|---|---|
| INLINEMXL.AL.2M | Profil bandă LED | aluminiu | translucid | 2 ML | 7,80 € |
| INLINEMXL.A.2M | Profil bandă LED | alb | translucid | 2 ML | 7,80 € |
| INLINEMXL.N.2M | Profil bandă LED | negru | translucid | 2 ML | 7,80 € |
| INLINEMXL.TR.N.2M* | Profil bandă LED | negru | negru | 2 ML | 7,80 € |
| INLINEMXL.GOLD.2M | Profil bandă LED | auriu | translucid | 2 ML | 6,50 € |
| INLINEMXL.AL.3M | Profil bandă LED | aluminiu | translucid | 3 ML | 13,20 € |
| INLINEMXL.A.3M | Profil bandă LED | alb | translucid | 3 ML | 13,20 € |
| INLINEMXL.TR.N.3M | Profil bandă LED | negru | negru | 3 ML | 13,20 € |
| CAP.INLINEMXL.GOLD | Capac pentru capete | auriu | - | buc. | 0,40 € |
| CAP.INLINEMXL.AL | Capac pentru capete | gri | - | buc. | 0,48 € |
| CAP.INLINEMXL.A | Capac pentru capete | alb | - | buc. | 0,48 € |
| CAP.INLINEMXL.N | Capac pentru capete | negru | - | buc. | 0,48 € |

* Articol disponibil la comandă

## LINE XL

- **Line XL** este un profil de suprafață, din aluminiu, pentru benzi LED cu o lățime maximă de 12 mm.
- datorită dimensiunilor reduse, de 16x7mm, este o opțiune ideală ca bază pentru iluminatul LED pentru mobilier, tavan și alte suprafețe arhitecturale.



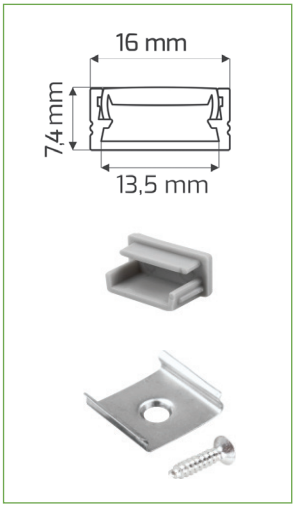


Fiecare profil include difuzorul aferent. Capacele pentru capetele de profil se comandă separat.

| Cod | Descriere | Finisaj | Difuzor | U.M. | Preț |
|---|---|---|---|---|---|
| LINEXL.AL.2M | Profil pentru banda LED | aluminiu | translucid | 2 ML | 8,67 € |
| CAP.LINEXL.AL | Capac pentru capete | gri | - | buc. | 0,36 € |

DesignLight

## LINE MINI

- profil pentru bandă LED cu o lățime maximă de 10 mm, disponibil la lungimi de 2 metri și, respectiv, 3 metri.
- se montează pe suprafețele corpurilor de mobilier, fie prin lipirea cu bandă dublu-adezivă, fie prin folosirea CLEM.PROF.01.
- finisaje disponibile: aluminiu, negru, alb, auriu





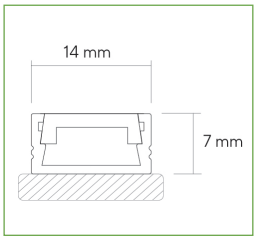


- Fiecare profil include difuzorul aferent.
- Capacele pentru capetele de profil se comandă separat.

| Cod | Descriere | Finisaj | Difuzor | U.M. | Preț |
|---|---|---|---|---|---|
| LINEMINI.GOLD.2M | Profil bandă LED | auriu | translucid | 2 ML | 8,08 € |
| LINEMINI.AL.2M | Profil bandă LED | aluminiu | translucid | 2 ML | 9,69 € |
| LINEMINI.A.2M | Profil bandă LED | alb | translucid | 2 ML | 9,69 € |
| LINEMINI.N.2M | Profil bandă LED | negru | translucid | 2 ML | 9,69 € |
| LINEMINI.TR.N.2M* | Profil bandă LED | negru | negru | 2 ML | 9,69 € |
| LINEMINI.IN.2M* | Profil bandă LED | inox | translucid | 2 ML | 8,08 € |
| LINEMINI.AL.3M | Profil bandă LED | aluminiu | translucid | 3 ML | 15,15 € |
| LINEMINI.A.3M | Profil bandă LED | alb | translucid | 3 ML | 15,15 € |
| LINEMINI.TR.N.3M* | Profil bandă LED | negru | negru | 3 ML | 15,15 € |
| CAP.LINEMINI.GOLD | Capac pentru capete | auriu | - | buc. | 0,40 € |
| CAP.LINEMINI.N.01 | Capac pentru capete | negru | - | buc. | 0,48 € |
| CAP.LINEMINI.AL.01 | Capac pentru capete | gri | - | buc. | 0,48 € |
| CAP.LINEMINI.A.01 | Capac pentru capete | alb | - | buc. | 0,48 € |
| CAP.LINEMINI.IN | Capac pentru capete | inox | - | buc. | 0,32 € |

* Articol disponibil la comandă

## TRI-LINE

- acest profil pentru banda LED permite montarea a până la 3 benzi LED. Acest atribut îl face potrivit pentru toate spațiile unde este necesară mai multă lumină.
- se potrivește perfect în bucătărie, birou sau orice zonă de lucru. Lungimea disponibilă este de 2 metri, iar lățimea unei benzi LED aplicate poate fi de până la 10 mm.
- capetele de profil se achiziționează separat.



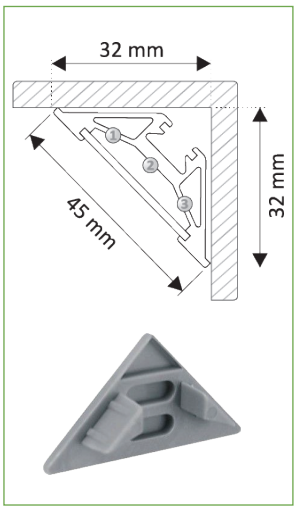


| Cod | Descriere | Finisaj | Difuzor | U.M. | Preț |
|---|---|---|---|---|---|
| TRILINE.AL.2M | Profil pentru banda LED | aluminiu | translucid | 2 ML | 25,20 € |
| CAP.TRILINE.AL | Capac pentru capete | gri | - | buc. | 0,42 € |

DesignLight

## TRI-LINE MINI

- profil triunghiular din aluminiu pentru bandă LED, dimensiune 14 x 16 mm.
- finisaje disponibile: aluminiu, negru, alb, auriu (stoc furnizor), champagne (stoc furnizor).



- Fiecare profil include difuzorul aferent.
- Capacele pentru capetele de profil se comandă separat.

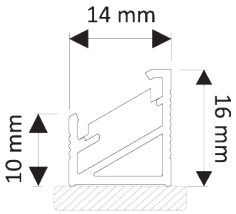




| Cod | Descriere | Finisaj | Difuzor | U.M. | Preț |
|---|---|---|---|---|---|
| TRILINEMINI.AL.2M | Profil bandă LED | aluminiu | translucid | 2 ML | 10,80 € |
| TRILINEMINI.A.2M | Profil bandă LED | alb | translucid | 2 ML | 10,80 € |
| TRILINEMINI.N.2M | Profil bandă LED | negru | translucid | 2 ML | 10,80 € |
| TRILINEMINI.TR.N.2M* | Profil bandă LED | negru | negru | 2 ML | 10,80 € |
| TRILINEMINI.A.3M | Profil bandă LED | alb | translucid | 3 ML | 16,20 € |
| TRILINEMINI.AL.3M | Profil bandă LED | aluminiu | translucid | 3 ML | 16,20 € |
| TRILINEMINI.IN.2M* | Profil bandă LED | inox | translucid | 2 ML | 10,80 € |
| TRILINEMINI.TR.AL.3M | Profil bandă LED | aluminiu | transparent | 3 ML | 13,50 € |
| TRILINEMINI.OP.A.3M* | Profil bandă LED | alb | translucid | 3 ML | 10,71 € |
| TRILINEMINI.TR.N.3M* | Profil bandă LED | negru | negru | 3 ML | 13,50 € |
| CAP.TRILINEMINI.S.AL.01 | Capac pentru capăt, stânga | gri | - | buc. | 0,42 € |
| CAP.TRILINEMINI.D.AL.01 | Capac pentru capăt, dreapta | gri | - | buc. | 0,42 € |
| CAP.TRILINEMINI.S.A | Capac pentru capăt, stânga | alb | - | buc. | 0,42 € |
| CAP.TRILINEMINI.D.A | Capac pentru capăt, dreapta | alb | - | buc. | 0,42 € |
| CAP.TRILINEMINI.S.N | Capac pentru capăt, stânga | negru | - | buc. | 0,42 € |
| CAP.TRILINEMINI.D.N | Capac pentru capăt, dreapta | negru | - | buc. | 0,42 € |
| CAP.TRILINEMINI.D.IN | Capac pentru capăt, stânga | inox | - | buc. | 0,28 € |
| CAP.TRILINEMINI.S.IN | Capac pentru capăt, dreapta | inox | - | buc. | 0,28 € |

* Articol disponibil la comandă

## CLEME PRINDERE PROFIL

- un mod simplu și rapid de a monta profilele pentru benzi LED este prinderea cu clemele special dedicate în corpurile de bucătărie sau rafturi.
- setul include 2 cleme și 2 șuruburi.
- este recomandată utilizarea unui set la fiecare metru de profil.

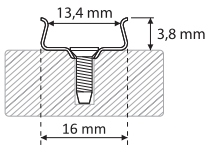


Clemele pentru profilele Line, Line Mini, Tri-Line Mini

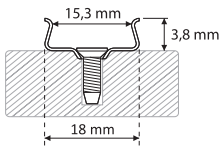


Clemele pentru profilele Line XL



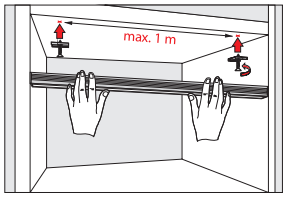


| Cod | Tip profil | U.M. | Preț |
|---|---|---|---|
| CLEM.PROF.01 | Line, Line Mini, Tri-Line Mini | set | 0,42 € |
| CLEM.PROF.02 | Line XL | set | 0,42 € |

DesignLight

## ZENO LINE

- profil triunghiular pentru iluminare în unghi, ce poate fi utilizat în multiple corpuri de mobilier.
- pentru montarea acestuia este necesară frezarea suprafeței de aplicare.

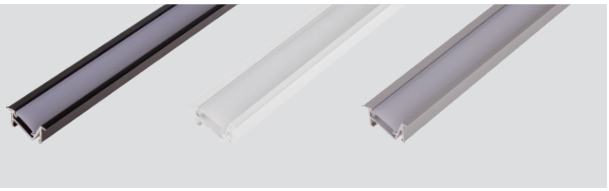

| Cod | Descriere | Finisaj | Difuzor | U.M. | Preț |
|---|---|---|---|---|---|
| ZENOLINE.AL.2M | Profil Bandă LED | aluminiu | translucid | 2 ML | 10,80 € |
| ZENOLINE.A.2M | Profil Bandă LED | alb | translucid | 2 ML | 10,80 € |
| ZENOLINE.N.2M | Profil Bandă LED | negru | translucid | 2 ML | 10,80 € |
| ZENOLINE.A.3M | Profil Bandă LED | alb | translucid | 3 ML | 16,25 € |
| ZENOLINE.N.3M | Profil Bandă LED | negru | translucid | 3 ML | 16,25 € |
| CAP.ZENOLINE.AL | Capac pentru capete | aluminiu | - | buc. | 0,42 € |
| CAP.ZENOLINE.A | Capac pentru capete | alb | - | buc. | 0,42 € |
| CAP.ZENOLINE.N | Capac pentru capete | negru | - | buc. | 0,42 € |



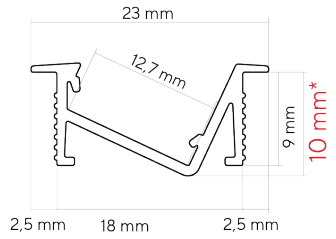


## CORNER LINE

- profil triunghiular pentru iluminare în unghi, ce poate fi utilizat în multiple corpuri de mobilier.
- pentru montarea acestuia nu este necesară frezarea suprafeței de aplicare.



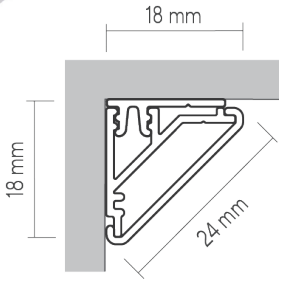


| Cod | Descriere | Finisaj | Difuzor | U.M. | Preț |
|---|---|---|---|---|---|
| CORNERLINE.AL.2M | Profil Bandă LED | aluminiu | translucid | 2 ML | 10,80 € |
| CAP.CORNERLINE.AL | Capac pentru capete | gri | - | buc. | 0,48 € |
| CLEM.PROF.03 | Clema prindere profil | gri | - | buc. | 0,48 € |

## SKY LINE

- **SKY LINE** este un profil din aluminiu pentru partea superioară a corpurilor de bucătărie, proiectat pentru benzi cu LED-uri cu o lățime de 8-12mm.
- se poate monta prin presarea sau prin fixarea cu ajutorul cuielor pe placa de PAL.
- este necesară folosirea garniturii pentru protejarea profilului și a suprafeței de mobilier.



| Cod | Tip profil | Finisaj | Difuzor | U.M. | Preț |
|---|---|---|---|---|---|
| SKYLINE2.AL.2M | Profil Bandă LED | aluminiu | translucid | 2 ML | 13,20 € |
| OP2.SKYLINE.TR | Garnitură profil Skyline 2 | transparent | | 2ML | 1,92 € |

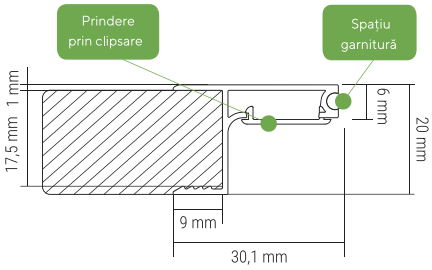




FITTING SYSTEMS

DesignLight

## FLOOR LINE

- profil din aluminiu pentru bandă LED, prindere pe plintă din PAL.
- permite montarea benzilor LED cu lățimi de la 8 la 12 mm.



| Cod | Descriere | Finisaj | Difuzor | U.M. | Preț |
|---|---|---|---|---|---|
| FLOORLINE.AL.2M | Profil Bandă LED | aluminiu | translucid | 2 ML | 11,10 € |

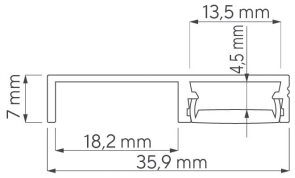


## BARĂ ROTUNDĂ PENTRU UMERAȘE

- bară rotundă pentru dressing-uri, proiectată pentru benzi LED cu lățimi de maxim 10 milimetri.



| Cod | Descriere | Finisaj | Difuzor | U.M. | Preț |
|---|---|---|---|---|---|
| BAR.AL.2M | Bară umerașe | aluminiu | translucid | 2 ML | 25,80 € |
| BAR.N.2M | Bară umerașe | negru | translucid | 2 ML | 28,70 € |
| SUP.BAR.AL | Suport bară umerașe | plastic | - | set | 3,00 € |
| SUP.BAR.N | Suport bară umerașe | plastic | - | set | 3,00 € |
| SUP.BAR.FI25.CR | Suport intermediar | crom | - | buc. | 3,75 € |



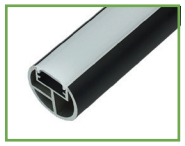

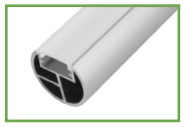

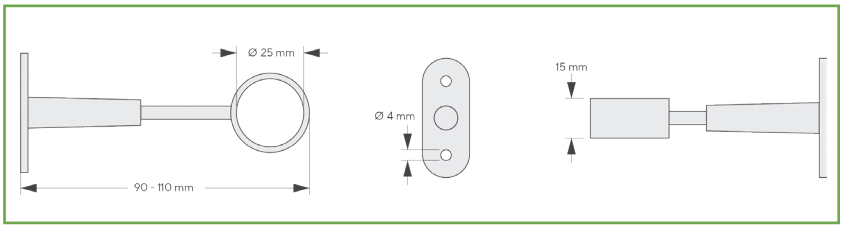


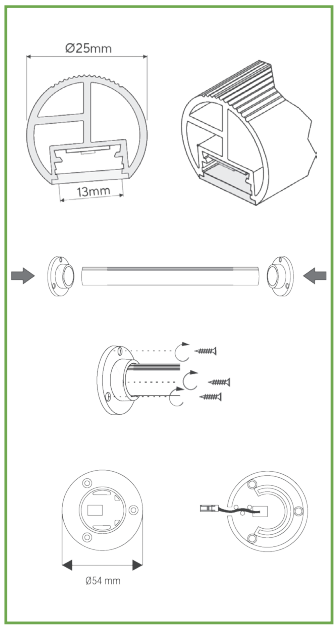


## BARĂ RECTANGULARĂ PENTRU UMERAȘE

- bară rectangulară pentru dressing-uri, proiectată pentru benzi LED cu lățimi de maxim 5 milimetri.

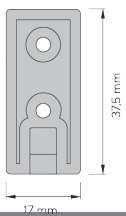


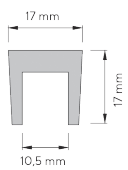




| Cod | Descriere | Finisaj | Difuzor | U.M. | Preț |
|---|---|---|---|---|---|
| RELS.AL.2M | Bară umerașe | aluminiu | translucid | 2 ML | 23,50 € |
| RELS.N.2M | Bară umerașe | negru | translucid | 2 ML | 23,50 € |
| RELS.N.3M | Bară umerașe | negru | translucid | 3 ML | 35,85 € |
| RELS.A.2M | Bară umerașe | alb | translucid | 2 ML | 23,50 € |
| RELS.A.3M | Bară umerașe | alb | translucid | 3 ML | 35,85 € |
| SUP.RELS.AL | Suport bară umerașe | aluminiu | - | set | 2,00 € |
| SUP.RELS.N | Suport bară umerașe | negru | - | set | 2,00 € |
| SUP.RELS.A | Suport bară umerașe | alb | - | set | 2,00 € |

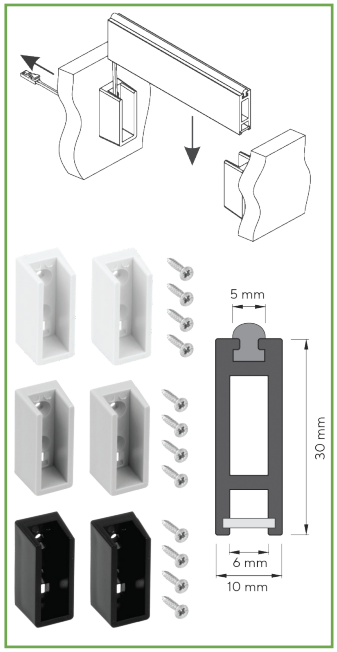




FITTING SYSTEMS

# BENZI LED

**Benzile LED** de la **Design Light** reprezintă o opțiune de iluminare versatilă și atrăgătoare pentru o varietate de aplicații, de la amenajări interioare și exterioare până la iluminarea comercială și decorativă.



DesignLight

NOU ÎN PORTOFOLIU

# NEON FLEX - BANDĂ LED FLEXIBILĂ

Cu un design flexibil și ușor de modelat, aceste benzi LED imită aspectul neonului tradițional, oferind totuși avantajele tehnologiei LED, cum ar fi eficiența energetică și durabilitatea. Disponibile într-o gamă largă de culori și finisaje, aceste benzi LED **Neon Flex** permit creația de efecte luminoase spectaculoase și personalizate, aducând un plus de stil și impact vizual în orice spațiu.

De la reclame luminoase și semne comerciale la iluminarea ambientală în interiorul locuințelor sau pe terase, benzile LED **Neon Flex** oferă o soluție adaptabilă și estetică pentru diferitele nevoi de iluminare. Cu gradul lor ridicat de rezistență la apă și la praf, aceste benzi LED sunt potrivite pentru utilizare în diverse condiții de mediu, asigurând o performanță fiabilă și de lungă durată.



12V 24V

## CARACTERISTICI

- folosire universală datorită învelișului flexibil;
- rezistență ridicată la prelucrare și condiții meteo diferite;
- poate fi tăiată în secțiuni de câte 1 cm;
- ideal pentru industria publicitară, amenajări comerciale și din spațiul HORECA.

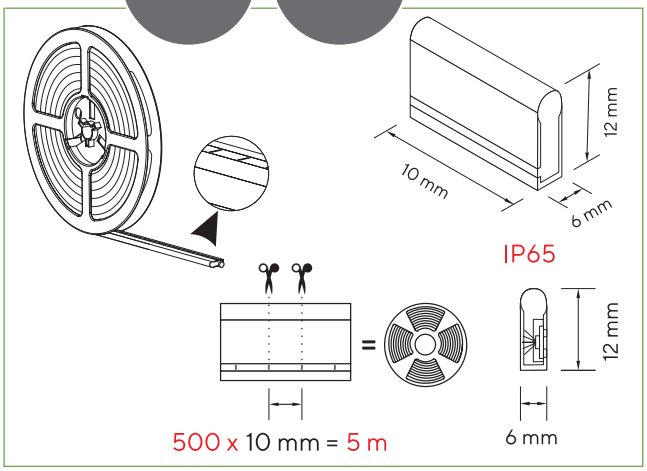


**Date tehnice pentru 0,5 m de bandă LED NEON FLEX 12 V:**

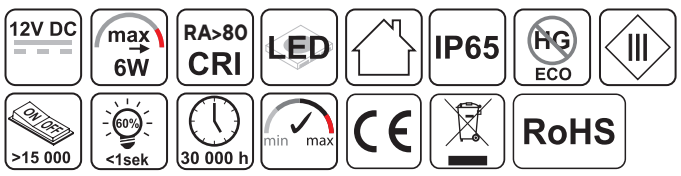


**Date tehnice pentru 0,5 m de bandă LED NEON FLEX 24 V:**

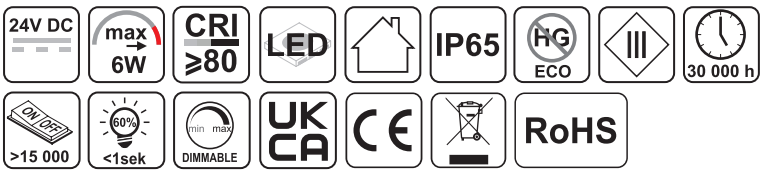


**Opțiuni disponibile în stoc:**

- Neon Flex 12V - lumină caldă, neutră, rece
- Neon Flex 24 V - lumină caldă, neutră, rece
- La comandă:
  Neon Flex 12 V - lumină roșie, albastră, verde.



DesignLight

## NEON FLEX - BANDĂ LED FLEXIBILĂ

NOU ÎN PORTOFOLIU






| Cod articol | Descriere | Lumină | Sursă | IP | Intensitate* | Consum* | Lungime | Preț |
|---|---|---|---|---|---|---|---|---|
| LED.24.NEONFLEX.30K | Bandă LED | caldă | 24V | 65 | 560 lm | 6W | 5 ML | 52,00 € |
| LED.24.NEONFLEX.40K | Bandă LED | neutră | 24V | 65 | 550 lm | 6W | 5 ML | 52,00 € |
| LED.24.NEONFLEX.60K | Bandă LED | rece | 24V | 65 | 540 lm | 6W | 5 ML | 52,00 € |
| LED.12V.NEONFLEX.30K | Bandă LED | caldă | 12V | 65 | 620 lm | 6W | 5 ML | 52,00 € |
| LED.12V.NEONFLEX.40K | Bandă LED | neutră | 12V | 65 | 620 lm | 6W | 5 ML | 52,00 € |
| LED.12V.NEONFLEX.60K | Bandă LED | rece | 12V | 65 | 590 lm | 6W | 5 ML | 52,00 € |
| CAP.NEONFLEX | Capac capăt | - | - | - | - | - | - | 0,40 € |
| CLEM.NEONFLEX | Clemă prindere | - | - | - | - | - | - | 0,55 € |

*Date tehnice pentru 0,5 metri de bandă LED.



# LED COB - BANDĂ LED CU LUMINĂ CONTINUĂ

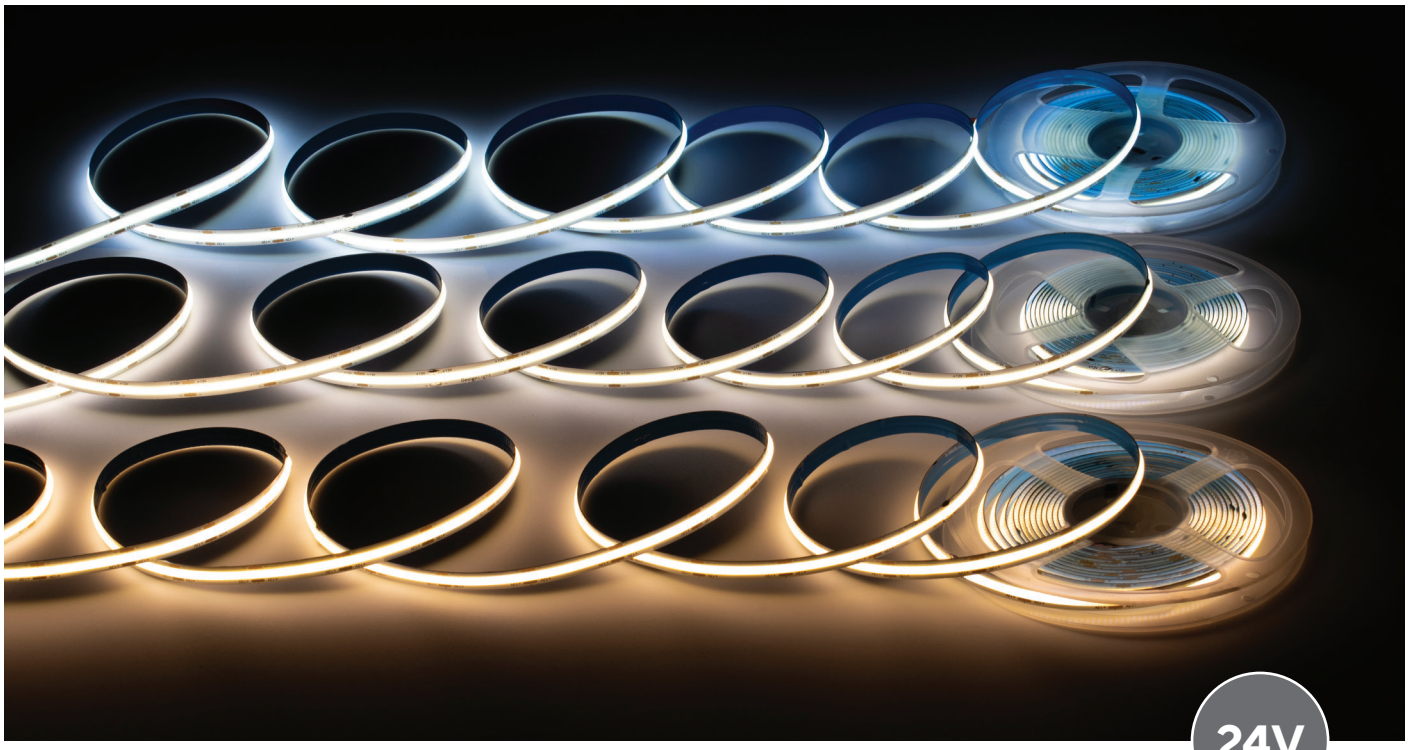


## CARACTERISTICI

- lățime bandă: 8 mm
- număr LED-uri: 480/ metru
- clasa energetică: F (role de 5 metri) și G (role de 15 metri)

| Cod articol | Lumină | Sursă | IP | Intensitate* | Consum* | Lungime | Preț |
|---|---|---|---|---|---|---|---|
| LED.24.COB.480.8.30K | caldă | 24V | 20 | 590 lm | 6,4W | 5 ML | 46,96 € |
| LED.24.COB.480.8.40K | neutră | 24V | 20 | 600 lm | 6,4W | 5 ML | 46,96 € |
| LED.24.COB.480.8.60K | rece | 24V | 20 | 610 lm | 6,4W | 5 ML | 46,96 € |
| LED.24.COB.15M.10.30K | caldă | 24V | 20 | 350 lm | 4,4W | 15 ML | 186,60 € |
| LED.24.COB.15M.10.40K | neutră | 24V | 20 | 350 lm | 4,4W | 15 ML | 186,60 € |
| LED.24.COB.15M.10.60K | rece | 24V | 20 | 350 lm | 4,4W | 15 ML | 86,60 € |

*Date tehnice pentru 0,5 metri de bandă LED.

### Rolă de 5 metri

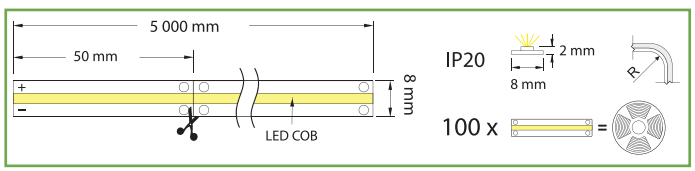


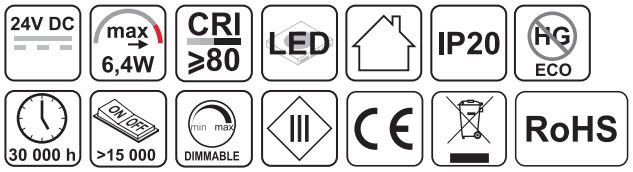


### Rolă de 15 metri

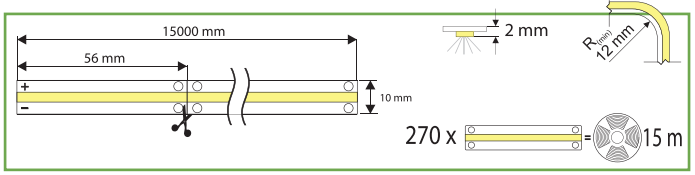




DesignLight

## LED COB - BANDĂ LED CU LUMINĂ CONTINUĂ

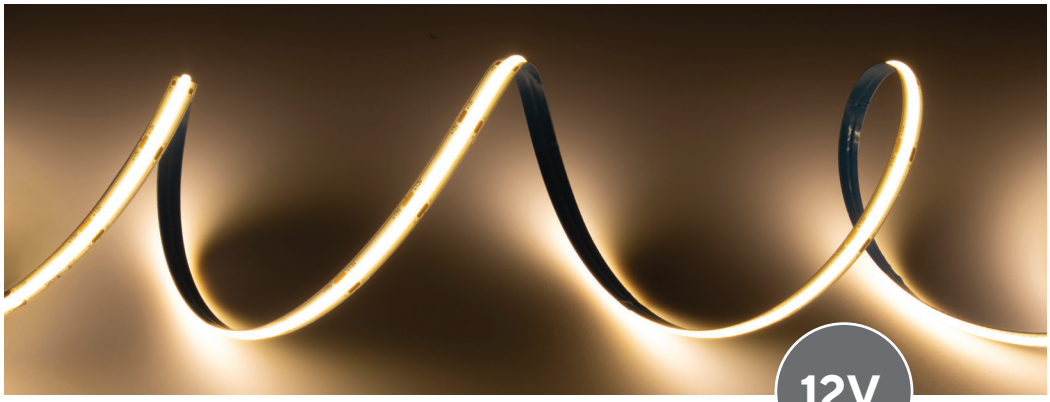


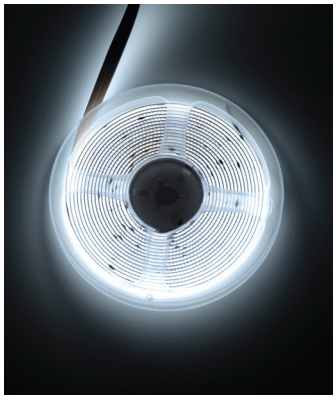

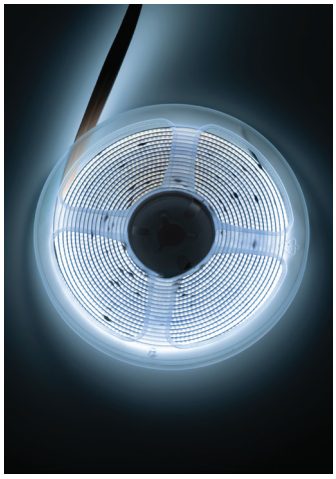

### CARACTERISTICI

- lățime bandă: 8 mm
- număr LED-uri: 480/ metru
- clasa energetică: F

| Cod articol | Lumină | Sursă | IP | Intensitate* | Consum* | Lungime | Preț |
|---|---|---|---|---|---|---|---|
| LED.COB.480.8.30K | caldă | 12V | 20 | 590 lm | 6,4 W | 5 ML | 46,96 € |
| LED.COB.480.8.40K | neutră | 12V | 20 | 610 lm | 6,4 W | 5 ML | 46,96 € |
| LED.COB.480.8.60K | rece | 12V | 20 | 630 lm | 6,4 W | 5 ML | 46,96 € |
| LED.COB.480.8.30K.25M | caldă | 12V | 20 | 590 lm | 6,4 W | 25 ML | 186,30 € |
| LED.COB.480.8.40K.25M | neutră | 12V | 20 | 610 lm | 6,4 W | 25 ML | 186,30 € |
| LED.COB.480.8.60K.25M | rece | 12V | 20 | 630 lm | 6,4 W | 25 ML | 186,30 € |

*Date tehnice pentru 0,5 metri de bandă LED.

## LED COB - CONECTORI

| Cod articol | Descriere | Preț |
|---|---|---|
| CONEC.COB.5 | Micro-conector, cablu 2 m, capete galvanizate | 1,85 € |
| CONEC.COB.6 | Cablu 0,1 m cu micro-conectori la ambele capete | 1,15 € |
| CONEC.COB.7 | Micro-conector fără fire pentru 2 benzi LED | 0,65 € |
| CONEC.COB.L | Micro conector în formă de "L", fără fire | 1,40 € |

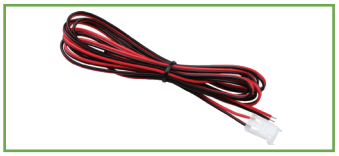

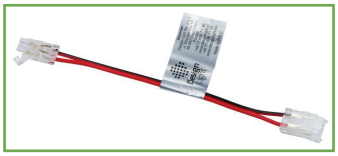

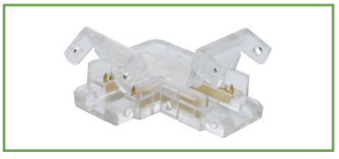



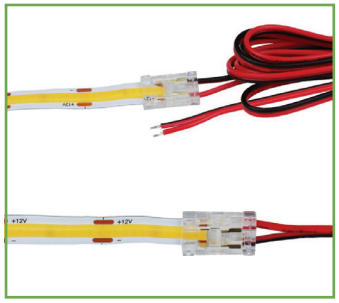



**Date tehnice**

12V DC 24V DC | max 3A | max 36W (12V DC) | max 72W (24V DC) | IP20

UKCA | CE | RoHS

DesignLight

## LED PREMIUM 2835

- bandă LED cu o calitate ridicată a componentelor individuale.
- diodele premium oferă de două ori mai multă luminozitate decât benzile tradiționale, cu același consum de energie. În plus, lumina este dispersată uniform pe toată lungimea rolei datorită căilor mai groase din cupru care distribuie mai bine tensiunea electrică pe toată lungimea rolei.

24V



### Rolă de 5 metri

- lățime bandă: 8 milimetri
- lungimea unui modul: 100 milimetri
- LED-uri: 60/ m
- CRI > 80
- clasa energetică: G

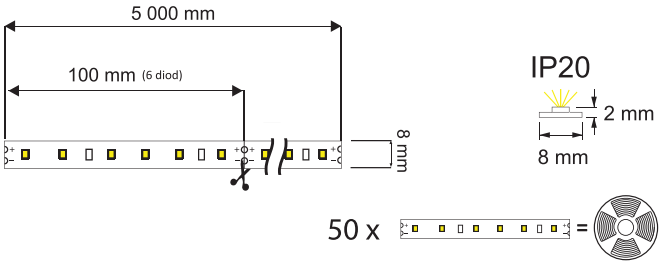


Date tehnice

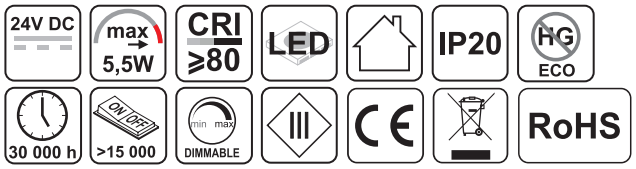


### Rolă de 50 metri

- lățime bandă: 8 milimetri
- lungimea unui modul: 50 milimetri
- LED-uri: 60/ m
- CRI > 80
- clasa energetică: F

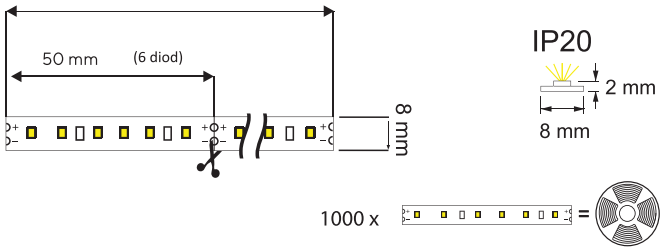


Date tehnice

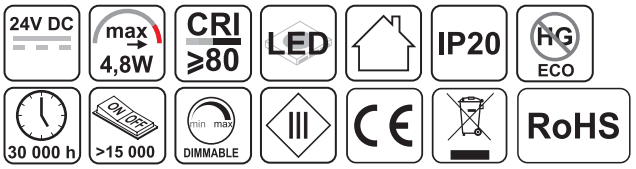


| Cod articol | Lumină | Sursă | IP | Intensitate* | Consum* | Lungime | Preț |
|---|---|---|---|---|---|---|---|
| LED.24.2835.300.20.30K | caldă | 24V | 20 | 485 | 5,5W | 5 ML | 20,10 € |
| LED.24.2835.300.20.40K | neutră | 24V | 20 | 490 | 5,5W | 5 ML | 20,10 € |
| LED.24.2835.300.20.60K | rece | 24V | 20 | 495 | 5,5W | 5 ML | 20,10 € |
| LED.24.2835.50M.20.30K.02 | caldă | 24V | 20 | 500 | 4,8W | 50 ML | 255,15 € |
| LED.24.2835.50M.20.40K.02 | neutră | 24V | 20 | 510 | 4,8W | 50 ML | 255,15 € |
| LED.24.2835.50M.20.60K.02 | rece | 24V | 20 | 520 | 4,8W | 50 ML | 255,15 € |

*Date tehnice pentru 0,5 metri de bandă LED.

DesignLight

# LED PREMIUM 2835

## Rolă de 5 metri

- lățime bandă: 10 milimetri
- lungimea unui modul: 25 mm
- LED-uri: 60/ m
- CRI > 80
- clasa energetică: F

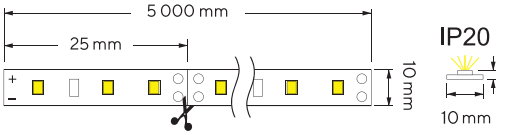







12V





| Cod articol | Lumină | Sursă | IP | Intensitate* | Consum* | Lățime | Lungime | Preț |
|---|---|---|---|---|---|---|---|---|
| LED.2835.600.20.30K | caldă | 12V | 20 | 950 lm | 9W | 10 mm | 5 ML | 43,15 € |
| LED.2835.600.20.40K | neutră | 12V | 20 | 950 lm | 9W | 10 mm | 5 ML | 43,15 € |
| LED.2835.600.20.60K | rece | 12V | 20 | 950 lm | 9W | 10 mm | 5 ML | 43,15 € |

## Rolă de 50 metri

- lățime bandă: 8 milimetri
- lungimea unui modul: 50 mm
- LED-uri: 60/ m
- CRI > 80
- clasa energetică: F

| Cod articol | Lumină | Sursă | Intensitate* | Consum* | Lățime | Lungime | Preț |
|---|---|---|---|---|---|---|---|
| LED.2835.50M.20.30K | caldă | 12V | 520 lm | 5,4W | 8 mm | 50 ML | 180,00 € |
| LED.2835.50M.20.40K | neutră | 12V | 535 lm | 5,4W | 8 mm | 50 ML | 180,00 € |
| LED.2835.50M.20.60K | rece | 12V | 550 lm | 5,4W | 8 mm | 50 ML | 180,00 € |
| LED.2835.50M.20.30K_5W | caldă | 12V | 290 lm | 2,7W | 8 mm | 50 ML | 180,00 € |
| LED.2835.50M.20.40K_5W | neutră | 12V | 295 lm | 2,7W | 8 mm | 50 ML | 180,00 € |
| LED.2835.50M.20.60K_5W | rece | 12V | 300 lm | 2,7W | 8 mm | 50 ML | 180,00 € |

*Date tehnice pentru 0,5 metri de bandă LED.

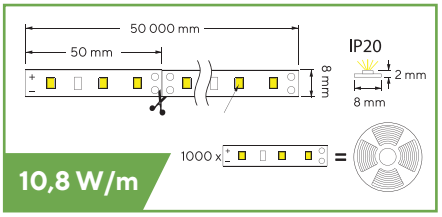


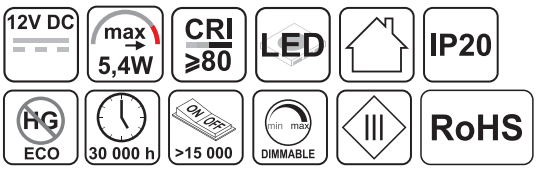


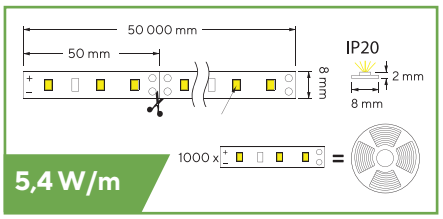


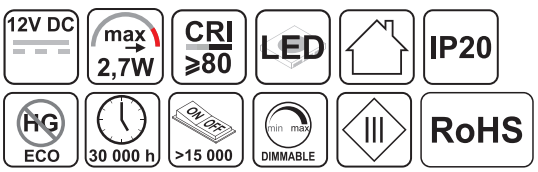






FITTING SYSTEMS

## LED 2835 - 5 MM

### Rolă de 5 metri



- lățime bandă: 10 milimetri
- lungimea unui modul: 50 mm
- LED-uri: 60/ m
- CRI > 80, IP 20
- clasa energetică: F

12V

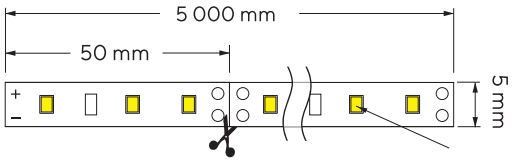


| Cod articol | Lumină | Sursă | IP | Intensitate* | Consum* | Lungime | Preț |
|---|---|---|---|---|---|---|---|
| LED.2835.300.20.5MM.30K | caldă | 12V | 20 | 550 lm | 5,5W | 5 ML | 15,30 € |
| LED.2835.300.20.5MM.40K | neutră | 12V | 20 | 550 lm | 5,5W | 5 ML | 15,30 € |
| LED.2835.300.20.5MM.60K | rece | 12V | 20 | 550 lm | 5,5W | 5 ML | 15,30 € |

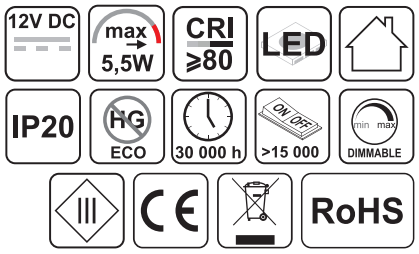


## LED 2835 CONFORT

### Rolă de 5 metri



- lățime bandă: 8 milimetri
- lungimea unui modul: 25 mm
- LED-uri: 60/ m
- CRI > 80, IP 20
- clasa energetică: F

12V

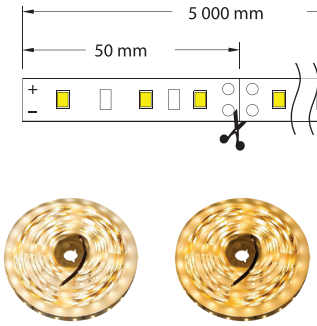


| Cod articol | Lumină | Sursă | IP | Intensitate* | Consum* | Lungime | Preț |
|---|---|---|---|---|---|---|---|
| LED.COM.2835.300.20.30K | caldă | 12V | 20 | 450 lm | 4,5W | 5 ML | 12,75 € |
| LED.COM.2835.300.20.40K | neutră | 12V | 20 | 450 lm | 4,5W | 5 ML | 12,75 € |
| LED.COM.2835.300.20.60K | rece | 12V | 20 | 450 lm | 4,5W | 5 ML | 12,75 € |

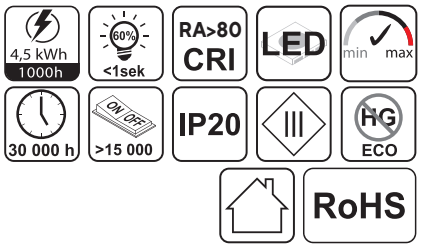


## LED 2835 SNAKE

### Rolă de 5 metri



- lățime bandă: 7 milimetri
- lungimea unui modul: 50 mm
- LED-uri: 60/ m
- CRI > 80, IP 20
- clasa energetică: F

12V

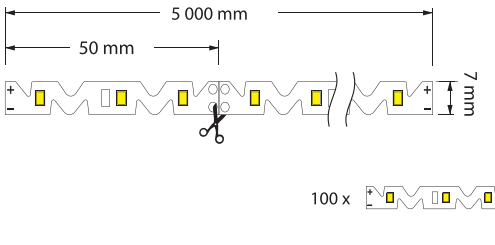


| Cod articol | Lumină | Sursă | IP | Intensitate* | Consum* | Lungime | Preț |
|---|---|---|---|---|---|---|---|
| LED SNAKE.2835.20.30K | caldă | 12V | 20 | 420 lm | 4,5W | 5 ML | 30,75 € |
| LED SNAKE.2835.20.40K | neutră | 12V | 20 | 420 lm | 4,5W | 5 ML | 30,75 € |
| LED SNAKE.2835.20.60K | rece | 12V | 20 | 420 lm | 4,5W | 5 ML | 30,75 € |

*Date tehnice pentru 0,5 metri de bandă LED.

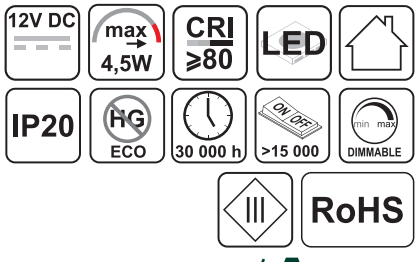

## LED 2835 FUTURE 320

- Soluția modernă, ecologică și eficientă din punct de vedere energetic.
- Face parte din clasa energetică „D”, ceea ce înseamnă că printr-un consum redus de energie obținem o eficiență energetică ridicată.

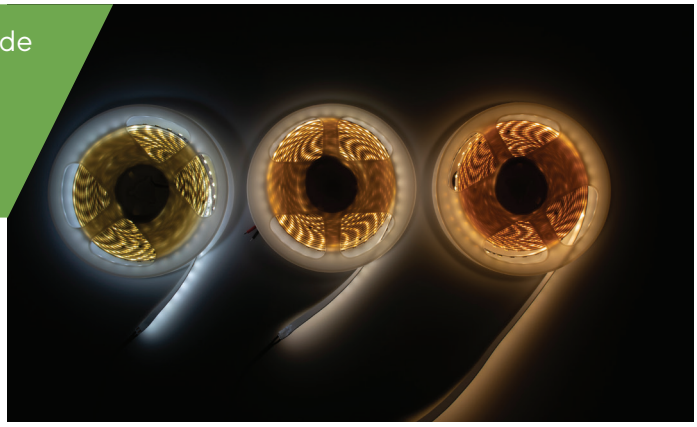



- lățime bandă: 8 milimetri
- lungimea unui modul: 50 milimetri
- LED-uri: 60/ m
- CRI > 80, IP 20
- clasa energetică: D

12V

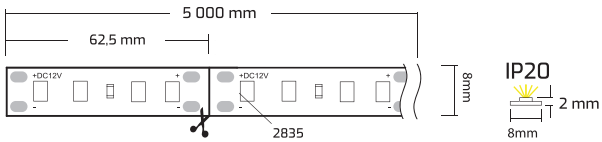


80 x =

| Cod articol | Lumină | Sursă | IP | Intensitate* | Consum* | Lungime | Preț |
|---|---|---|---|---|---|---|---|
| LEDF.2835.320.20.30K | caldă | 12V | 20 | 440 lm | 2,9W | 5 ML | 22,75 € |
| LEDF.2835.320.20.40K | neutră | 12V | 20 | 440 lm | 2,9W | 5 ML | 22,75 € |
| LEDF.2835.320.20.60K | rece | 12V | 20 | 440 lm | 2,9W | 5 ML | 22,75 € |

*Date tehnice pentru 0,5 metri de bandă LED.

12V DC · max 2,9W · CRI ≥80 · LED · IP20 · HG ECO · 30 000 h · >15 000 · DIMMABLE · RoHS

## LED 2835 FUTURE 880

- lățime bandă: 10 milimetri
- lungimea unui modul: 50 milimetri
- LED-uri: 60/ m
- CRI > 80, IP 20
- clasa energetică: D

12V





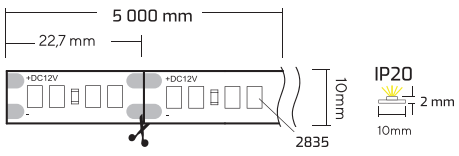


220 x =

| Cod articol | Lumină | Sursă | IP | Intensitate* | Consum* | Lungime | Preț |
|---|---|---|---|---|---|---|---|
| LED.2835.880.20.30K | caldă | 12V | 20 | 1250 lm | 8,5W | 5 ML | 49,60 € |
| LED.2835.880.20.40K | neutră | 12V | 20 | 1250 lm | 8,5W | 5 ML | 49,60 € |
| LED.2835.880.20.60K | rece | 12V | 20 | 1250 lm | 8,5W | 5 ML | 49,60 € |

*Date tehnice pentru 0,5 metri de bandă LED.

12V DC · max 8,5W · CRI ≥80 · LED 2835 · IP20 · HG ECO · 30 000 h · >15 000 · DIMMABLE · RoHS

# LED 2835 IP 20/ IP 45



12V

## IP 20

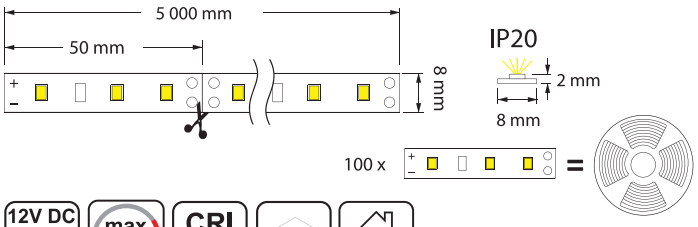


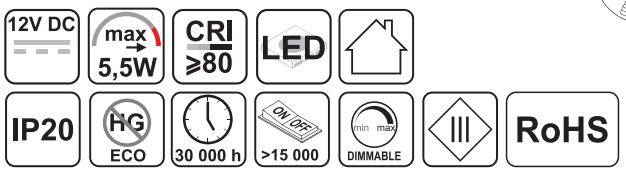


## IP 45

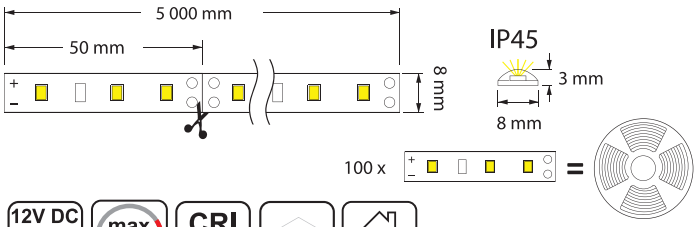


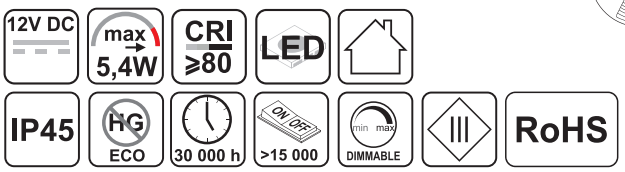


| Cod articol | Lumină | Sursă | IP | Intensitate* | Consum* | Lungime | Preț |
|---|---|---|---|---|---|---|---|
| LED.2835.300.20.30K | caldă | 12V | 20 | 550 lm | 5,5W | 5 ML | 18,50 € |
| LED.2835.300.20.40K | neutră | 12V | 20 | 550 lm | 5,5W | 5 ML | 18,50 € |
| LED.2835.300.20.60K | rece | 12V | 20 | 550 lm | 5,5W | 5 ML | 18,50 € |
| LED.2835.300.20.BLUE | albastră | 12V | 20 | 550 lm | 5,5W | 5 ML | 18,50 € |
| LED.2835.300.20.RED | roșie | 12V | 20 | 550 lm | 5,5W | 5 ML | 18,50 € |
| LED.2835.300.45.30K | caldă | 12V | 45 | 470 lm | 5,4W | 5 ML | 27,50 € |
| LED.2835.300.45.40K | neutră | 12V | 45 | 450 lm | 5,4W | 5 ML | 27,50 € |
| LED.2835.300.45.60K | rece | 12V | 45 | 450 lm | 5,4W | 5 ML | 27,50 € |



*Date tehnice pentru 0,5 metri de bandă LED.

# SET LED 2835

## Set cu bandă LED și comutator XC

| Cod articol | Lumină | Sursă | IP | Intensitate* | Consum* | Lungime | Preț |
|---|---|---|---|---|---|---|---|
| LED.2835.300.20.30K.XC | caldă | 12V | 20 | 550 lm | 5,5W | 5 ML | 29,50 € |
| LED.2835.300.20.40K.XC | neutră | 12V | 20 | 550 lm | 5,5W | 5 ML | 29,50 € |
| LED.2835.300.20.60K.XC | rece | 12V | 20 | 550 lm | 5,5W | 5 ML | 29,50 € |

*Date tehnice pentru 0,5 metri de bandă LED.

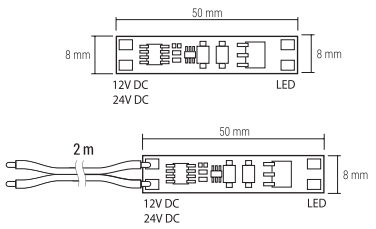


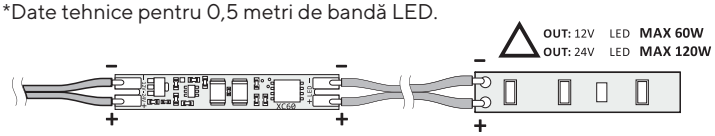


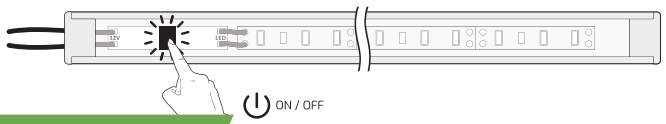


Datele tehnice pentru banda LED din set pot fi regăsite la produsul anterior LED 2835 IP 20 / IP 45

DesignLight

## LED 5050 RGB 150

Bandă LED IP 45 sau IP 20, cu 150 LED-uri 5050.

| Cod articol | Lumină | Sursă | IP | Consum* | Lungime | Preț |
|---|---|---|---|---|---|---|
| LED.5050.150.20.RGB | RGB | 12V | 20 | 3W | 5 ML | 24,50 € |
| LED.5050.150.45.RGB | RGB | 12V | 45 | 3W | 5 ML | 33,75 € |

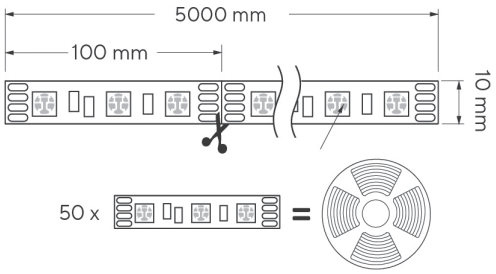


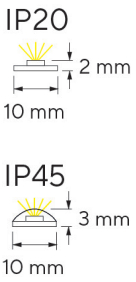


*Date tehnice pentru 0,5 metri de bandă LED.







## LED 5050 RGB 300

Bandă LED IP 45 sau IP 20, cu 300 LED-uri 5050.

| Cod articol | Lumină | Sursă | IP | Consum* | Lungime | Preț |
|---|---|---|---|---|---|---|
| LED.5050.300.20.RGB | RGB | 12V | 20 | 6W | 5 ML | 38,95 € |
| LED.5050.300.45.RGB | RGB | 12V | 45 | 6W | 5 ML | 53,55 € |

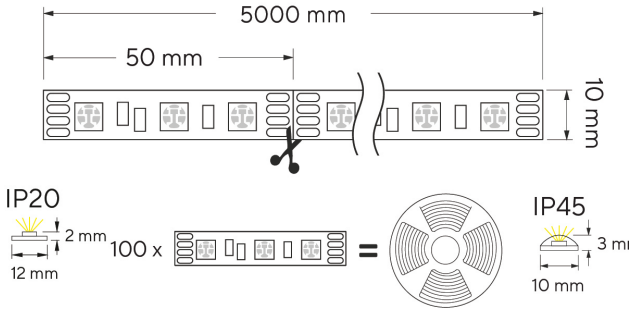


*Date tehnice pentru 0,5 metri de bandă LED.



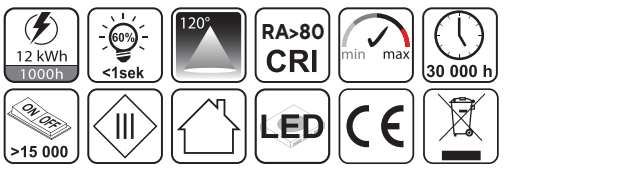


## LED 2835 BIKOLOR

| Cod articol | Lumină | Sursă | IP | Intensitate* | Consum* | Lungime | Preț |
|---|---|---|---|---|---|---|---|
| LED BIKOLOR.2835.20.30K.60K | caldă/rece | 12V | 20 | 260/280 | 2,5W | 5 ML | 29,25 € |

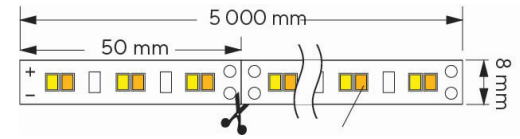


*Date tehnice pentru 0,5 metri de bandă LED.



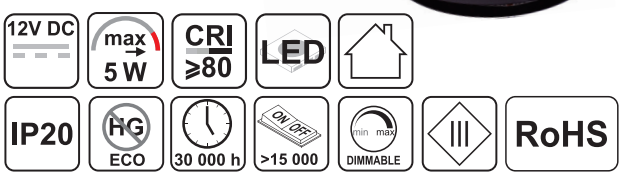




FITTING SYSTEMS

## SET (1) LED RGB

**Set bandă LED RGB 5050 IP 45 sau IP 20, 150 LED-uri, cu sau fără telecomandă.**
Conține:

- 1 bandă LED RGB 5 metri
- 1 controler RGB IR (infraroșu)
- 1 telecomandă
- 1 transformator 38W

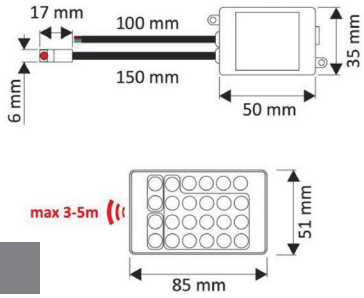


| Cod articol | Sursă | IP | Consum* | Lungime | Preț |
|---|---|---|---|---|---|
| SET1.RGB.20 | 12V | 20 | 3W | 5 ML | 46,50 € |
| SET1.RGB.45 | 12V | 45 | 3W | 5 ML | 55,00 € |

*Date tehnice pentru 0,5 metri de bandă LED.



Datele tehnice pentru banda LED le găsiți în pagina anterioară: LED 5050 RGB 150

## SET (2) LED RGB

**Set bandă LED RGB 5050 IP 45 sau IP 20, 150 LED-uri, cu sau fără telecomandă.**
Conține:

- 1 bandă LED RGB 5 metri
- 1 controler RGB RF (radiofrecvență)
- 1 telecomandă
- 1 transformator 38W

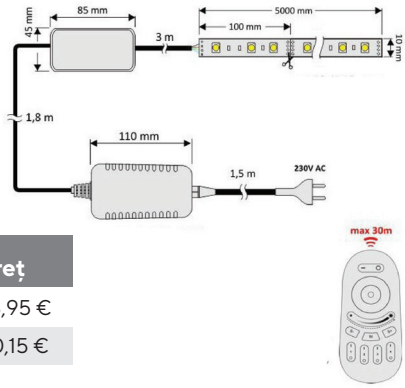


| Cod articol | Sursă | IP | Consum* | Lungime | Preț |
|---|---|---|---|---|---|
| SET2.RGB.20 | 12V | 20 | 3W | 5 ML | 83,95 € |
| SET2.RGB.45 | 12V | 45 | 3W | 5 ML | 90,15 € |

*Date tehnice pentru 0,5 metri de bandă LED.



Datele tehnice pentru banda LED le găsiți în pagina anterioară: LED 5050 RGB 150

## SET (3) LED RGB

**Set bandă LED RGB 5050 IP 45 sau IP 20, 150 LED-uri, cu sau fără telecomandă.**
Conține:

- 1 bandă LED RGB 5 metri
- 1 controler RGB RF (radiofrecvență)
- 1 telecomandă
- 1 transformator 38W

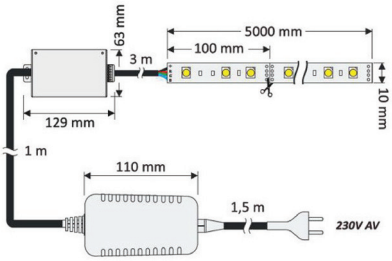


| Cod articol | Sursă | IP | Consum* | Lungime | Preț |
|---|---|---|---|---|---|
| SET3.RGB.20 | 12V | 20 | 3W | 5 ML | 70,00 € |
| SET3.RGB.45 | 12V | 45 | 3W | 5 ML | 77,50 € |

*Date tehnice pentru 0,5 metri de bandă LED.



# PROFILE CU BANDĂ LED - POLARUS P

▶ profil cu bandă LED pentru sertare



**Date tehnice**

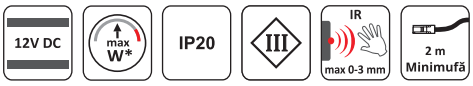


**Finisaj**

AL

| Cod articol | L (mm) | W | Lm | Preț |
|---|---|---|---|---|
| POL.414.30K | 414 | 3 | 224 | 28,00 € |
| POL.414.60K | 414 | 3 | 224 | 28,00 € |
| POL.564.30K | 564 | 5 | 364 | 29,00 € |
| POL.564.60K | 564 | 5 | 364 | 29,00 € |
| POL.764.30K | 764 | 7 | 524 | 32,50 € |
| POL.764.60K | 764 | 7 | 524 | 32,50 € |
| POL.864.30K | 864 | 8 | 604 | 33,25 € |
| POL.864.60K | 864 | 8 | 604 | 33,25 € |
| POL.964.30K | 964 | 9 | 684 | 34,75 € |
| POL.964.60K | 964 | 9 | 684 | 34,75 € |
| POL.1164.30K | 1164 | 11 | 844 | 36,00 € |
| POL.1164.60K | 1164 | 11 | 844 | 36,00 € |

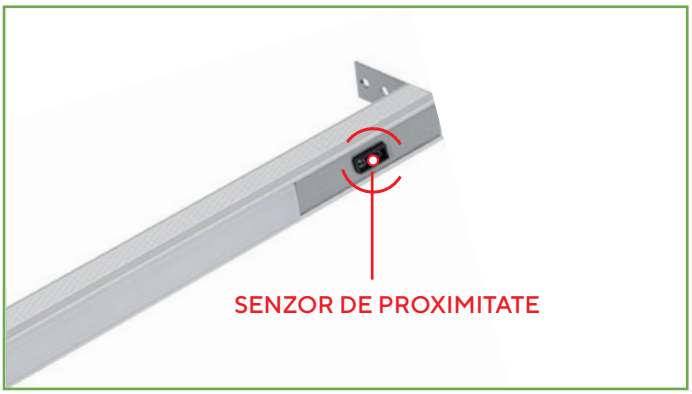


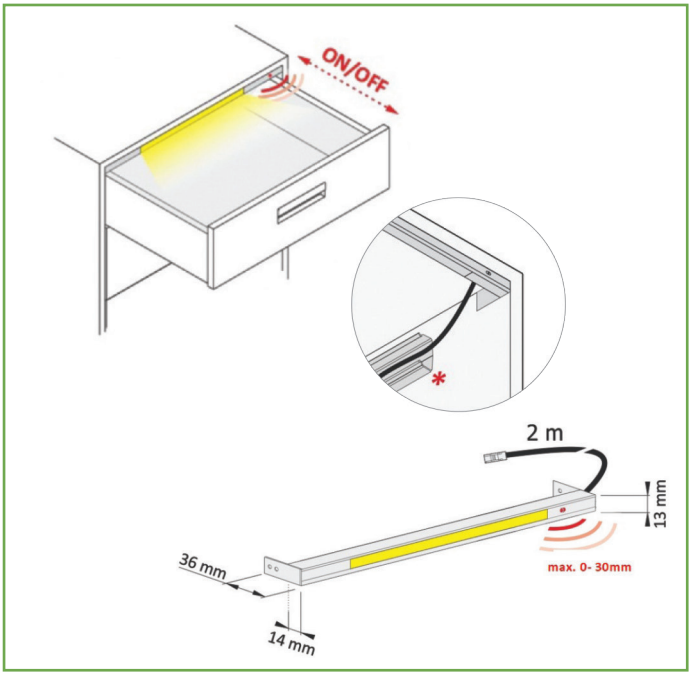


**Prezentare**



# PROFILE CU BANDĂ LED - FUTURA XC

**Corp de iluminat pentru corpurile suspendate**

- întrerupator touch XC60 încorporat
- se realizează la comandă, în funcție de dimensiunile solicitate



| Cod articol | L (mm) | W | Preț |
|---|---|---|---|
| FUTURA.XC.4 | 400-499 | 9 | 16,50 € |
| FUTURA.XC.5 | 500-599 | 11 | 17,75 € |
| FUTURA.XC.6 | 600-699 | 13 | 19,00 € |
| FUTURA.XC.7 | 700-799 | 15 | 20,25 € |
| FUTURA.XC.8 | 800-899 | 17 | 21,50 € |
| FUTURA.XC.9 | 900-999 | 19 | 22,75 € |
| FUTURA.XC.10 | 1000-1099 | 21 | 24,00 € |
| FUTURA.XC.11 | 1100-1199 | 23 | 25,50 € |
| FUTURA.XC.12 | 1200-1299 | 25 | 27,00 € |
| FUTURA.XC.13 | 1300-1399 | 27 | 28,50 € |
| FUTURA.XC.14 | 1400-1499 | 29 | 30,00 € |
| FUTURA.XC.15 | 1500-1599 | 31 | 31,50 € |
| FUTURA.XC.16 | 1600-1699 | 33 | 33,00 € |
| FUTURA.XC.17 | 1700-1799 | 35 | 34,50 € |
| FUTURA.XC.18 | 1800-1899 | 37 | 36,00 € |
| FUTURA.XC.19 | 1900-2000 | 39 | 37,00 € |

**Date tehnice**

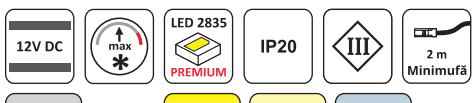





**Finisaj** **Lumină**

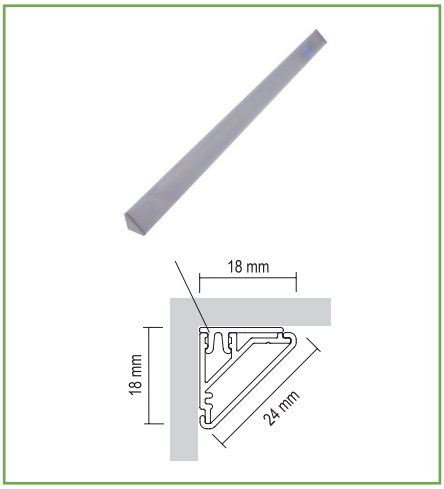


Pentru comandă, la codurile din tabel, adăugați:
- dimensiunea exactă (în milimetri)
- tipul de lumină**
- poziționarea întrerupatorului***

**
30K pentru lumina caldă
40K pentru lumina neutră
60K pentru lumina rece
***
ST pentru stânga
DR pentru dreapta





| Specificații | Exemplu 1 | Exemplu 2 |
|---|---|---|
| Cod de articol | FUTURA.XC.8 | FUTURA.XC.13 |
| Lungime (milimetri) | 840 | 1355 |
| Tipul de lumină | 30K | 60K |
| Poziționarea întrerupătorului | STÂNGA | DREAPTA |
| **Cod produs** | **FUTURA.XC.8.840.30K.ST** | **FUTURA.XC.13.1355.60K.DR** |

DesignLight

# PROFILE CU BANDĂ LED - FUTURA PIR

**Profil cu bandă LED cu senzor de proximitate pentru dulapuri**

- flux luminos continuu, ce iluminează perfect interiorul dulapului. Când senzorul detectează mișcarea, aprinde lumina și o stinge după 35 de secunde, dacă nu detectează altă mișcare.
- senzorul poate fi poziționat la stânga sau la dreapta capătului profilului.
- alimentarea se realizează prin capătul în care este poziționat senzorul.
- lumina este direcționată în interiorul dulapului, astfel încât să nu deranjeze utilizatorul.



| Cod articol | L (mm) | W | Preț |
|---|---|---|---|
| FUTURA.PIR.4 | 400-499 | 9 | 27,25 € |
| FUTURA.PIR.5 | 500-599 | 11 | 29,00 € |
| FUTURA.PIR.6 | 600-699 | 13 | 30,25 € |
| FUTURA.PIR.7 | 700-799 | 15 | 31,50 € |
| FUTURA.PIR.8 | 800-899 | 17 | 33,00 € |
| FUTURA.PIR.9 | 900-999 | 19 | 34,25 € |
| FUTURA.PIR.10 | 1000-1099 | 21 | 35,75 € |
| FUTURA.PIR.11 | 1100-1199 | 23 | 37,00 € |
| FUTURA.PIR.12 | 1200-1299 | 25 | 38,25 € |
| FUTURA.PIR.13 | 1300-1399 | 27 | 39,25 € |
| FUTURA.PIR.14 | 1400-1499 | 29 | 41,95 € |
| FUTURA.PIR.15 | 1500-1599 | 31 | 42,50 € |
| FUTURA.PIR.16 | 1600-1699 | 33 | 44,50 € |
| FUTURA.PIR.17 | 1700-1799 | 35 | 46,25 € |
| FUTURA.PIR.18 | 1800-1899 | 37 | 48,00 € |
| FUTURA.PIR.19 | 1900-2000 | 39 | 49,25 € |

**Date tehnice**







**Finisaj** **Lumină**

**BANDĂ LED INCLUSĂ**



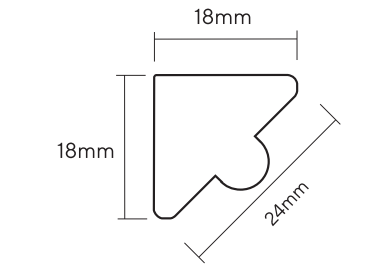


Pentru comandă, la codurile din tabel, adăugați:
- dimensiunea exactă (în milimetri)
- tipul de lumină**
- poziționarea întrerupatorului***

**

30K pentru lumina caldă
40K pentru lumina neutră
60K pentru lumina rece

***

ST pentru stânga
DR pentru dreapta

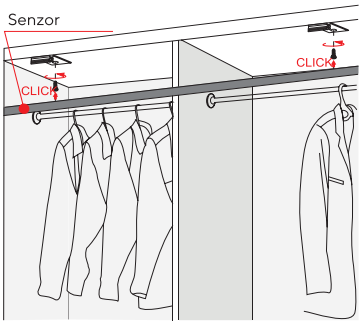


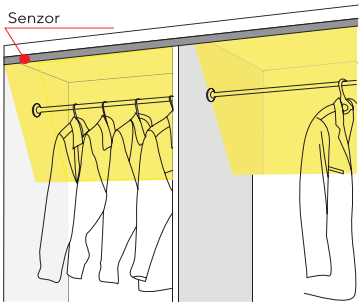


**Prezentare**

| Specificații | Exemplu 1 | Exemplu 2 |
|---|---|---|
| Cod de articol | FUTURA.PIR.6 | FUTURA.PIR.17 |
| Lungime (milimetri) | 625 | 1750 |
| Tipul de lumină | 30K | 60K |
| Poziționarea întrerupătorului | STÂNGA | DREAPTA |
| **Cod produs** | **FUTURA.PIR.6.625.40K.ST** | **FUTURA.PIR.17.1750.60K.DR** |



FITTING SYSTEMS

DesignLight

# SPOTURI CU LED - STAR

## Mini spot pentru spații înguste sau plintă



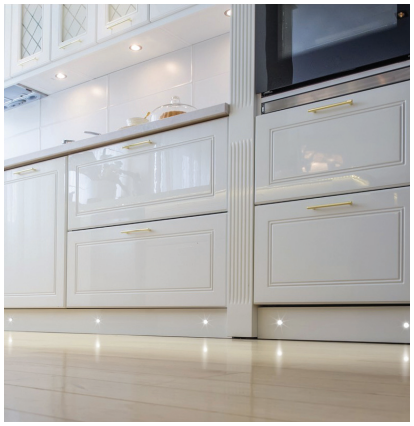

| Cod articol | Finisaj | Lumină | Preț |
|---|---|---|---|
| STAR.CH.30K | Crom | caldă | 5,20 € |
| STAR.CH.40K | Crom | neutră | 5,20 € |
| STAR.CH.60K | Crom | rece | 5,20 € |

**Date tehnice**

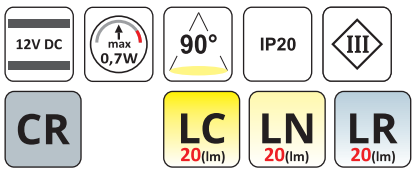




**Finisaj** **Lumină/Luminozitate (lm)**

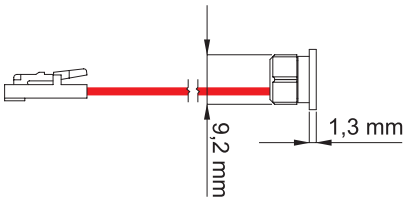


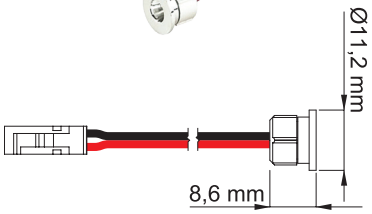




# SPOTURI CU LED - MAGNETO

## Spot cu LED-uri și difuzor de lumină



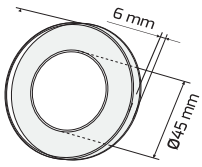


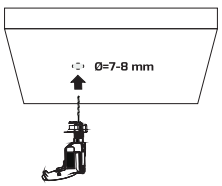


| Cod articol | Finisaj | Lumină | Preț |
|---|---|---|---|
| MAGNETO.A.30K | Alb | caldă | 9,50 € |
| MAGNETO.A.40K | Alb | neutră | 9,50 € |
| MAGNETO.A.60K | Alb | rece | 9,50 € |

**Date tehnice** **Lumină/Luminozitate (lm)** **Finisaj**






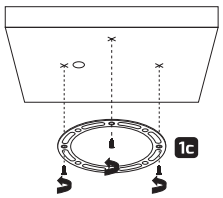




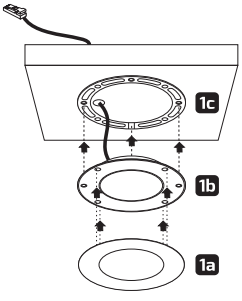




FITTING SYSTEMS

DesignLight

# SPOTURI CU LED - ORBIT XL

## Spot cu LED-uri și difuzor de lumină

| Cod articol | Finisaj | Lumină | Preț |
|---|---|---|---|
| ORBITXL.AL.30K | Aluminiu | caldă | 7,15 € |
| ORBITXL.AL.40K | Aluminiu | neutră | 7,15 € |
| ORBITXL.AL.60K | Aluminiu | rece | 7,15 € |



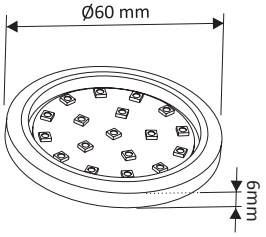


**Date tehnice**




**Lumină/Luminozitate (lm)**




**Finisaj**






DesignLight

# CORPURI DE ILUMINAT CU LED - AMBER

**Corp de iluminat pentru baie, cu montaj pe corp sau pe oglindă**

- alimentare 220V



| Cod articol | Finisaj | Lumină | Preț |
|---|---|---|---|
| AMBERU.30K | Crom | caldă | 33,50 € |
| AMBERU.40K | Crom | neutră | 33,50 € |
| AMBERU.60K | Crom | rece | 33,50 € |
| AMBERU.N.30K | Negru | caldă | 17,75 € |
| AMBERU.N.40K | Negru | neutră | 17,75 € |
| AMBERU.N.60K | Negru | rece | 17,75 € |

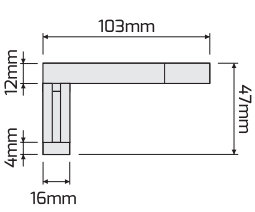


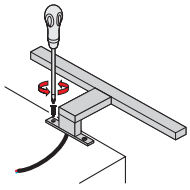

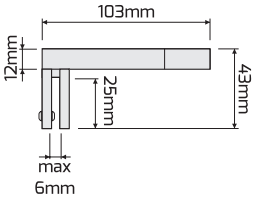


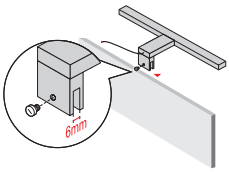


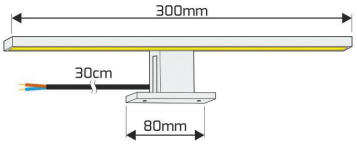










**Date tehnice**

**Lumină/Luminozitate (lm)**

**Finisaj**

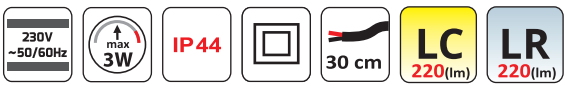





# CORPURI DE ILUMINAT CU LED - CORNER

**Corp de iluminat cu priză și întrerupător**

| Cod articol | Finisaj | Lumină | Preț |
|---|---|---|---|
| CORNER | Aluminiu | neutră | 44,50 € |

**Date tehnice**




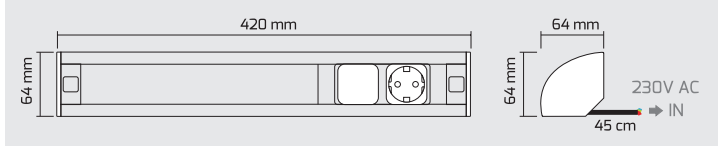


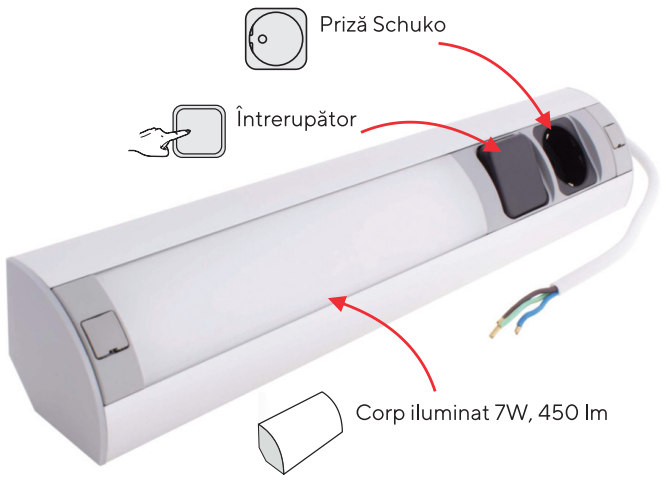




FITTING SYSTEMS

# LED-uri PENTRU POLIȚE DIN STICLĂ - CLIP 3D

## Clip LED pentru polițe din sticlă, iluminare în trei direcții

| Cod articol | Finisaj | Lumină | Preț |
|---|---|---|---|
| CLIP3D.N.30K | negru | caldă | 10,15 € |
| CLIP3D.N.40K | negru | neutră | 10,15 € |
| CLIP3D.N.60K | negru | rece | 10,15 € |
| CLIP3D.AL.30K | aluminiu | caldă | 10,15 € |
| CLIP3D.AL.40K | aluminiu | neutră | 10,15 € |
| CLIP3D.AL.60K | aluminiu | rece | 10,15 € |





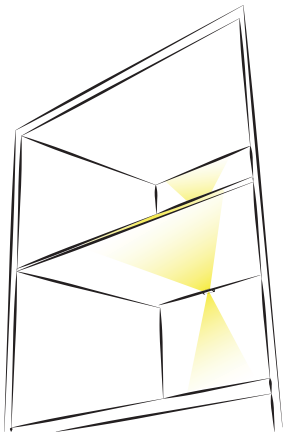

**Date tehnice**




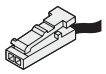

MINI  Ø7 mm

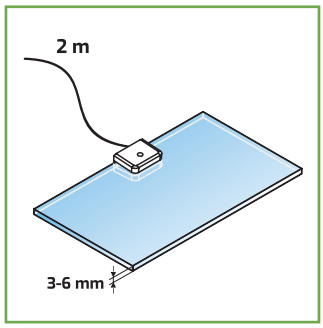


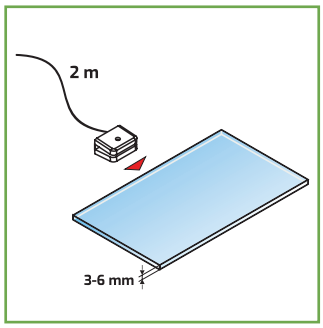


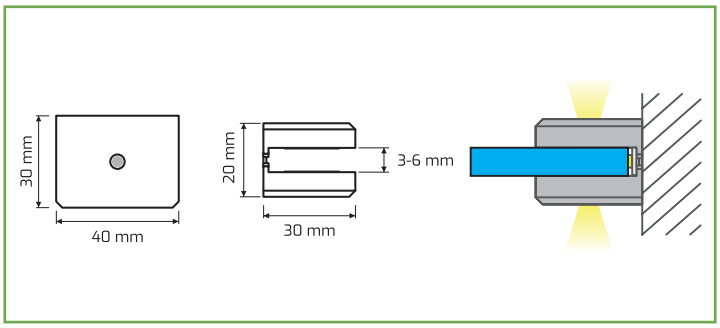


# LED-uri PENTRU POLIȚE DIN STICLĂ - LED CLIP METAL

## Miniprofil metalic cu bandă LED pentru polițe din sticlă

| Cod articol | Finisaj | Lumină | Preț |
|---|---|---|---|
| CLIPM.30K | Metal periat | caldă | 2,20 € |
| CLIPM.60K | Metal periat | rece | 2,20 € |
| CLIPM.R | Metal periat | roșie | 2,20 € |
| CLIPM.AB | Metal periat | albastră | 2,20 € |
| CLIPM.V | Metal periat | verde | 2,20 € |



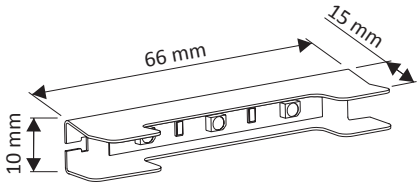


**Date tehnice** **Lumină/Luminozitate (lm)** **Finisaj**



DesignLight

# LED-uri PENTRU POLIȚE DIN STICLĂ - LED CLIP PVC

## Miniprofil din plastic transparent cu bandă LED pentru polițe din sticlă

| Cod articol | Finisaj | Lumină | Preț |
|---|---|---|---|
| CLIPP.30K | Transparent | caldă | 1,70 € |
| CLIPP.60K | Transparent | rece | 1,70 € |
| CLIPP.R | Transparent | roșie | 1,70 € |
| CLIPP.AB | Transparent | albastră | 1,70 € |
| CLIPP.V | Transparent | verde | 1,70 € |



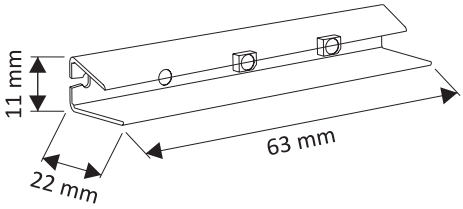




**Date tehnice** **Lumină/Luminozitate (lm)** **Finisaj**




# LED-uri PENTRU POLIȚE DIN STICLĂ - LED CLIP RGB

## Miniprofil RGB, din plastic sau metalic

| Cod articol | Finisaj | Lumină | Preț |
|---|---|---|---|
| CLIPP.RGB | Transparent | RGB | 4,65 € |
| CLIPM.RGB | Metal periat | RGB | 5,00 € |

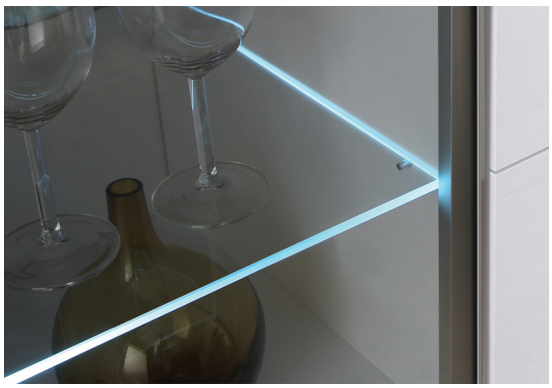

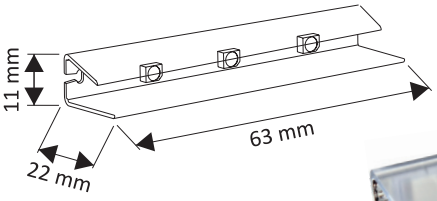




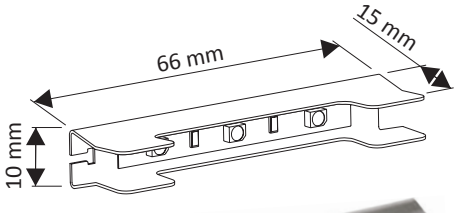




**Date tehnice**

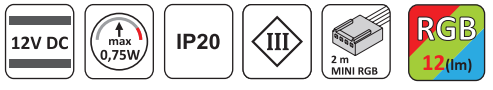


**Lumină/Luminozitate (lm)**




**Finisaj**



FITTING SYSTEMS

DesignLight

# LED-uri PENTRU POLIȚE DIN STICLĂ - LED CLIP METAL SET

**Set cu 2 miniprofile metalice cu bandă LED pentru polițe din sticlă**
Setul include:
- 2 x miniprofile
- 1x întrerupător de picior
- 1 x transformator
- 1 x distribuitor 6 ieșiri

Finisaj: metal periat



| Cod articol | Finisaj | Lumină | Preț |
|---|---|---|---|
| SET CLIPM.30K | Metal periat | caldă | 13,75 € |
| SET CLIPM.60K | Metal periat | rece | 13,75 € |
| SET CLIPM.R | Metal periat | roșie | 13,75 € |
| SET CLIPM.AB | Metal periat | albastră | 13,75 € |
| SET CLIPM.V | Metal periat | verde | 13,75 € |

Sistemul poate susține pana la 6 miniprofile

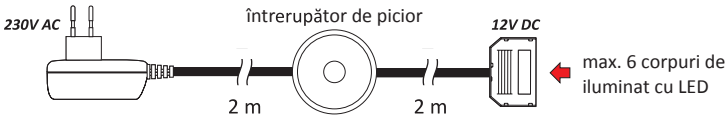


**Date tehnice**

230V AC | max 0,25W | IP20 | 2 m Minimufă | EURO

**Lumină/Luminozitate (lm)**

LC 10(lm) | LR 13(lm) | R | AB | V | MP

**Finisaj**

# LED-uri PENTRU POLIȚE DIN STICLĂ - LED CLIP PVC SET

**Set cu 2 miniprofile plastic transparent cu bandă LED pentru polițe din sticlă**
Setul include:
- 2 x miniprofile
- 1x întrerupător de picior
- 1 x transformator
- 1 x distribuitor 6 ieșiri

Finisaj: transparent



| Cod articol | Finisaj | Lumină | Preț |
|---|---|---|---|
| SET CLIPP.30K | Transparent | caldă | 17,62 € |
| SET CLIPP.60K | Transparent | rece | 17,62 € |
| SET CLIPP.R | Transparent | roșie | 12,15 € |
| SET CLIPP.AB | Transparent | albastră | 2,15 € |
| SET CLIPP.V | Transparent | verde | 2,15 € |

Sistemul poate susține pana la 6 miniprofile

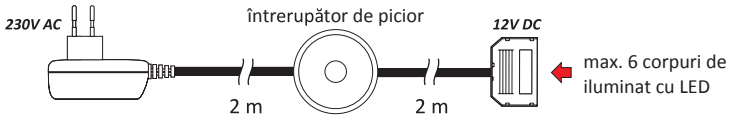


**Date tehnice**

230V AC | max 0,25W | IP20 | 2 m Minimufă | EURO

**Lumină/Luminozitate (lm)**

LC 10(lm) | LR 13(lm) | R | AB | V | TR

**Finisaj**

DesignLight

# LED-uri PENTRU POLIȚE DIN STICLĂ
# LED CLIP RGB PVC SET

**Set cu 2 miniprofile plastic transparent cu bandă LED pentru polițe din sticlă**

Setul include:

- 2 x miniprofile
- 1x întrerupător de picior
- 1 x transformator
- 1 x distribuitor 6 ieșiri

Finisaj: transparent

| Cod articol | Finisaj | Lumină | Preț |
|---|---|---|---|
| SET CLIPP.RGB | Transparent | RGB | 28,50 € |

Sistemul poate susține pana la 9 miniprofile



**Prezentare**

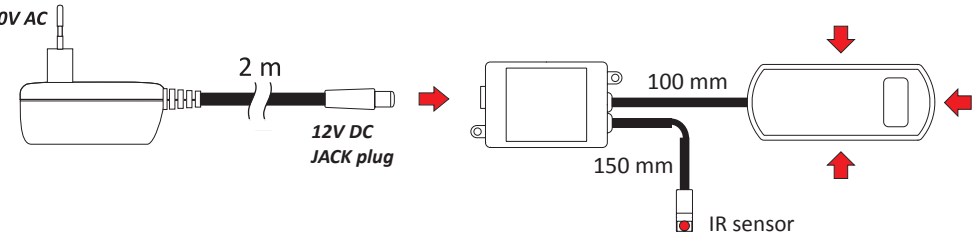








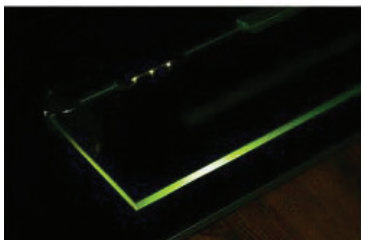

**Date tehnice**

**Lumină/Luminozitate (lm)**

230V AC | max 1,5W | IP20 | 2 m MINI RGB | EURO | 3-5 m | RGB 24(lm) | TR

**Finisaj**



FITTING SYSTEMS

# TRANSFORMATOR SMART

**Instalarea rapidă a surselor de iluminat LED**
Compatibil cu toate tipurile de întrerupătoare cu fir din oferta noastră, necesitând un controler dedicat disponibil pentru achiziție separat.



12V 60W

24V 60W

## CARACTERISTICI PRINCIPALE

- poate fi conectată cu senzorii wireless OLI, DELI 2 și TEO prin includerea unui controler/convertor RF în circuit, care poate fi achiziționat separat, facilitând controlul inteligent al iluminatului fără necesitatea cablajelor complicate.
- capacitatea de a combina până la 20 de surse de alimentare oferă flexibilitate în configurarea sistemelor de iluminat LED, permițând crearea unor sisteme puternice de iluminat de până la 1200W, ce pot fi controlate centralizat printr-un singur comutator.

**Transformatorul este principala componentă a sistemului.**
Este echipat cu un controler LED și 6 minimufe încorporate.

- culoare carcasă: alb
- IP20, putere: 60W, voltaj: 12V sau 24V
- dimensiuni: 210 x 62 x 19 mm

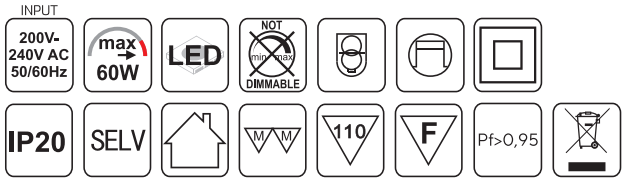


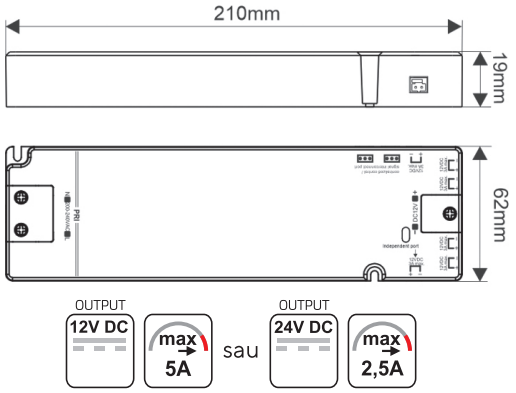


### CONTROLLER / CONVERTER PENTRU COMUTATOARE CU FIR

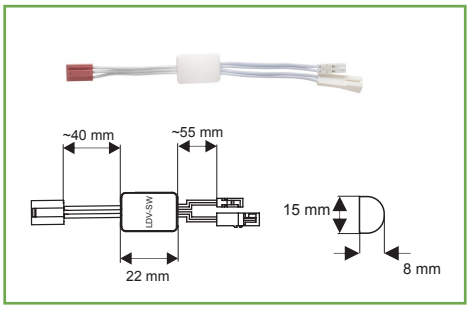


### CONTROLLER / CONVERTER PENTRU COMUTATOARE WIRELESS

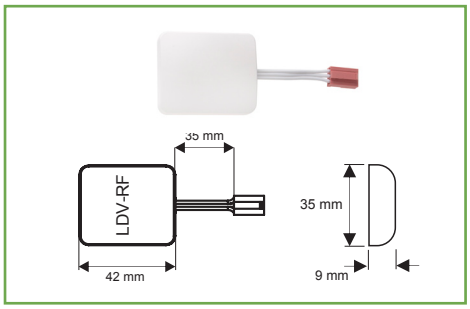


### CABLU 2 METRI, AV 624

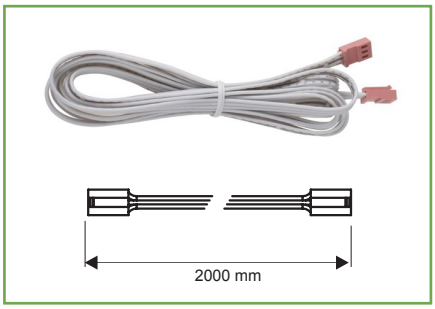





| Cod articol | Descriere | Preț |
|---|---|---|
| TRA.SMART.60W | Transformator SMART 60W, 12V DC cu 6 minimufe încorporate | 33,28 € |
| TRA.24.SMART.60W | Transformator SMART 60W, 24V DC cu 6 minimufe încorporate | 33,28 € |
| STER.SMART.SW | Controller/converter SMART pentru comutatoare cu fir | 3,57 € |
| STER.SMART.RF | Controller/converter SMART RF pentru comutatoare wireless | 13,18 € |
| CAB.SMART | Cablu pentru transformator SMART, 2m AV624 | 3,13 € |

DesignLight

## TRANSFORMATOR SLIM PREMIUM

- tensiune: 24V, putere totală: 150W, IP 20
- temperatură maximă de funcționare: 80°C
- dimensiune: 180 x 65 x 31 mm
- cablurile de conectare se comandă separat.



24V 150W

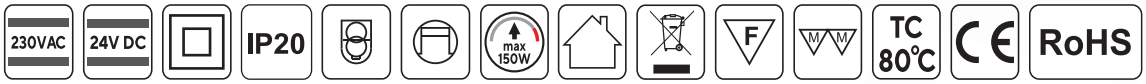


## TRANSFORMATOR STANDARD PLUS

- tensiune: 24V, putere totală: 80W, IP 20
- temperatură maximă de funcționare: 80°C
- dimensiune: 156 x 35 x 63 mm
- cablurile de conectare se comandă separat.



24V 80W




- tensiune: 24V, putere totală: 65W, IP 20
- temperatură maximă de funcționare: 80°C
- dimensiune: 152 x 32 x 59 mm
- cablurile de conectare se comandă separat.



24V 65W




## TRANSFORMATOR SLIM LONG

- tensiune: 24V, putere totală: 75W, IP 20
- temperatură maximă de funcționare: 80°C
- dimensiune: 305 X 30 X 17 mm
- cablurile de conectare se comandă separat.



24V 75W

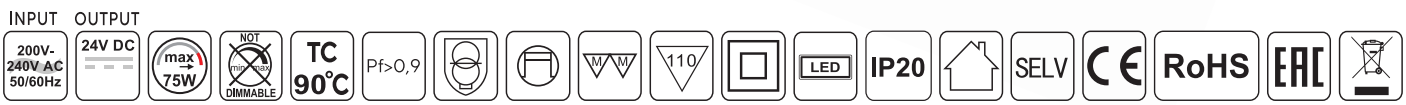


| Cod articol | Descriere | Putere (W) | T max. (°C) | L (mm) | H (mm) | Î (mm) | Preț |
|---|---|---|---|---|---|---|---|
| TRA.24.S.150W | Slim Premium | 150 | 80 | 180 | 65 | 31 | 72,50 € |
| TRA.24.SP.80W | Standard Plus | 80 | 80 | 156 | 35 | 63 | 29,75 € |
| TRA.24.SP.65W | Standard Plus | 65 | 85 | 152 | 32 | 59 | 24,75 € |
| TRA.24.SL.75W | Slim Long | 75 | 80 | 305 | 30 | 17 | 52,50 € |

DesignLight

## TRANSFORMATOR SLIM PREMIUM

| Cod articol | Putere (W) | T max. (°C) | L (mm) | H (mm) | Î (mm) | Preț |
|---|---|---|---|---|---|---|
| TRA.S.6W | 6 | 80 | 99 | 11 | 46 | 10,75 € |
| TRA.S.15W | 15 | 80 | 102 | 16 | 35 | 14,25 € |
| TRA.S.30W | 30 | 80 | 156 | 17 | 51 | 27,50 € |
| TRA.S.50W | 50 | 80 | 160 | 17 | 58 | 37,50 € |
| TRA.S.75W | 75 | 80 | 201 | 31 | 63 | 45,75 € |
| TRA.S.100W | 100 | 80 | 180 | 31 | 66 | 65,00 € |
| TRA.S.132W | 132 | 80 | 180 | 31 | 66 | 95,50 € |
| TRA.S.180W | 180 | 80 | 195 | 31 | 66 | 109,50 € |



12V

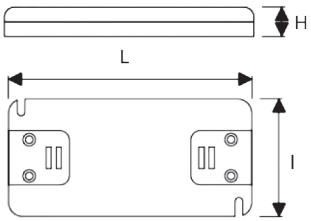





## TRANSFORMATOR STANDARD PLUS

| Cod articol | Putere (W) | T max. (°C) | L (mm) | H (mm) | Î (mm) | Preț |
|---|---|---|---|---|---|---|
| TRA.SP.7W | 7 | 80 | 86 | 22 | 35 | 6,75 € |
| TRA.SP.12W | 12 | 80 | 106 | 23 | 43 | 9,25 € |
| TRA.SP.16W | 16 | 80 | 106 | 23 | 43 | 10,25 € |
| TRA.SP.24W | 24 | 80 | 140 | 25 | 47 | 13,00 € |
| TRA.SP.33W | 33 | 80 | 140 | 25 | 47 | 15,75 € |
| TRA.SP.54W | 54 | 80 | 152 | 32 | 59 | 21,25 € |
| TRA.SP.65W | 65 | 80 | 152 | 32 | 59 | 27,50 € |
| TRA.SP.80W | 80 | 80 | 156 | 35 | 63 | 35,75 € |
| TRA.SP.150W | 150 | 85 | 205 | 35 | 71 | 64,95 € |
| TRA.SP.200W | 200 | 85 | 205 | 35 | 71 | 77,50 € |



12V

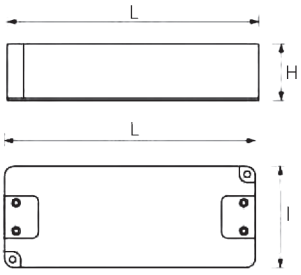


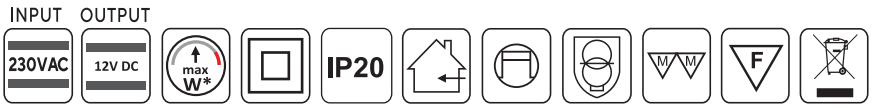


Comandă din platforma online

## TRANSFORMATOR STANDARD 15W, 4 MINIMUFE

| Cod articol | Putere (W) | T max. (°C) | L (mm) | H (mm) | Î (mm) | Preț |
|---|---|---|---|---|---|---|
| TRA.LD.15W | 15 | 75 | 130 | 16 | 42 | 12,54 € |




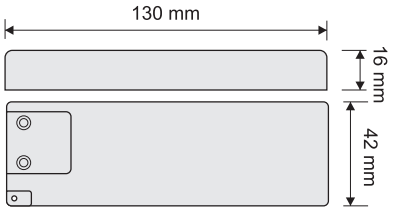


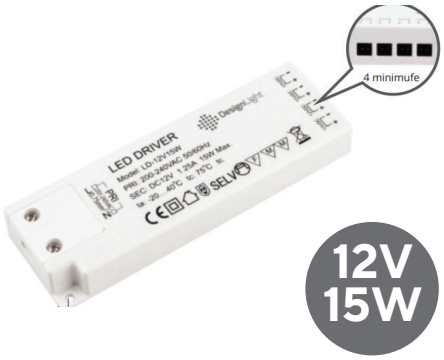


## TRANSFORMATOR STANDARD 30W, 6 MINIMUFE

| Cod articol | Putere (W) | T max. (°C) | L (mm) | H (mm) | Î (mm) | Preț |
|---|---|---|---|---|---|---|
| TRA.LD.30W | 30 | 75 | 160 | 18 | 51 | 19,49 € |




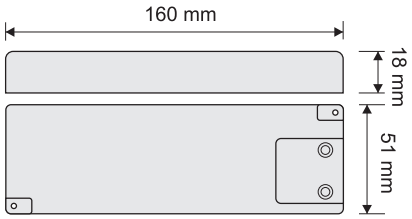


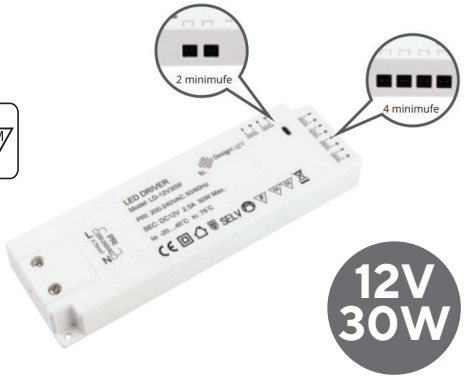


## TRANSFORMATOR STANDARD 60W, 6 MINIMUFE

| Cod articol | Putere (W) | T max. (°C) | L (mm) | H (mm) | Î (mm) | Preț |
|---|---|---|---|---|---|---|
| TRA.LD.60W | 60 | 80 | 190 | 24 | 62 | 31,50 € |




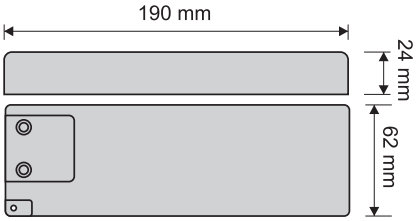


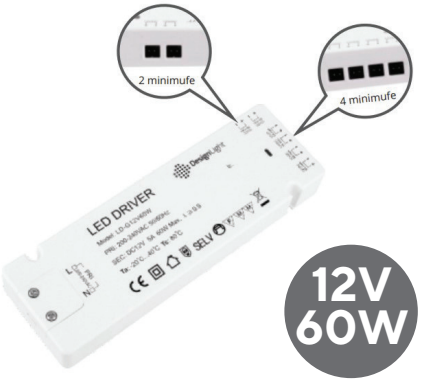

DesignLight

## TRANSFORMATOR CARCASĂ METALICĂ

| Cod articol | Putere (W) | T max. (°C) | L (mm) | H (mm) | Î (mm) | Preț |
|---|---|---|---|---|---|---|
| TRA.M.75W | 75 | 80 | 99 | 30 | 97 | 24,15 € |
| TRA.M.100W | 100 | 80 | 129 | 30 | 97 | 28,75 € |
| TRA.M.150W | 150 | 80 | 159 | 30 | 97 | 35,50 € |
| TRA.M.200W | 200 | 80 | 215 | 30 | 115 | 41,25 € |



12V




## TRANSFORMATOR CU CABLURI: 2m CU ȘTECHER, 2m CU MINIMUFĂ

| Cod articol | Putere (W) | T max. (°C) | L (mm) | H (mm) | Î (mm) | Preț |
|---|---|---|---|---|---|---|
| SET.TRA.L.16W | 16 | 80 | 106 | 23 | 43 | 14,75 € |
| SET.TRA.L.33W | 33 | 80 | 140 | 25 | 47 | 20,75 € |



12V

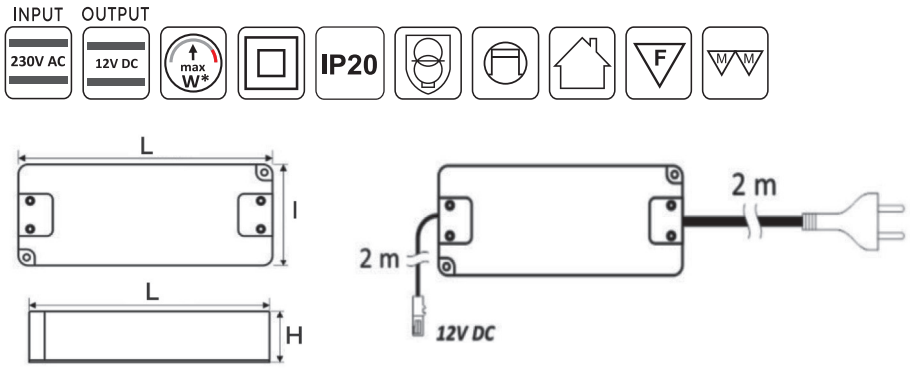


## TRANSFORMATOR CU CABLURI: MUFĂ JACK SAU MINIMUFĂ

| Cod articol | Putere (W) | Mufă | L (mm) | H (mm) | Î (mm) | Preț |
|---|---|---|---|---|---|---|
| SET.TRA.38W.JACK | 38 | Jack | 110 | 33 | 49 | 16,75 € |
| SET.TRA.38W | 38 | Minimufă | 110 | 33 | 49 | 15,50 € |




12V

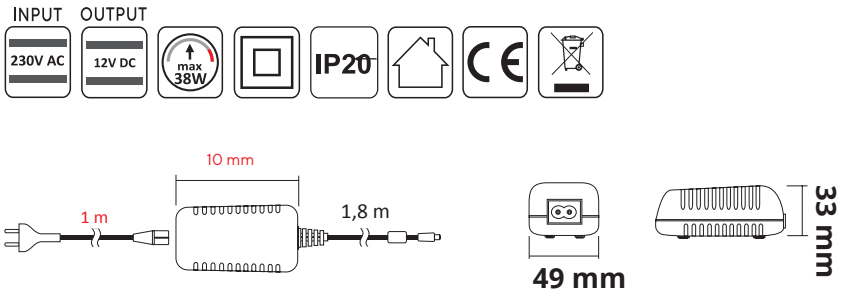




FITTING SYSTEMS

DesignLight

## TRANSFORMATOR PENTRU LED-uri, RGB, CU MUFĂ JACK

| Cod articol | Putere (W) | Mufă | L (mm) | Preț |
|---|---|---|---|---|
| SET.TRA.12W.JACK | 12 | Jack | 2000 | 8,75 € |

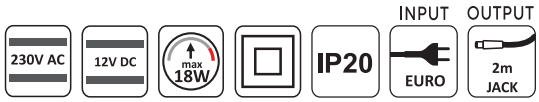





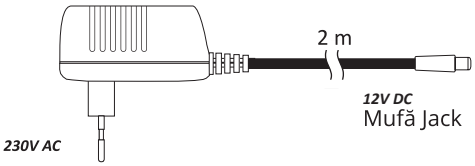


## CONECTOR IZOLATOR IP 54

| Cod articol | Putere (W) | L (mm) | H (mm) | Î (mm) | Preț |
|---|---|---|---|---|---|
| IZOLAT.IP54 | 17,5 | 63 | 15 | 27 | 2,75 € |




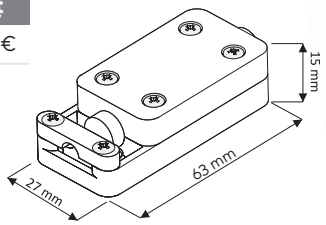





## INFORMAȚII GENERALE PENTRU INSTALAREA TRANSFORMATOARELOR

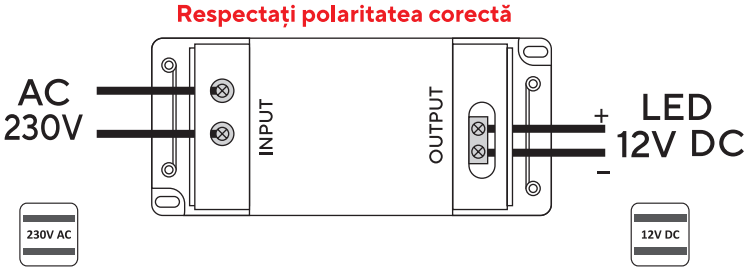


Se recomandă ca puterea consumată de sistem să fie maxim 80% din puterea transformatorului în cazul funcționării continue

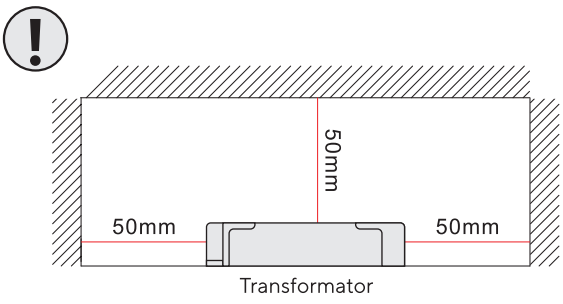


Transformatorul trebuie montat într-un loc bine ventilat. Distanța față de orice obstacol trebuie să fie min. 50 mm pentru a permite circulația aerului și dispersarea căldurii în mod corespunzător.

**Toate produsele din acest catalog respectă normele:** CE RoHS

DesignLight

## LEGENDĂ PICTOGRAME UZUALE

| | |
|---|---|
| ... V ... | Dispozitiv alimentat cu voltaj V AC sau V DC |
| max ... W | Putere maximă |
| IP ... | Gradul de protecție (IP) |
| min. ... | Distanța minimă față de sursa de lumină |
| ... mm | Cote de montaj |
| PIR ... m | Comutator cu senzor PIR |
| IR ... mm | Comutator cu senzor IR |
| | Transformator rezistent la scurtcircuit |
| | Transformator parțial rezistent la scurtcircuit |
| cosφ | Factorul de putere (raportul dintre puterea activă și puterea aparentă) |
| | Echipament potrivit pentru instalarea pe mobilier. (pentru montaj pe arii nespecificate) |
| | Clasa de protecție I. Echipamente cu izolare ale pieselor, dar și cu o securizare suplimentară la conexiunea conductorilor cu acces la împământare. |
| | Clasa de protecție II. Asigurată de izolare dublă sau suplimentară. |
| III | Clasa de protecție III. Asigurată de o sursă de energie cu voltaj scăzut SELV (≤50 V AC) sau PELV (≤120 V AC) |
| ... m | Lungimea cablului cu minimufă |
| ... m | Lungimea cablului cu ștecher |
| ... m MINI RGB | Lungimea cablului cu minimufă RGB |
| CE | În conformitate cu normele CE |
| TÜV | Certificat TÜV care atestă siguranța și calitatea produsului |
| GS | Certificat care atestă siguranța produsului și a echipamentului |
| F | Dispozitiv a cărui instalare este permisă în contact direct cu materiale încadrate la combustibilitate normală |
| emc | Compatibilitate electromagnetică |
| | Pentru uz exclusiv la interior |
| | Deșeu care se colectează selectiv |
| | Temperatura maximă care declanșează siguranța termică |

### Culoare lumină

| | |
|---|---|
| LR | Lumină rece |
| LC | Lumină caldă |
| LN | Lumină neutră |
| AB | Albastră |
| V | Verde |
| P | Portocalie |
| R | Roșie |
| | RGB |

### Finisaje

| | |
|---|---|
| AL | Aluminiu |
| A | Alb |
| N | Negru |
| MP | Metal periat |
| AN | Antichizat |
| INX | Inox |
| CR | Crom |
| M | Maro |
| G | Gri |

### Eficiență

| | |
|---|---|
| A++ | Clasa A++ |
| A+ | Clasa A+ |
| A | Clasa A |

# OLI - CONTROLLER RF 12/ 24 V

- dispozitiv prevăzut cu întrerupător touch și cu dimmer pentru reglarea intensității luminoase.
- funcționează fără fir pe distanțe de până la 10 metri.



## CARACTERISTICI PRINCIPALE

- tensiune 12 sau 24V DC, putere maximă 8A;
- comutator tactil funcțional cu dimmer;
- montare simplă a comutatorului: aplicat sau încastrat (Ø35 mm);
- finisaje disponibile: alb și negru

### OLI.SENS



### OLI.CONT




### SET.OLI




### Montaj încastrat

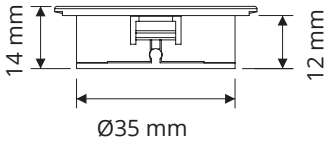


FUNCȚIA DIMMER

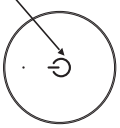

Atingeți și țineți apăsat pentru a regla intensitatea luminoasă.

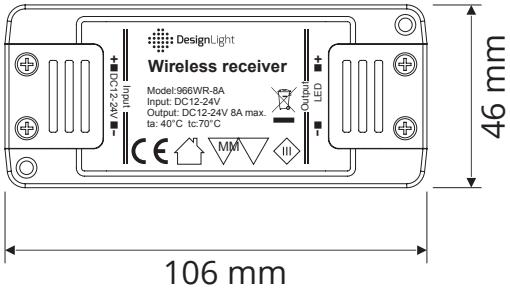


### Montaj aplicat

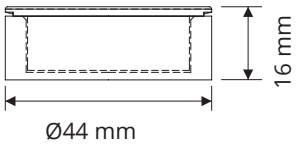


**Date tehnice**

12V DC 24V DC | max 8A | F | III | IP20 | CE | RoHS

| Cod | Descriere | Finisaj | Preț |
|---|---|---|---|
| OLI.SENS.A | Comutator touch cu dimmer | alb | 15,00 € |
| OLI.SENS.N | Comutator touch cu dimmer | negru | 15,00 € |
| OLI.CONT | Controller RF | negru | 15,00 € |
| SET.OLI.A | Set OLI - Controler RF 12V/24V si intrerupator touch cu dimmer | alb | 29,50 € |
| SET.OLI.N | Set OLI - Controler RF 12V/24V si intrerupator touch cu dimmer | negru | 29,50 € |

# TEO - CONTROLLER RF

- setul TEO este un controller RF cu un senzor de proximitate, prevăzut cu funcție de dimmer.
- funcționează în două moduri separate: DOOR și MOVE și are o rază de acțiune de 10 metri.
- este folosit pentru controlul fără fir al iluminatului LED de 12 sau 24 V DC în orice tip de mobilier.
- se poate conecta: 1 senzor la maxim 8 controllere; 1 controller la maxim 10 senzori.





## CARACTERISTICI PRINCIPALE

- tensiune 12 sau 24V DC, putere maximă 8A (96W/12V DC și 192W/24V DC);
- întrerupător pentru uși glisante sau batante în modul DOOR;
- posibilitate de reglare a intensității luminoase în modul MOVE;
- nu este nevoie de schimbarea bateriilor - poate fi reîncarcăt printr-un port USB-C;
- montare simplă a întrerupătorului;
- este pre-programat și gata de utilizare.

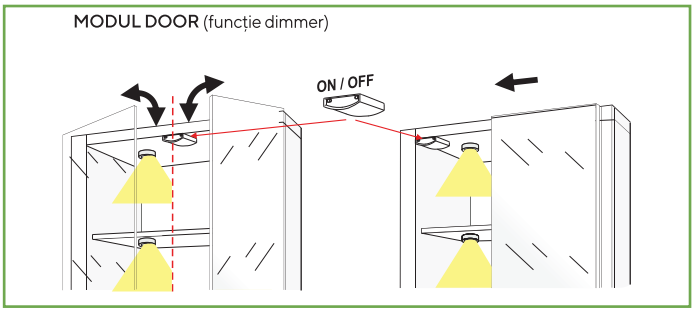


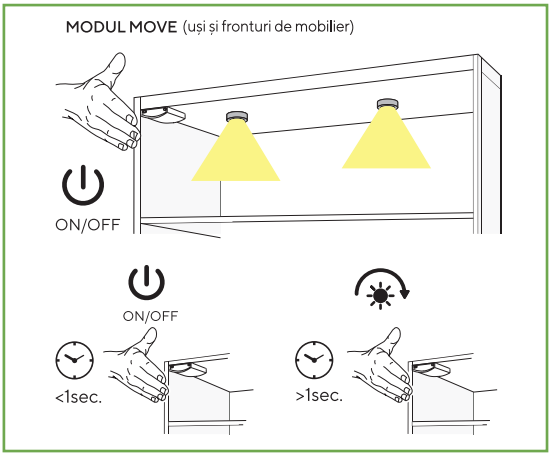


**Date tehnice**




V DC → 12V DC - max 96W
24V DC - max 192W

RF 10 m

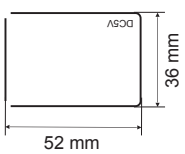


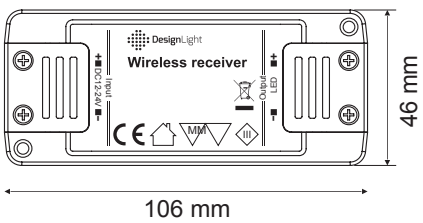


| Cod | Descriere | Finisaj | Preț |
|---|---|---|---|
| TEO.SENS.N | Comutator wireless cu senzor mod DOOR/MOVE, functie dimmer, negru | negru | 27,90 € |
| TEO.SENS.A | Comutator wireless cu senzor mod DOOR/MOVE, functie dimmer, alb | alb | 27,90 € |
| SET.TEO.N | Controller RF + comutator cu dimmer mod DOOR/MOVE | negru | 46,75 € |
| SET.TEO.A | Controller RF + comutator cu dimmer mod DOOR/MOVE | alb | 46,75 € |

# MULTI 5 IN 1

- dispozitiv ce funcționează pe o rază de 30 metri și poate controla 5 tipuri diferite de lumini LED: mono, bicolor, RGB, RGBW și RGB + bicolor.



## CARACTERISTICI PRINCIPALE

- posibilitatea de a conecta simultan (a) 1 bandă LED RGB și 1 sau 2 benzi LED lumina albă, (b) 5 benzi LED albe sau (c) 1 bandă RGBW și 1 bandă cu lumină albă;
- putere suportată: 180W/ 12V și 360W/ 24V;
- programare foarte simplă;
- instalare ușoară - conectare rapidă
- în funcție de dimensiunea proiectului, pot fi adăugate mai multe controllere de acest tip în sistem.



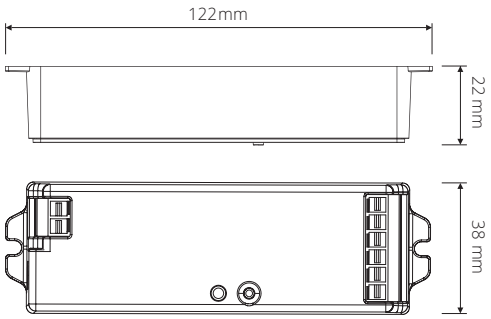


**Date tehnice**

12V DC 24V DC | max 15A | F | III | RF 2,4 GHz | IP20 | CE | RoHS

## Telecomenzi compatibile


091

**Multi**


007

**Mono, Bicolor**


096

**RGB, RGBW**


WR01RF

**Multi Control Panel**


SELI

**Seli**

DesignLight

## MULTI 5 IN 1 WIFI

- cu capacitățile sale avansate de conectare la rețeaua WiFi, acest controller devine centrul tehnologiei în iluminarea ambientală sau a mobilierului.
- prin posibilitatea de a regla intensitatea și culoarea luminii, **Multi 5 în 1 WiFi** permite personalizarea completă a atmosferei din jurul mobilierului.




- **Control wireless prin WiFi.**
- **Control wireless prin Bluetooth.**
- **Control prin aplicație smartphone.**
- **Control vocal prin asistent Amazon sau Google.**
- **Funcție de dimming și de ajustare a saturației culorilor.**
- **Sincronizarea iluminării cu ritmul muzicii.**
- **Protecție împotriva activării automate după întreruperea curentului.**
- **Scene ambientale predefinite și posibilitatea configurării unora noi**
- **Funcție de programare.**
- **Compatibil cu telecomanda 2,4GHz RF (raza de 30 metri)**
- **Controlul luminii albe.**
- **16 milioane de culori.**
- **Instalare rapidă, fără șuruburi.**



## TELECOMANDĂ MULTI 5 IN 1

| Cod | Descriere | Preț |
|---|---|---|
| CONT.MULTI.5IN1 | Controller RF MULTI 5 in 1 | 23,75 € |
| CONT.MULTI.WIFI | Controller RF MULTI 5 in 1, wifi | 41,50 € |
| TELEC.MULTI | Telecomanda RF 4 zone MULTI 5 in 1 | 24,25 € |



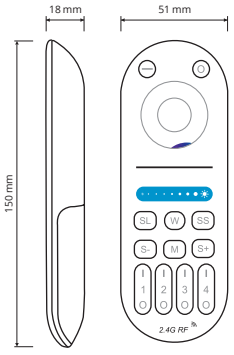


**Date tehnice**

3V | 2 x AAA | RF 2,4 GHz | 30 m | IP20 | CE | RoHS

DesignLight

## SELI - SET CU TELECOMANDĂ ȘI CONTROLLER RF

- cu ajutorul acestei soluții puteți controla, de la distanță toate sistemele de iluminat cu LED.
- telecomanda Seli este dotată cu funcție ON/OFF și dimmer și are o rază de acțiune de până la 30 de metri.
- telecomanda este disponibilă în două finisaje: alb și negru.







| Cod | Finisaj | Preț |
|---|---|---|
| SET.SELI.A | alb | 41,75 € |
| SET.SELI.N | negru | 41,75 € |

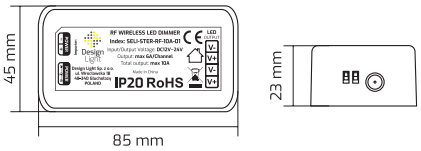





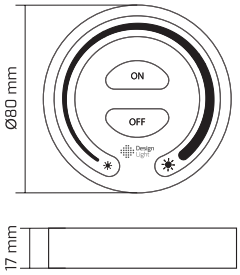


RF
30 m

**Date tehnice**




## CONTROLLER CU ÎNTRERUPĂTOR RF - 3 NIVELE DE INTENSITATE

- cu ajutorul acestei soluții puteți controla, de la distanță toate sistemele de iluminat cu LED.
- telecomanda Seli este dotată cu funcție ON/OFF și dimmer și are o rază de acțiune de până la 30 de metri.
- telecomanda este disponibilă în două finisaje: alb și negru.



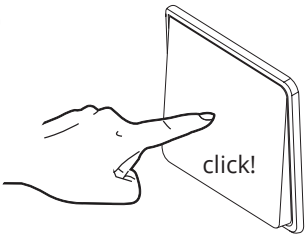


| Cod | Finisaj | Preț |
|---|---|---|
| STER.KLA | alb | 37,00 € |

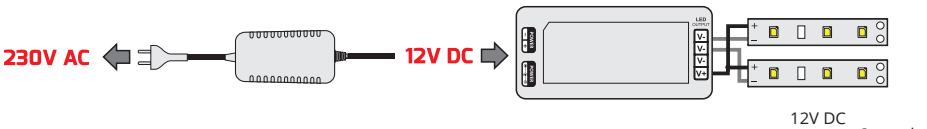


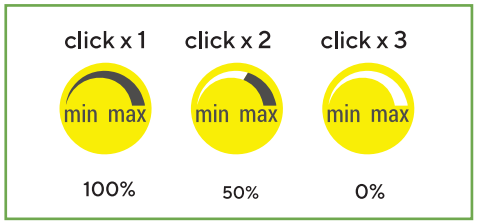


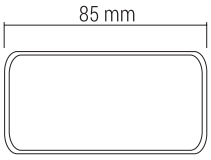


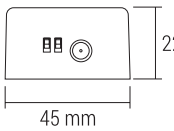


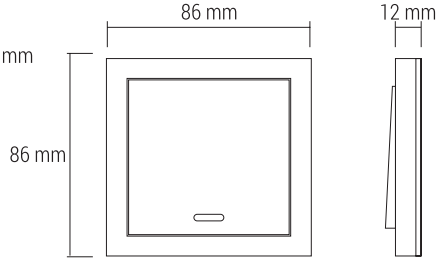


**Date tehnice**






FITTING SYSTEMS

DesignLight

## CONTROLLER BICOLOR

- controllerul este acționat de telecomanda RF (radio-frecvență) pe o rază de 30 m.
- este destinat benzii LED Bikolor și vă permite schimbarea luminii din caldă în rece.
- alimentare DC 12 V-24 V, care nu depășește un consum total de curent de maxim 10 A.



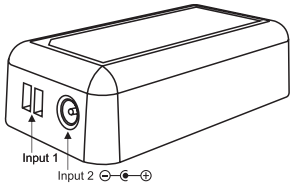


**Date tehnice**

12V DC / 24V DC | IP20

## TELECOMANDĂ PENTRU SISTEM DE ILUMINAT RGB, 4 ZONE

- telecomanda controlează 4 zone iluminate cu LED RGB.
- este folosită pentru a controla iluminatul și programele de iluminat în 4 zone independente.

**Date tehnice**

2x AAA 1,5V | 30 m



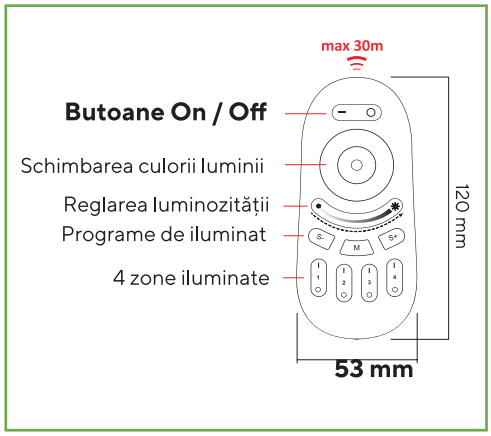


## CONTROLLER RF LED RGB

- controllerul este acționat de telecomanda RF (radio-frecvență) pe o rază de 30 m.
- este destinat corpurilor de iluminat cu LED RGB alimentate de sursă 12 V DC, care nu depășește un consum total de curent de 12 A.



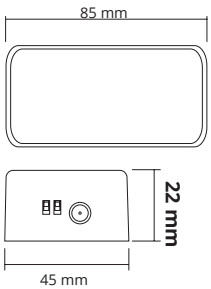


| Cod | Descriere | Preț |
|---|---|---|
| CONT.LED.BIKOLOR | Controler pt banda LED Bikolor | 17,50 € |
| TELEC.RF.4C.RGB | Telecomandă pentru sistem de iluminat RGB, 4 zone | 22,50 € |
| SUP.TELEC | Suport pentru telecomandă | 5,50 € |
| CONT.LED.RGB | Controler RF LED RGB | 22,75 € |

**Date tehnice**

12V DC | max 120W

DesignLight

## TELECOMANDĂ PENTRU SISTEM DE ILUMINAT CU LED, 4 ZONE

- telecomanda controlează 4 zone iluminate cu LED.
- este folosită pentru a controla iluminatul și programele de iluminat în 4 zone independente.

| Cod | Descriere | Preț |
|---|---|---|
| TELEC.RF.4C | Telecomandă RF pentru sistem de iluminat cu LED, 4 zone | 12,00 € |
| SUP.TELEC | Suport pentru telecomandă | 5,50 € |

**Date tehnice**







## CONTROLLER RF LED, 4 ZONE

- controllerul este utilizat pentru configurarea zonelor iluminate. Un controler susține 1 zonă și trebuie să fie conectat la sursa de energie LED.
- controllerul este acționat de telecomanda RF 4 zone.

| Cod | Descriere | Preț |
|---|---|---|
| CONT.LED | Controler RF LED, 4 zone | 19,00 € |

**Date tehnice**






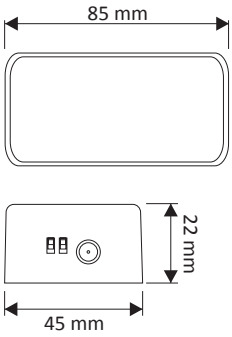






DesignLight

## TELECOMANDĂ IR ȘI CONTROLLER PENTRU SCHIMBAREA CULORILOR

- controllerul este acționat de telecomanda IF (infraroșu).
- este destinat corpurilor de iluminat cu LED RGB alimentate de sursă 12 V DC, care nu depășește un consum total de curent de 12 A.



| Cod | Descriere | Preț |
|---|---|---|
| TELEC.IR | Telecomandă IR și controler pentru schimbarea culorilor | 8,45 € |

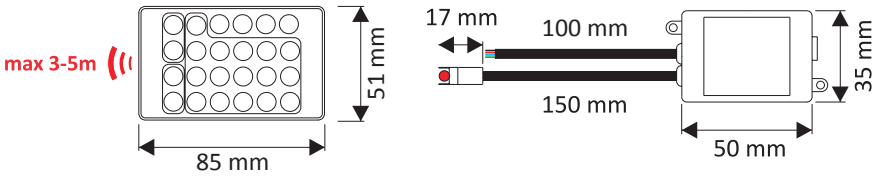


## TELECOMANDĂ ȘI CONTROLLER, 1 ZONĂ DE ACȚIUNE

- controllerul este acționat de telecomanda RF (radio-frecvență) pe o rază de 30 m.
- este destinat corpurilor de iluminat cu LED RGB alimentate de sursă 12 V DC, care nu depășește un consum total de curent de 12 A.




| Cod | Descriere | Preț |
|---|---|---|
| TELEC.RF.1C.RGB | Telecomandă și controler, 1 zonă de acțiune | 21,00 € |

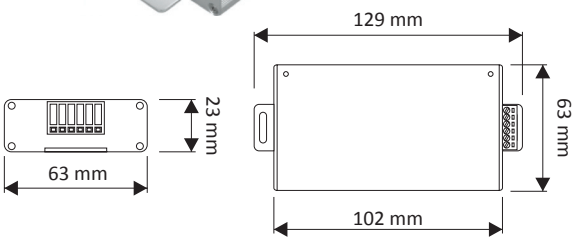


**Date tehnice**




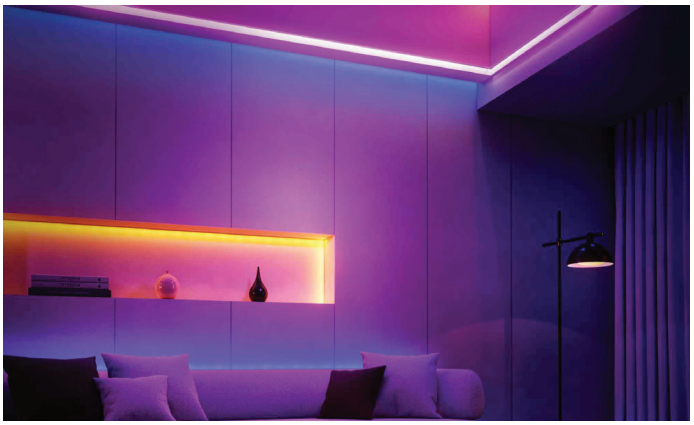





FITTING SYSTEMS

DesignLight

## ANGLE

- comutator ON/OFF cu acționare prin atingere și dimmer. Comutator modern cu acționare prin atingere.
- o atingere scurtă pe întreaga suprafață a comutatorului aprinde/stinge lumina.
- o atingere prelungită activează dimmer-ul.

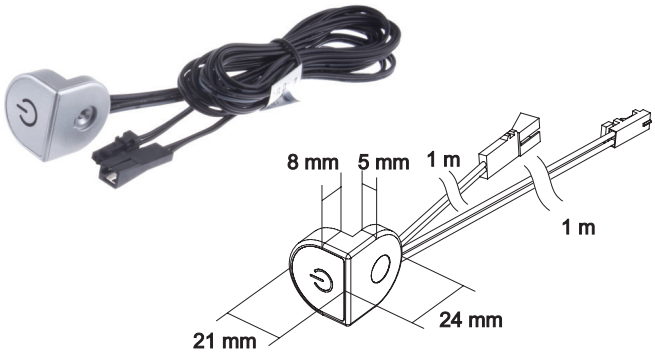


**Date tehnice**




## DOOR

- comutator cu senzor pentru uși batante sau glisante.
- comutator modern cu infraroșu creat pentru mobilier cu uși glisante sau batante.
- funcționează cu sisteme LED de până la 36 W, cu o rază de acțiune de max. 15 cm.

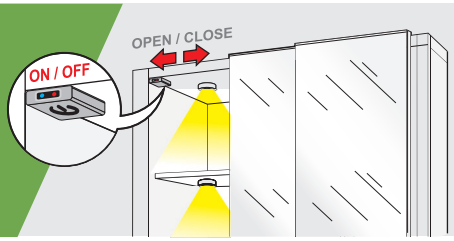


Video

**Date tehnice**




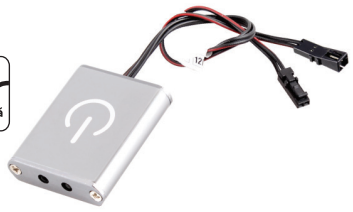

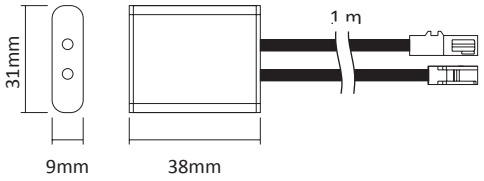


## MOVE

- comutator ON/OFF cu senzor de proximitate.
- comutator modern cu infraroșu creat pentru mobilier sisteme de iluminat cu LED de până la 36 W.
- prima mișcare (max. 15 cm) aprinde lumina.
- a doua mișcare stinge lumina.

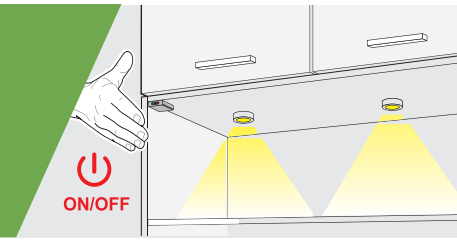


Video

**Date tehnice**




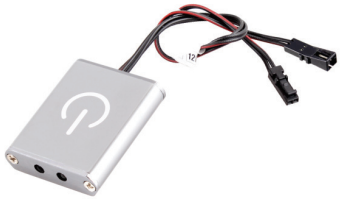

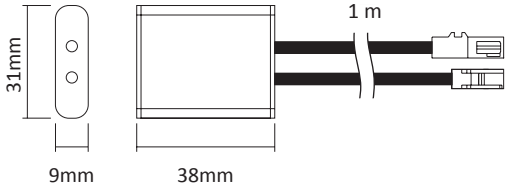


| Cod | Descriere | Preț |
|---|---|---|
| ANGLE | Comutator ON/OFF cu acționare prin atingere și dimmer | 9,75 € |
| DOOR | Comutator cu senzor pentru uși batante sau glisante | 14,15 € |
| MOVE | Comutator ON/OFF cu senzor de proximitate | 14,15 € |

DesignLight

## W01

- comutator mecanic cu dimmer și cu lumină albastră.
- o atingere scurtă aprinde sau stinge lumina, iar o atingere lungă reduce sau mărește intensitatea luminii.



| Cod | Finisaj | Preț |
|---|---|---|
| W01.N | negru | 10,25 € |
| W01.A | alb | 10,15 € |

**Date tehnice**

12V DC | max 3A | max 36W | IP20 | F | Ø14mm

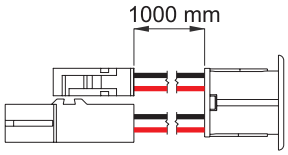


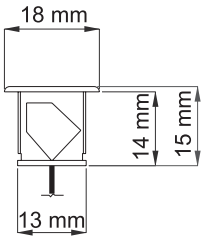


## W02

- comutator mecanic cu dimmer și cu lumină albastră.
- o atingere scurtă aprinde sau stinge lumina, iar o atingere lungă reduce sau mărește intensitatea luminii.





| Cod | Finisaj | Preț |
|---|---|---|
| W02.CH | crom | 11,00 € |

**Date tehnice**

12V DC | max 3A | max 36W | IP20 | F | Ø35mm

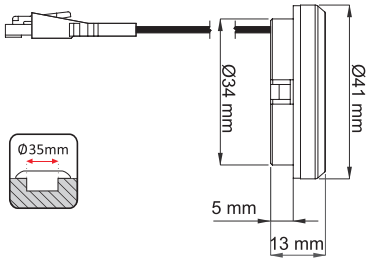


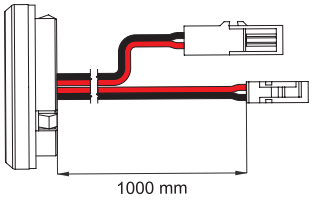


## BUTTON

- comutator touch cu dimmer.
- comutator cu activare prin atingere pentru corpuri de iluminat cu LED, cu funcție de dimmer.

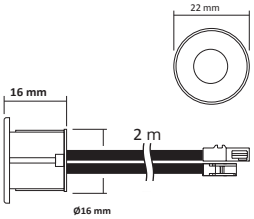





| Cod | Finisaj | Preț |
|---|---|---|
| BUTTON.A | alb | 12,50 € |
| BUTTON.N | negru | 12,50 € |

**Date tehnice**

Ø16mm | | INPUT 12V DC | Minimufă cablu 1 m | OUTPUT 12V DC | max 24W | Minimufă

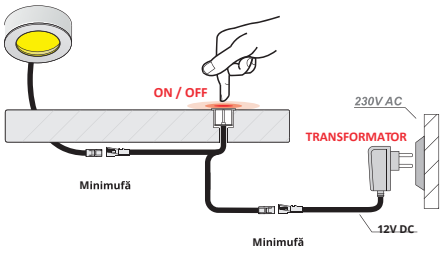


**Video**



FITTING SYSTEMS

DesignLight

## COMUTATOR DE PROXIMITATE IR (INFRAROȘU)

- aprinde și stinge corpurile de iluminat prin detectarea mișcării pe o rază de 35 mm și un unghi de 90 de grade.



| Cod | Preț |
|---|---|
| SENSOR.500 | 17,15 € |

**Date tehnice**




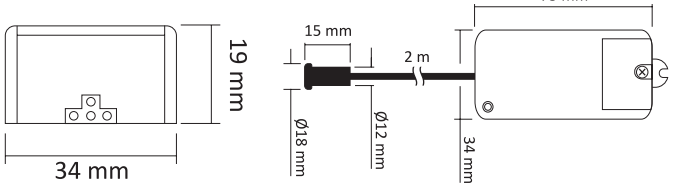


## IRSO

- comutator universal cu senzor.
- comutator cu mod de operare ajustabil.
- modul bistabil - pentru uz general și modul monostabil - pentru dulapuri cu uși și sertare.



**Video**

| Cod | Finisaj | Preț |
|---|---|---|
| IRSO.A | alb | 12,00 € |
| IRSO.N | negru | 12,00 € |

**Shimbarea modurilor**

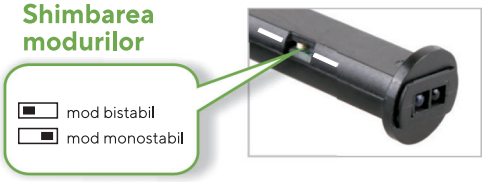


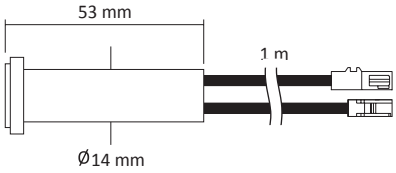


**Date tehnice**




## SUPORT PENTRU MONTAJUL COMUTATOARELOR IRSO

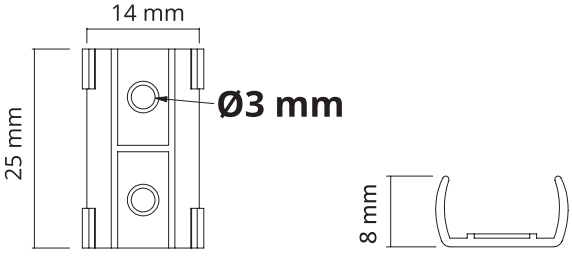


| Cod | Finisaj | Preț |
|---|---|---|
| SUP.IRSO.A | alb | 0,75 € |
| SUP.IRSO.N | negru | 0,75 € |







FITTING SYSTEMS

## COMUTATOR UNIVERSAL CU FIR

| Cod | Finisaj | Preț |
|---|---|---|
| CLICK.A.FIR | alb | 4,25 € |
| CLICK.N.FIR | negru | 4,25 € |
| CLICK.M.FIR | mari | 4,25 € |
| CLICK.G.FIR | gri | 4,25 € |



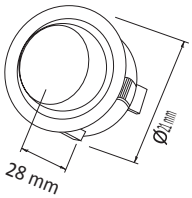


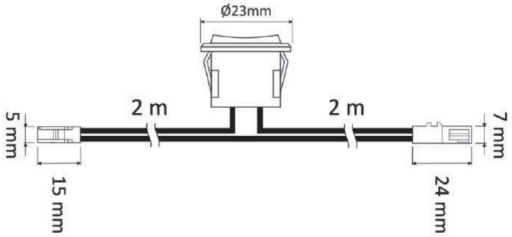


**Date tehnice**

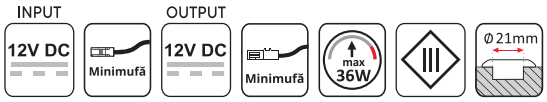


## SC60

- comutator touch cu dimmer pentru profile.
- comutator cu activare prin atingere și dimmer pentru profile din aluminiu.
- o atingere scurtă aprinde sau stinge lumina, iar o atingere lungă reduce sau mărește intensitatea luminii.
- compatibil cu profilele: Line Mini, Inline Mini, Inline Mini XL, Corner Line



| Cod | Preț |
|---|---|
| SC60 | 15,50 € |

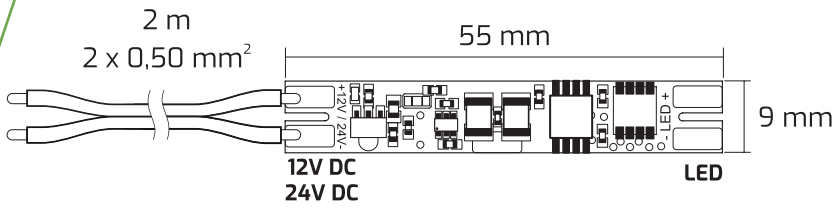


**Date tehnice**

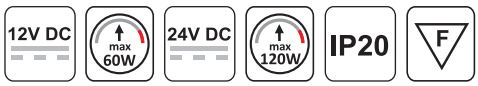


## XC60

- comutator pentru profile cu LED.
- comutatorul emite o lumină albastră care este aprinsă atunci când sistemul este conectat la sursa de energie.
- compatibil cu toate profilele.

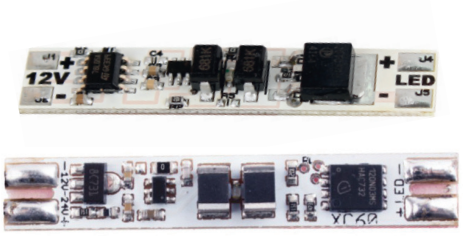

| Cod | Preț |
|---|---|
| XC60 | 8,15 € |

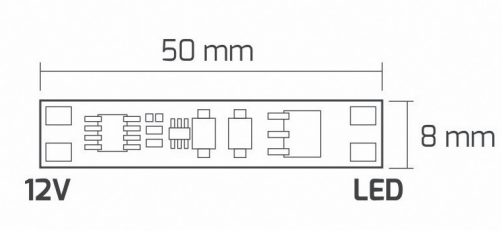


**Date tehnice**



DesignLight

## RUMMY

- comutator cu senzor de proximitate pentru profile cu LED.
- comutatorul este activat de mișcarea la distanță de maxim 3 cm.
- compatibil cu toate profilele.

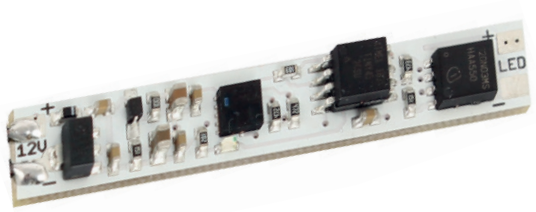


**Date tehnice**




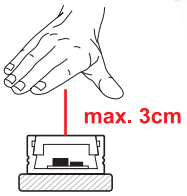


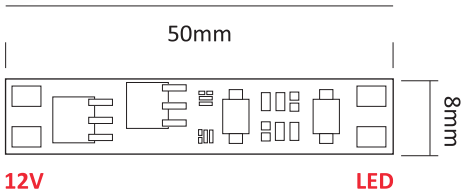


## MS60

- comutator pentru profile cu LED.
- sistemul are integrat un comutator mecanic.
- atașați plăcuța de profil și găuriți difuzorul (4-5 mm diametru), astfel încât comutatorul să rămână în afară.
- compatibil cu toate profilele.






**Date tehnice**




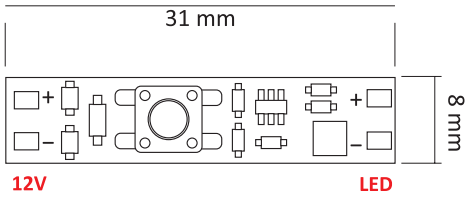


## Z-CT

- set cu transformator și comutator capacitiv.
- set cu transformator și comutator prin atingere cu o capacitate totală care nu depășește 36W.



| Cod | Preț |
|---|---|
| RUMMY | 17,15 € |
| MS60 | 6,50 € |
| Z.CT | 35,50 € |

**Date tehnice**

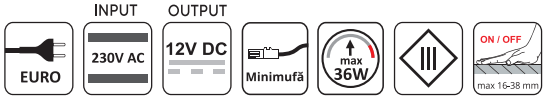


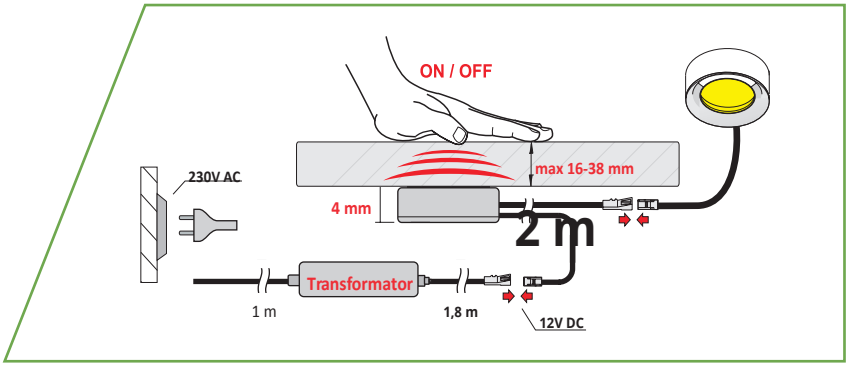




FITTING SYSTEMS

DesignLight

## CONTROLLER CU TELECOMANDĂ RF, DISTRIBUITOR CU 6 IEȘIRI

- dispozitiv modern cu funcție de dimmer și funcție de clipire.
- este perfect pentru LED-urile mono-colore, inclusiv benzi LED, corpuri de iluminat cu LED sau miniprofile pentru polițe de sticlă.

Video





**Date tehnice**

12V DC 24V DC | max 72/144W

| Cod | Preț |
|---|---|
| MONO.RF6 | 21,95 € |

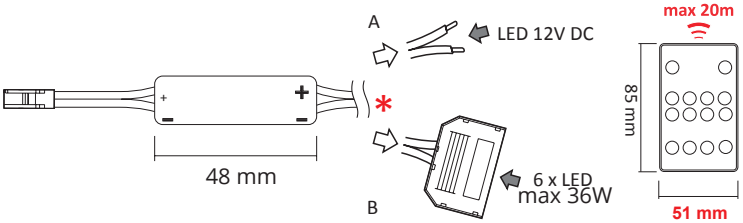


## DIMMER RF LED CU TELECOMANDĂ

- dimmerul RF reglează intensitatea luminii printr-o telecomandă.
- dimmer-ul poate fi acționat de mai multe telecomenzi.





**Date tehnice**

12V DC | max 96W

| Cod | Preț |
|---|---|
| DIMMER | 19,50 € |

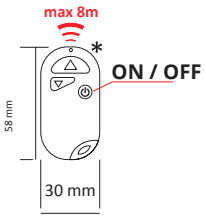


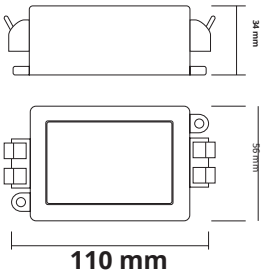


## CABLU CU ȘTECHER EURO

| Cod | Finisaj | Preț |
|---|---|---|
| EURO.2M.A | alb | 3,00 € |
| EURO.2M.N | negru | 3,00 € |
| EURO.3M.A | alb | 3,95 € |
| EURO.3M.N | negru | 3,95 € |
| EURO.5M.A | alb | 5,25 € |
| EURO.5M.N | negru | 5,25 € |



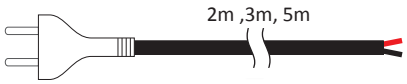


## TRECERI CABLURI

| Cod | Finisaj | Preț |
|---|---|---|
| TRCAB.80x80.AL | aluminiu | 10,35 € |
| TRCAB.80x80.N | negru | 10,35 € |
| TRCAB.80x80.A | alb | 10,35 € |

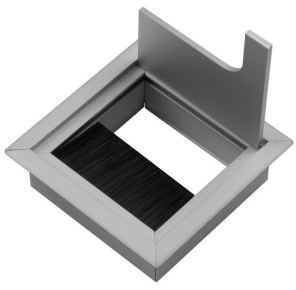





# DISTRIBUITORI ȘI CABLURI

## MINIDISTRIBUITOR CU 3 IEȘIRI, CABLU DE 2 m SAU 15 cm, MINIMUFĂ

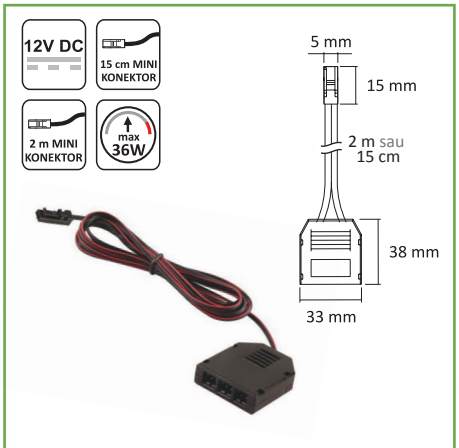


| Cod | DIM | Preț |
|---|---|---|
| DISTRIB3.0.15M.01 | 15 cm | 2,75 € |
| DISTRIB3.2M.01 | 2 m | 3,75 € |

## MINIDISTRIBUITOR CU 3 IEȘIRI, CABLU DE 2 m, CAPETE GALVANIZATE




| Cod | DIM | Preț |
|---|---|---|
| DISTRIB3.2M.00 | 2 m | 3,00 € |

## MINIDISTRIBUITOR CU 6 IEȘIRI, CABLU DE 2 m SAU 15 cm, MINIMUFĂ




| Cod | DIM | Preț |
|---|---|---|
| DISTRIB6.0.15M.01 | 15 cm | 3,00 € |
| DISTRIB6.2M.01 | 2 m | 4,15 € |

## MINIDISTRIBUITOR CU 6 IEȘIRI, CABLU DE 2 m, CAPETE GALVANIZATE




| Cod | DIM | Preț |
|---|---|---|
| DISTRIB6.2M.00 | 2 m | 3,35 € |

## MINIDISTRIBUITOR RGB CU 9 IEȘIRI, CABLU DE 2 m ȘI MINIMUFĂ




| Cod | DIM | Preț |
|---|---|---|
| DISTRIB9.RGB | 2 m | 4,50 € |

## CABLU EXTENSIE DE 2 m CU MINIMUFĂ ȘI FIRE SAU MINIMUFĂ LA CELĂLALT CAPĂT




| Cod | DIM | Preț |
|---|---|---|
| CAB.EXT.01 | 2 m | 1,75 € |
| CAB.EXT.02 | 2 m | 1,90 € |

## CABLU EXTENSIE DE 2 m PENTRU LED RGB CU MUFĂ JACK

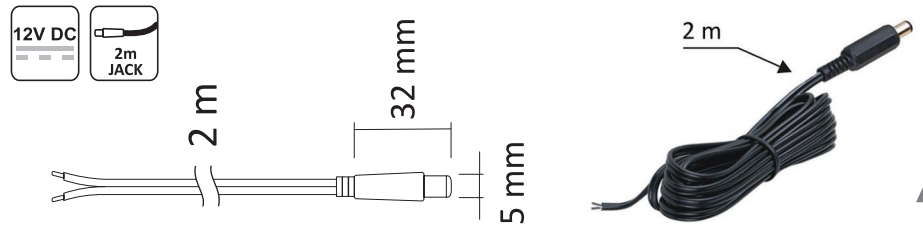


| Cod | DIM | Preț |
|---|---|---|
| JACK.2M | 2 M | 1,90 € |

# CONECTORI

## MICRO CONECTOR FĂRĂ FIRE PENTRU 2 BENZI LED 8 SAU 10 mm



| Cod | mm | Preț |
|---|---|---|
| CONEC.1 | 8 | 0,45 € |
| CONEC.2 | 10 | 0,45 € |

## MICRO CONECTOR PENTRU BANDĂ LED 8 SAU 10 mm, CABLU 2 m, CAPETE GALVANIZATE

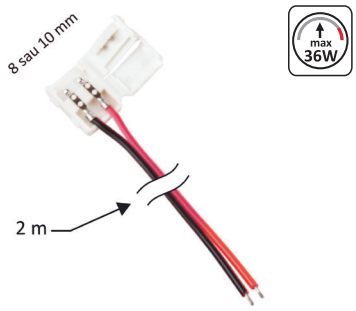


| Cod | mm | Preț |
|---|---|---|
| CONEC.3 | 8 | 1,15 € |
| CONEC.4 | 10 | 1,25 € |

## MICRO CONECTOR PENTRU BANDĂ LED 8 mm, CABLU 2 m, CU MINIMUFĂ

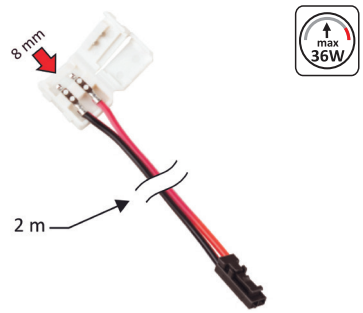


| Cod | mm | Preț |
|---|---|---|
| CONEC.5 | 8 | 1,25 € |

## MICRO CONECTOR PENTRU BANDĂ LED 8 mm, CABLU 0.15 m, CU MINIMUFĂ LA AMBELE CAPETE




| Cod | mm | Preț |
|---|---|---|
| CONEC.6 | 8 | 0,90 € |

## MICRO CONECTOR FĂRĂ FIRE PENTRU 2 BENZI LED RGB 10 mm



| Cod | mm | Preț |
|---|---|---|
| CONEC.7 | 10 | 0,45 € |

## MICRO CONECTOR PENTRU BANDĂ LED RGB 10 mm, CABLU 2 m, CAPETE GALVANIZATE

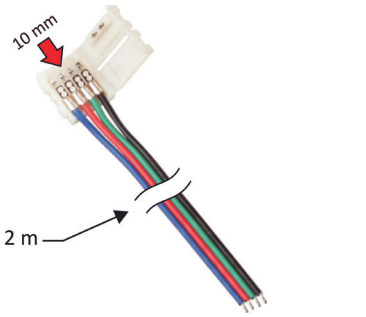


| Cod | mm | Preț |
|---|---|---|
| CONEC.8 | 10 | 2,25 € |

## MICRO CONECTOR FĂRĂ FIRE PENTRU 2 BENZI LED 8 mm



| Cod | mm | Preț |
|---|---|---|
| CONEC.8.1 | 8 | 0,65 € |

## MICRO CONECTOR PENTRU BANDĂ LED 8 mm, CABLU 2 m, CAPETE GALVANIZATE

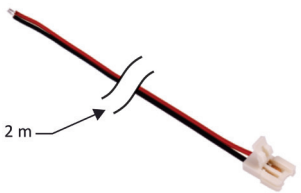


| Cod | mm | Preț |
|---|---|---|
| CONEC.8.3 | 8 | 2,55 € |

## MICRO CONECTOR PENTRU BANDĂ LED 8 mm, CABLU 2 m, CU MINIMUFĂ

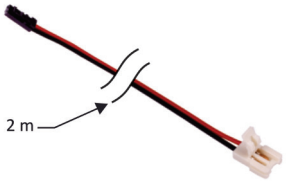


| Cod | mm | Preț |
|---|---|---|
| CONEC.8.5 | 8 | 1,75 € |

# CONECTORI

### MICRO CONECTOR PENTRU BANDĂ LED 8 mm, CABLU 0.15 m, CU MINIMUFĂ LA AMBELE CAPETE

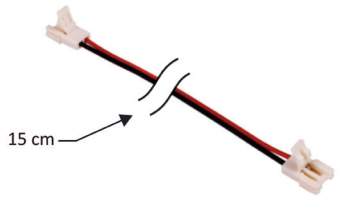


| Cod | mm | Preț |
|---|---|---|
| CONEC.8.6 | 8 | 1,55 € |

### MICRO CONECTOR PENTRU BANDĂ LED COB 8 mm, CABLU 2 m, CAPETE GALVANIZATE

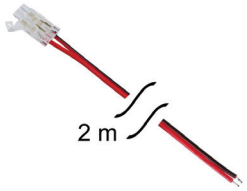


| Cod | mm | Preț |
|---|---|---|
| CONEC.COB.5 | 8 | 1,85 € |

### CABLU 0,1M CU MICRO CONECTORI LA AMBELE CAPETE PENTRU BANDĂ LED COB 8 mm



| Cod | mm | Preț |
|---|---|---|
| CONEC.COB.6 | 8 | 1,15 € |

### MICRO CONECTOR FĂRĂ FIRE PENTRU 2 BENZI LED COB 8 mm



| Cod | mm | Preț |
|---|---|---|
| CONEC.COB.7 | 8 | 0,65 € |

### MICRO CONECTOR ÎN "L" FĂRĂ FIRE PENTRU 2 BENZI LED COB 8 mm



| Cod | mm | Preț |
|---|---|---|
| CONEC.COB.L | 8 | 1,40 € |

### MICRO CONECTOR ÎN "L" FĂRĂ FIRE PENTRU 2 BENZI LED 8 mm

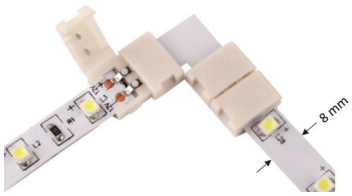


| Cod | mm | Preț |
|---|---|---|
| CONEC.L.1 | 8 | 1,25 € |

### MICRO CONECTOR ÎN "L" FĂRĂ FIRE PENTRU 2 BENZI LED 10 mm

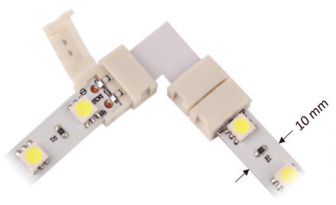


| Cod | mm | Preț |
|---|---|---|
| CONEC.L.2 | 10- | 1,30 € |

### MICRO CONECTOR ÎN "L" FĂRĂ FIRE PENTRU 2 BENZI LED RGB 10 mm

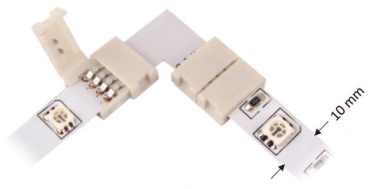


| Cod | mm | Preț |
|---|---|---|
| CONEC.L.3 | 10 | 1,45 € |

### CONECTOR DE LEGĂTURĂ,12 POLI, PENTRU CABLURI 0,5-2,5 mm



| Cod | Preț |
|---|---|
| GNI.ZLA.12 | 1,00 € |

# Gama ECS

→

13



# SERTARE SERIA M01

Sertare cu laterale metalice,
cu amortizare și extragere totală

## DETALII TEHNICE

- capacitate de încărcare: 40 kg
- finisaj aluminiu sau alb
- montare și demontare fără unelte
- reglaje pe înălțime și stânga-dreapta
- glisare silențioasă



| Cod | Dimensiuni | Finisaj | Preț |
|---|---|---|---|
| M01350A | 350 x 83 | Gri | 23,50 € |
| M01400A | 400 x 83 | Gri | 23,50 € |
| M01450A | 450 x 83 | Gri | 23,88 € |
| M01500A | 500 x 83 | Gri | 25,10 € |
| M01350A_ALB | 350 x 83 | Alb | 23,50 € |
| M01400A_ALB | 400 x 83 | Alb | 23,50 € |
| M01450A_ALB | 450 x 83 | Alb | 23,88 € |
| M01500A_ALB | 500 x 83 | Alb | 25,10 € |

### Elemente componente sertar

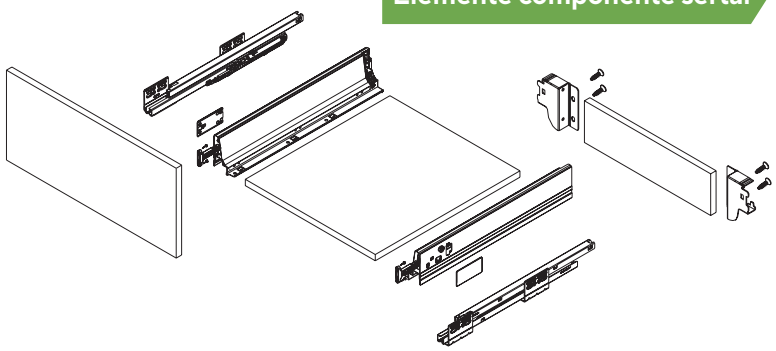

### Accesorii sertare

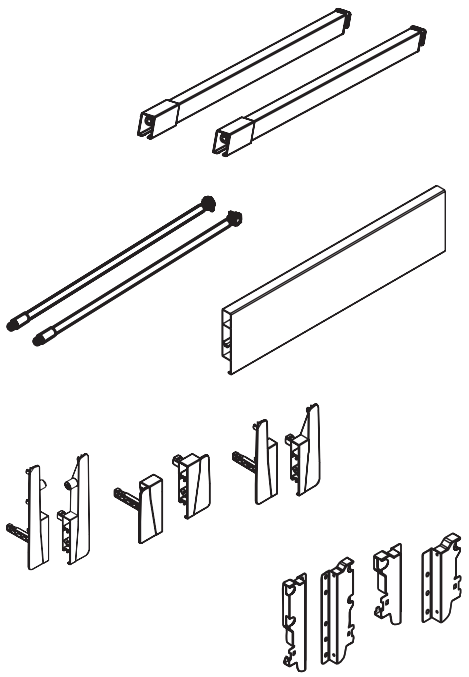

| Cod | Descriere | Dimensiuni | Finisaj | Preț |
|---|---|---|---|---|
| M01041350 | Set șine cilindrice | 350 mm | Gri | 2,45 € |
| M01041400 | Set șine cilindrice | 400 mm | Gri | 3,15 € |
| M01041450 | Set șine cilindrice | 450 mm | Gri | 3,50 € |
| M01041500 | Set șine cilindrice | 500 mm | Gri | 3,85 € |
| M0104S400 | Set șine rectangulare | 400 mm | Gri | 4,30 € |
| M0104S450 | Set șine rectangulare | 450 mm | Gri | 4,65 € |
| M0104S500 | Set șine rectangulare | 500 mm | Gri | 4,95 € |
| M01021 | Front metalic, sertar intern | 1.100 mm | Gri | 25,50 € |
| M01012 | Cleme prindere front, sertar intern | H=83 mm | Gri | 2,80 € |
| M01013 | Cleme prindere front, sertar intern | H=130 mm | Gri | 2,70 € |
| M01014 | Cleme prindere front, sertar intern | H=190 mm | Gri | 4,15 € |
| M01032 | Cleme prindere spate | H=130 mm | Gri | 1,95 € |
| M01033 | Cleme prindere spate | H=190 mm | Gri | 3,05 € |
| M01041350_ALB | Set șine cilindrice | 350 mm | Alb | 2,45 € |
| M01041400_ALB | Set șine cilindrice | 400 mm | Alb | 3,15 € |
| M01041450_ALB | Set șine cilindrice | 450 mm | Alb | 3,50 € |
| M01041500_ALB | Set șine cilindrice | 500 mm | Alb | 3,85 € |
| M01032_ALB | Cleme prindere spate | H=130 mm | Alb | 1,95 € |
| M01033_ALB | Cleme prindere spate | H=190 mm | Alb | 3,05 € |

## GLISIERE - SERIA F10

- extragere totală, deschidere PUSH
- capacitate de încărcare: 25 kg
- grosimea maximă a lateralei sertarului: 16 mm

| Cod | Dimensiuni | | Preț |
|---|---|---|---|
| F10-300 | 300 mm | 10 | 12,12 € |
| F10-350 | 350 mm | 10 | 13,23 € |
| F10-400 | 400 mm | 10 | 13,97 € |
| F10-450 | 450 mm | 10 | 14,79 € |
| F10-500 | 500 mm | 10 | 15,90 € |
| HT0FH02 | Bară de sincronizare 1.100 mm și conectori | | 4,50 € |

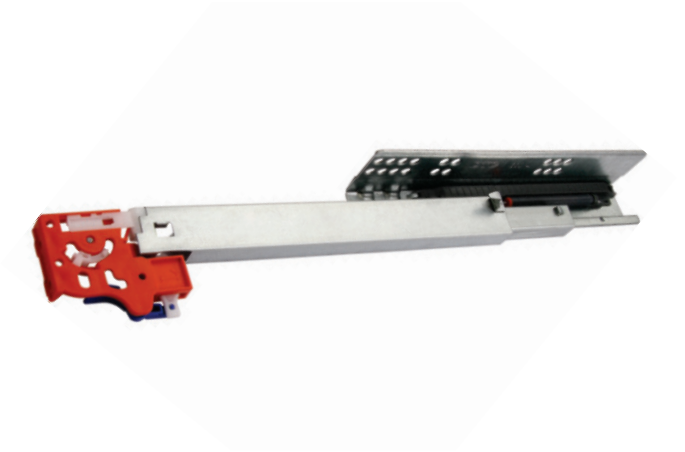

## GLISIERE - SERIA G02A

- extragere parțială, deschidere PUSH
- capacitate de încărcare: 25 kg
- grosimea maximă a lateralei sertarului: 16 mm

| Cod | Dimensiuni | | Preț |
|---|---|---|---|
| G02A-350 | 350 mm | 10 | 6,73 € |
| G02A-400 | 400 mm | 10 | 7,34 € |
| G02A-450 | 450 mm | 10 | 7,84 € |
| G02A-500 | 500 mm | 10 | 8,33 € |

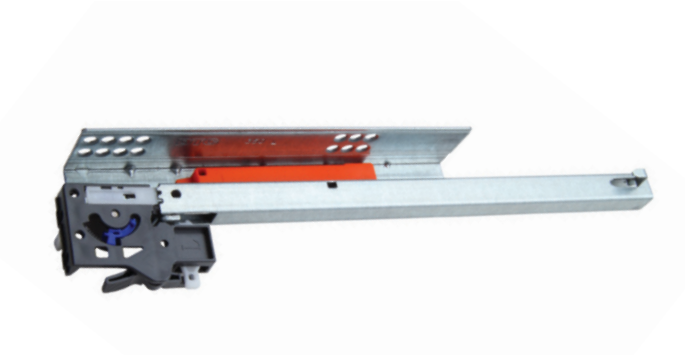

## GLISIERE CU BILE 45 mm 45 kg

- extragere totală, amortizare
- capacitate de încărcare: 45 kg

| Cod | Dimensiuni | | Preț |
|---|---|---|---|
| 45.571.12H | 300 mm | 10 | 6,75 € |
| 45.571.14H | 350 mm | 10 | 7,41 € |
| 45.571.16H | 400 mm | 10 | 7,93 € |
| 45.571.18H | 450 mm | 10 | 8,74 € |
| 45.571.20H | 500 mm | 10 | 9,34 € |



## GLISIERE - SERIA DS80

**Sertare cu laterale metalice,
cu amortizare și extragere totală**

- capacitate de încărcare: 35 kg
- material: oțel placat cu zinc (galvanizat)
- grosimea maximă a lateralei sertarului: 19 mm
- ajustare 3D pe înălțime: 0 - 3 mm; lateral: +/- 1.5 mm; adâncime: 0 - 3 mm
- glisare silențioasă



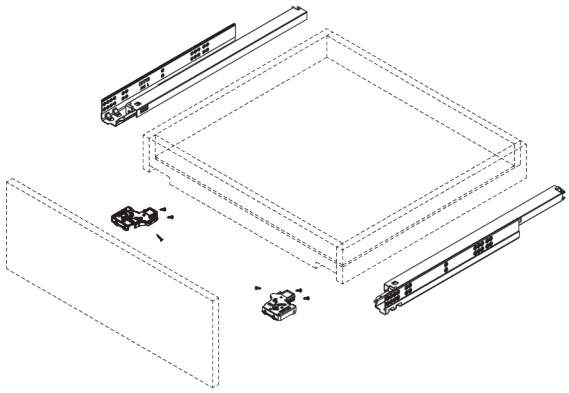

| Cod | Dimensiuni | Reglaj | | Preț |
|---|---|---|---|---|
| DS80-250H | 250 mm | 3D | 10 | 10,15 € |
| DS80-300H | 300 mm | 3D | 10 | 10,65 € |
| DS80-350H | 350 mm | 3D | 10 | 11,60 € |
| DS80-400H | 400 mm | 3D | 10 | 12,30 € |
| DS80-450H | 450 mm | 3D | 10 | 12,95 € |
| SS80-450H | 450 mm | 2D | 10 | 12,50 € |
| DS80-500H | 500 mm | 3D | 10 | 13,95 € |
| SS80-500H | 500 mm | 2D | 10 | 12,95 € |
| SS80-550H | 550 mm | 2D | 10 | 14,40 € |

## GLISIERE - SERIA G80C

**Sistem de glisare cu extragere parțială și amortizare pentru sertare cu laterale din lemn, grosime 18 mm**

- capacitate de încărcare: 25 kg
- material: oțel placat cu zinc (galvanizat)
- grosimea maximă a lateralei sertarului: 19 mm
- reglaj înălțime: max. 3 mm
- glisare silențioasă

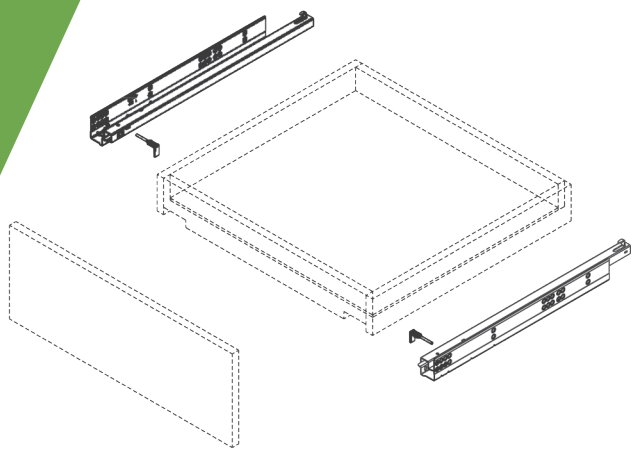

| Cod | Dimensiuni | | Preț |
|---|---|---|---|
| G80C-300H | 300 mm | 10 | 7,60 € |
| G80C-350H | 350 mm | 10 | 8,10 € |
| G80C-400H | 400 mm | 10 | 8,60 € |
| G80C-450H | 450 mm | 10 | 9,05 € |
| G80C-500H | 500 mm | 10 | 9,50 € |

# BALAMALE - SERIA C85

**Balamale cu amortizor integrat**
- unghi de deschidere: 100°
- diametru cupă: 35 mm
- adâncime cupă: 10 mm
- grosime ușă: 14 - 24 mm
- distanța între găuri: 48 mm





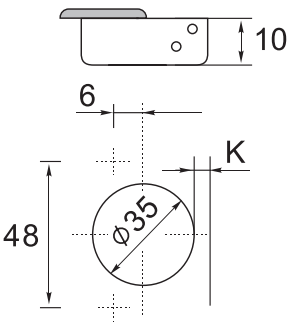


| Cod | Dimensiuni | | Preț |
|---|---|---|---|
| C85A6A6H+96H00AQ | Balama aplicată, plăcuță | 200 | 1,50 € |
| C85B6A6H+96H00AQ | Balama semiaplicată, plăcuță | 200 | 1,50 € |
| C85C6A6H+96H00AQ | Balama încadrată, plăcuță | 200 | 1,55 € |



Aplicată C=0



Semiaplicată C=9



Încadrată C=18,5

# BALAMALE - SERIA T93

**Balama fără amortizare**
- unghi de deschidere: 110°
- diametru cupă: 35 mm
- adâncime cupă: 11,3 mm
- grosime ușă: 14 - 24 mm
- gistanța între găuri: 48 mm



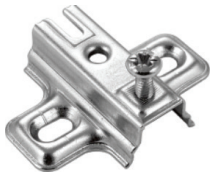

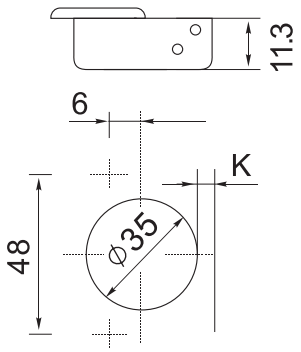


| Cod | Dimensiuni | | Preț |
|---|---|---|---|
| T93A276+0H00AZ | Balama aplicată + plăcuță | 250 | 0,45 € |
| T93B276+0H00AZ | Balama semiaplicată + plăcuță | 250 | 0,45 € |
| T93C276+0H00AZ | Balama încadrată + plăcuță | 250 | 0,45 € |



Aplicată C=0



Semiaplicată C=8



Încadrată C=15

## BALAMALE CU LEZENĂ

- unghi de deschidere: 90°
- diametru cupă: 35 mm
- adâncime cupă: 11,3 mm
- grosime ușă: 14 - 24 mm
- distanțe de găurire a ușilor (K): 3-7mm

| Cod | Dimensiuni | | Preț |
|---|---|---|---|
| C98T276+H60AX | Balama cu lezena + plăcuță | 250 | 0,85 € |

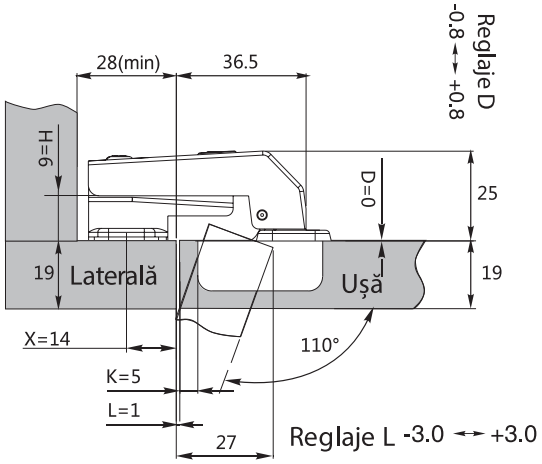


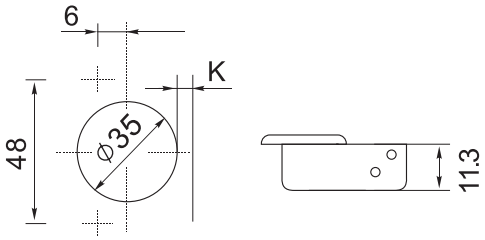




## BALAMALE CU LEZENĂ ȘI AMORTIZARE

- unghi de deschidere: 90°
- diametru cupă: 35 mm
- adâncime cupă: 11,3 mm
- grosime ușă: 14 - 24 mm
- distanțe de găurire a ușilor (K): 3-7mm

| Cod | Dimensiuni | | Preț |
|---|---|---|---|
| C85J6H+96H40AQ | Balama cu lezena, amortizare + plăcuță | 100 | 2,55 € |

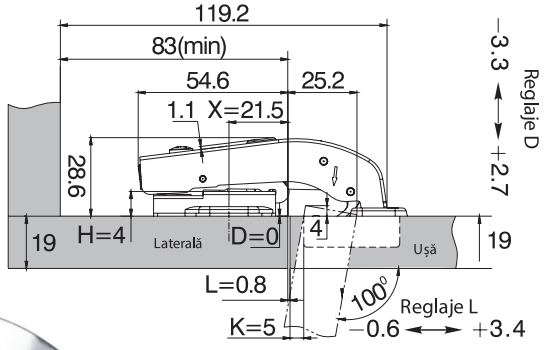




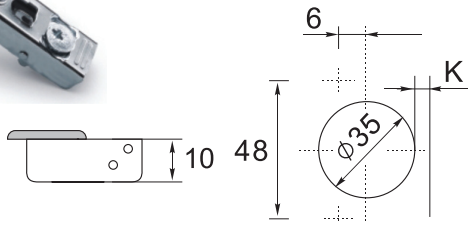


## BALAMALE CU UNGHI MARE DE DESCHIDERE

- unghi de deschidere: 165°
- diametru cupă: 35 mm
- adâncime cupă: 11,3 mm
- grosime ușă: 14 - 24 mm
- distanțe de găurire a ușilor (K): 3-7mm

| Cod | Dimensiuni | | Preț |
|---|---|---|---|
| C98A306+H00AZ | Balama cu unghi mare de deschidere 165° + plăcuță | 100 | 1,90 € |



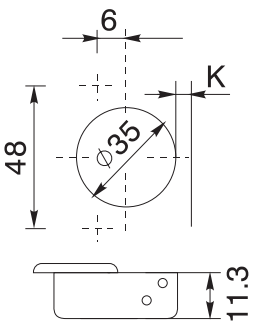

# PISTOANE ȘI AMORTIZORI

## Pentru uși din PAL sau aluminiu

- viteză de deschidere controlată
- închidere amortizată a ușii
- ușor de montat



| Cod | Dimensiuni | | Preț |
|---|---|---|---|
| M201N.060.901 | Piston 60 N | 50 | 2,50 € |
| M201N.080.901 | Piston 80 N | 50 | 2,50 € |
| M201N.100.901 | Piston 100 N | 50 | 2,50 € |
| M201N.120.901 | Piston 120 N | 50 | 2,50 € |
| M201N.R80.901 | Amortizor | 50 | 3,00 € |

## Elementul metalic este ușor de fixat:

- fixați piesa metalică
- introduceți piesa din plastic pentru a fixa piesa metalică.
- odată ce piesa din plastic este fixată, aceasta exercită o presiune asupra piesei metalice, ce asigură o fixare sigură.
- pentru a înlătura piesa metalică, scoateți piesa din plastic și trageți.

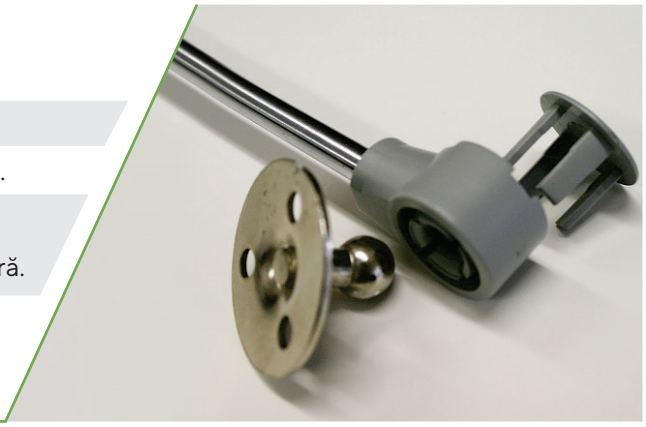

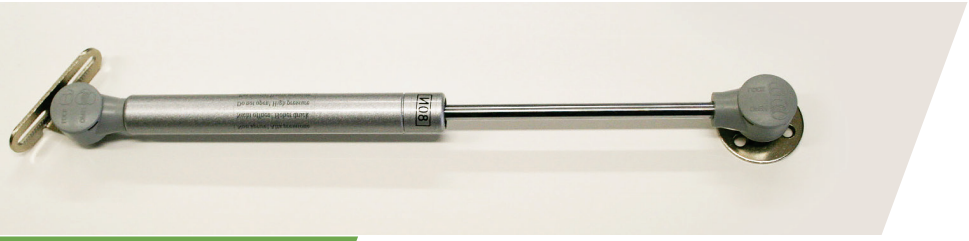

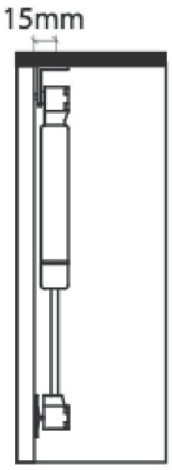


**Informații tehnice**

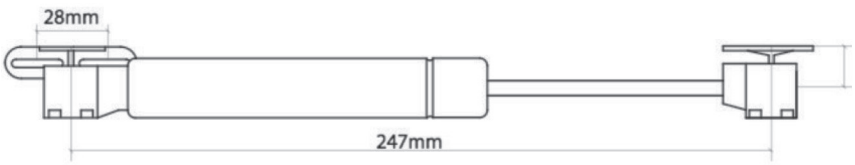

# COȘURI JOLLY ECS

- extragere totală
- cu amortizare sau deschidere prin apăsare
- finisaje: vopsit gri sau alb
- cu montaj pe stânga sau pe dreapta
- pentru corpuri cu adâncimea de 450 mm



| Cod | Finisaj | >< | Lățime | Adâncime | Înălțime | Montaj | Preț |
|---|---|---|---|---|---|---|---|
| ECS.P 150 DR | Crom | 150 | 110 | 450 | 480 | dreapta | 44,15 € |
| ECS.P 150 DR ALB | Alb | 150 | 110 | 450 | 480 | dreapta | 44,15 € |
| ECS.P 150 ST | Crom | 150 | 110 | 450 | 480 | stânga | 44,15 € |
| ECS.P 150 ST ALB | Alb | 150 | 110 | 450 | 480 | stânga | 44,15 € |
| ECS.P 200 DR | Crom | 200 | 160 | 450 | 480 | dreapta | 48,55 € |
| ECS.P 200 DR ALB | Alb | 200 | 160 | 450 | 480 | dreapta | 48,55 € |
| ECS.P 200 ST | Crom | 200 | 160 | 450 | 480 | stânga | 48,55 € |
| ECS.P 200 ST ALB | Alb | 200 | 160 | 450 | 480 | stânga | 48,55 € |
| ECS.P 300 AM 1 | Crom | 300 | 264 | 450 | 520 | | 55,85 € |

## Codul de produs pentru comandă (ECS 150 și ECS 200)

**Informații tehnice**

| Specificații | Exemplu 1 | Exemplu 2 |
|---|---|---|
| Cod de articol - **ECS** | ECS | ECS |
| Lățime corp (**150** = 150mm / **200** = 200 mm) | 150 | 200 |
| Tip deschidere (**AM** = amortizare / **PS** = prin apăsare) | AM | PS |
| Ambalare (**1** = 1 bucată / **6** = 6 bucăți) | 1 | 6 |
| Tip montaj (**ST** = stânga / **DR** = dreapta) | DR | ST |
| Finisaj | GRI | ALB |
| **Cod produs** | **ECS 150 AM 1 DR** | **ECS 200 PS 6 ST ALB** |

* Coșurile Jolly ECS 300 sunt disponibile numai în varianta finisaj gri.

Comandă prin platforma B2B

# UȘI GLISANTE ȘI DRESSING

## ECO SLIDE

Atunci când avem de amenajat un dressing, spațiul nu este niciodată suficient. Probleme de acces facil apar atunci când suntem nevoiți să deschidem ușile dulapurilor clasice, cu balamale. De aceea soluțiile de uși glisante sunt cele mai utilizate pentru închiderea dressingurilor.

Cu profile de aluminiu sau inox, pot închide eficient o înălțime recomandată de maxim 2800mm și o lățime recomandată de maxim 1200mm.



- Înălțime maximă: 2.500 mm.
- La cerere, se pot realiza și alte dimensiuni.
- Termenul de livrare este comunicat odată cu plasarea comenzii, în funcție de specificațiile acesteia.

| Cod | Descriere | Număr uși | Lungime șină | Finisaj | Preț |
|---|---|---|---|---|---|
| ECS 2 USI AL 2 M | Sistem uși glisante ECS | 2 | 2 | aluminiu | 175,50 € |
| ECS 2 USI AL 3 M | Sistem uși glisante ECS | 2 | 2 | aluminiu | 186,50 € |
| ECS 3 USI AL 3 M | Sistem uși glisante ECS | 3 | 3 | aluminiu | 249,25 € |
| ECS 3 USI AL 4 M | Sistem uși glisante ECS | 3 | 3 | aluminiu | 274,25 € |
| ECS 2 USI INX 2 M | Sistem uși glisante ECS | 2 | 2 | inox | 184,15 € |
| ECS 2 USI INX 3 M | Sistem uși glisante ECS | 2 | 2 | inox | 195,75 € |
| ECS 3 USI INX 3 M | Sistem uși glisante ECS | 3 | 3 | inox | 259,50 € |
| ECS 3 USI INX 4 M | Sistem uși glisante ECS | 3 | 3 | inox | 303,15 € |

# UȘI GLISANTE ECO SLIDE

## Sistemul conține:

- cale de rulare superioară
- cale de rulare inferioară
- profil mâner
- profil inferior
- profil superior/traversă
- set de role pentru o ușă
- manoperă prelucrare uși



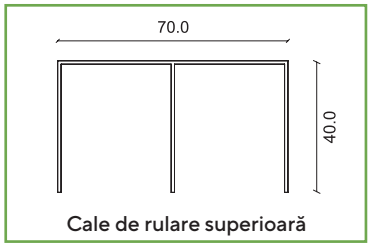

Cale de rulare superioară

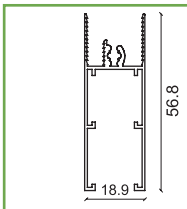

Profil inferior

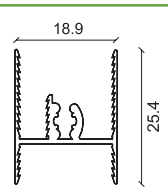

Profil superior/traversă

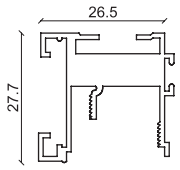

Profil mâner ECS.3

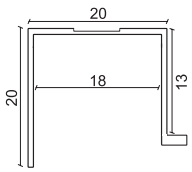

Profil mâner ECS.3-2

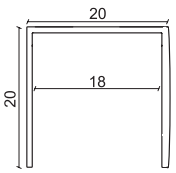

Profil mâner ECS.3-3

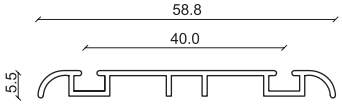

Cale de rulare inferioară

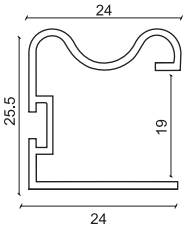

Profil mâner ECS.3-4

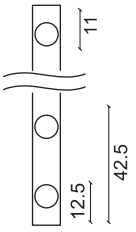

Cote de găurire profil mâner

### Formulă de calcul uși

**Husa** = **Hgol** -40 mm
**Lusa** = (**Lgol** + 27,7*ns))/n
**Ls** = **Lgol**

**Lpm** = **Hgol** - 40 mm
**Lpo** = **Lusa** - 52 mm

### Formulă de calcul panouri

**PAL**
**Lpo** = **Lusa** - 52 mm
**Hi** = **Husa** - 67 mm

**Ls** = **Lgol**
**Lpm** = **Hgol** - 40 mm
**Lpo** = **Lusa** - 52 mm

**Legendă**

**Ls** = lungime șină
**Lusa** = lungime ușă
**Husa** = înalțime ușă

**Lgol** = lățime gol cameră
**Hgol** = înălțime gol cameră
**n** = număr de uși

**ns** = număr suprapuneri
**Lpm** = lungime profil mâner
**Lpo** = lungime profil orizontal

**Li** = lungime panou interior
**Hi** = înălțime panou interior

* Sisteme de glisare pentru uși din PAL: calea de rulare superioară se montează la fața dulapului, iar calea de rulare inferioară se montează cu 22 de mm mai în spate, în interiorul dulapului.

# ⑬ Gama ECS

## UȘI GLISANTE ECO SLIDE



| Cod | Descriere | U.M. | Preț |
|---|---|---|---|
| ECS.1.2000 | Cale de rulare superioară | 2 ML | 14,88 € |
| ECS.1.3000 | Cale de rulare superioară | 3 ML | 22,50 € |
| ECS.1.4000 | Cale de rulare superioară | 4 ML | 29,75 € |
| ECS.1.1.3000 | Cale de rulare superioară simplă | 3 ML | 17,49 € |
| ECS.1.2000-INX | Cale de rulare superioară inox | 2 ML | 15,75 € |
| ECS.1.3000-INX | Cale de rulare superioară inox | 3 ML | 23,50 € |
| ECS.1.4000-INX | Cale de rulare superioară inox | 4 ML | 31,50 € |
| ECS.2.2000 | Cale de rulare inferioară | 2 ML | 8,50 € |
| ECS.2.3000 | Cale de rulare inferioară | 3 ML | 12,50 € |
| ECS.2.4000 | Cale de rulare inferioară | 4 ML | 16,50 € |
| ECS.2.2.3000 | Cale de rulare inferioară simplă | 3 ML | 5,75 € |
| ECS.2.2000-INX | Cale de rulare inferioară inox | 2 ML | 8,50 € |
| ECS.2.3000-INX | Cale de rulare inferioară inox | 3 ML | 12,95 € |
| ECS.2.4000-INX | Cale de rulare inferioară inox | 4 ML | 17,15 € |
| ECS.3.2600 | Profil mâner | 2,6 ML | 14,75 € |
| ECS.3.2600-INX | Profil mâner inox | 2,6 ML | 13,50 € |
| ECS 3.3000 | Profil mâner | 3 ML | 17,00 € |
| ECS.3-2.2500 | Profil mâner | 2,5 ML | 8,75 € |
| ECS.3-2.2500-INX | Profil mâner inox | 2,5 ML | 11,25 € |
| ECS.3-2.3000 | Profil mâner | 3 ML | 10,75 € |

| Cod | Descriere | U.M. | Preț |
|---|---|---|---|
| ECS.3-3.2500 | Profil mâner tip U | 2,5 ML | 5,10 € |
| ECS.3-3.3000 | Profil mâner tip U | 3,3 ML | 6,95 € |
| ECS.3-4.2500 | Profil mâner | 2,5 ML | 8,50 € |
| ECS.3-4.3000 | Profil mâner | 3 ML | 11,50 € |
| ECS.4.2 | Amortizare cu role superioare, uși grele | set | 34,50 € |
| ECS.5.1 | Role pentru o ușă (sup. și inf.) | set | 10,50 € |
| ECS.5.2 | Role pentru o ușă cu PAL (sup. și inf.) | set | 11,50 € |
| ECS.5.2.1 | Role pentru o ușă cu PAL (inferioare) | set | 7,15 € |
| ECS.6.1 | Șurub prindere profile | 10 buc | 0,15 € |
| ECS.7.3000 | Profil inferior | 3 ML | 20,84 € |
| ECS.7.3000-INX | Profil inferior inox | 3 ML | 18,95 € |
| ECS.8.3000 | Profil superior/traversă | 3 ML | 12,00 € |
| ECS.8.3000-INX | Profil superior/traversă inox | 3 ML | 11,75 € |
| ECS.9.1 | Garnitură pentru sticlă de 4 mm | 1 ML | 0,40 € |
| ECS.9.2 | Garnitură profil dressing 18 mm | 1 ML | 0,45 € |
| ECS.10.1 | Perie spate | 1 ML | 0,50 € |
| ECS.11.1 | Banda PVC laterală | 1 ML | 0,65 € |
| ECS.12 | Manoperă prelucrare o ușă | buc | 15,50 € |
| ECS.14 | Opritor metalic | buc | 0,50 € |

# UȘI GLISANTE SLIDE LINE 16

Sistem de uși glisante cu două șine, încastrate, care poate fi utilizat pentru dulapuri, precum și pentru separatoare de încăperi sau uși de încăperi

- sistem de uși glisante cu rulare inferioară.
- pentru uși din lemn (19-24 mm).
- fără frezare, fără găurire.
- lungimea profilului este de 3000 mm.
- greutatea ușii până la 80 kg (cu sistem Silent opțional până la 60 kg).
- Silent System este disponibil opțional.



**Elemente de rulare și ghidare**

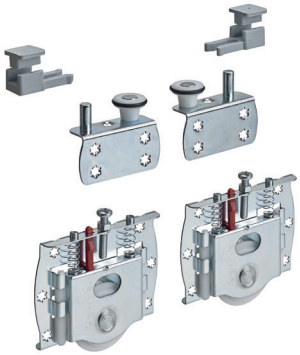

**Profile prin înșurubare**

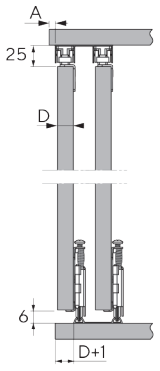


**Profile prin presare**

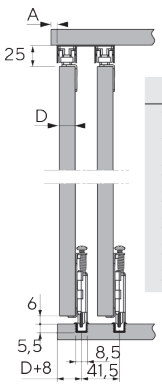


| D | A |
|---|---|
| 18 | 0 |
| 19 | 1 |
| 20 | 2 |
| 21 | 3 |
| 22 | 4 |
| 23 | 5 |
| 24 | 6 |

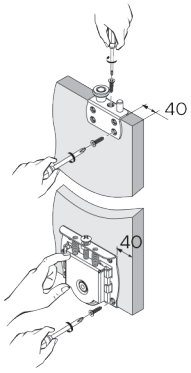


**Silent System**



**MONTAJ (PDF)**



| Cod | Descriere | Preț |
|---|---|---|
| 9226025 | Set role pentru 2 uși | 18,00 € |
| 9226026 | Set profile, lungime 3 m | 60,50 € |
| 9226028 | Set 2 amortizoare | 15,15 € |



# Adezivi

→

14

# ADEZIVI

## Soluția potrivită pentru orice aplicație

Producția de mobilier de calitate se bazează pe materiale de calitate. Rezistența în timp este un indicator important pentru clientul final, utilizatorul mobilierului.

**Henkel** este un partener de încredere pentru multe industrii în care calitatea excepțională a lipirilor este o cerință standard. Adezivii **Henkel** vă vor ajuta să optimizați întregul proces de lipire din punct de vedere calitate și productivitate și să prelungiți durabilitatea echipamentelor.



# ADEZIVI GRANULE

Rezistenţă mare de aderenţă pe o gamă largă de materiale de cant: furnir, melamină, poliester, CPL, PVC, ABS, PP, lemn solid, furnir stratificat.

- adeziv de topire (Termoplastic)
- adeziv pe bază de PO, PU și EVA pentru asamblări, aplicarea cantului și cașerarea profilelor
- adeziv de topire reactiv
- adeziv de topire cu uscare în UV




| Cod | Tip cant | Tehnologie | Temperatura de aplicare în cuvă | Culoare | Cantitate (Kg) | Preț |
|---|---|---|---|---|---|---|
| KS 922 | drept | Polipropilen | 180°-200° | Natur | 25 | 196,50 € |
| KS 207 | drept | EVA | 180°-200° | Natur | 25 | 118,80 € |
| KS 351 | drept + curbat | EVA | 180°-200° | Fără adaos | 25 | 196,30 € |
| KS 351 alb | drept + curbat | EVA | 180°-200° | Alb | 25 | 234,27 € |
| KS 224/2 | curbat | EVA | 120°-140° | Natur | 25 | 170,52 € |
| PUR 270/7 G | drept | Poliuretan | 120°-140° | Transparent | 0,75 | 22,59 € |
| PUR 270/7 G WH | drept | Poliuretan | 120°-140° | Alb | 0,75 | 22,65 € |
| KS 217 | drept | EVA | 180°-200° | Natur | 25 | 166,38 € |
| KS 611 alb | drept | EVA | 160°-190° | Alb | 25 | 163,34 € |
| KS 611 natur | drept | EVA | 160°-190° | Natur | 25 | 142,61 € |



## ADEZIVI BATOANE

| Cod | Descriere | Temperatura de aplicare în cuvă | Culoare | Cantitate (Kg) | Preț |
|---|---|---|---|---|---|
| HKP 20 | Adeziv batoane pentru aplicare cant pe drept | 200°-220° | Transparent | 11,75 | 161,82 € |
| HKP 21 alb | Adeziv batoane pentru aplicare cant pe drept | 200°-220° | Natur | 15 | 162,00 € |
| HKP 21 natur | Adeziv batoane pentru aplicare cant pe drept | 200°-220° | Fără adaos | 15 | 158,90 € |






## AQUENCE - ADEZIVI PE BAZĂ DE APĂ

Utilizat pentru încleiere ce necesită rezistență mărită la apă, lemn solid, plăci, panouri compuse, uși, ferestre, lipirea lemnului masiv în prese.

### CARACTERISTICI PRINCIPALE:

- vâscozitate medie
- priză rapidă
- rezultă un adeziv transparent și foarte elastic în îmbinare
- momocomponent cu rezistență mare la apă = Clasă de durabilitate D3 / EN 204



| Cod | Descriere | Temperatura de aplicare în cuvă | Culoare | Cantitate (Kg) | Preț |
|---|---|---|---|---|---|
| KL 076/26 | Adeziv bicomponent | 20°-40° | Alb / Transparent după uscare | 30 | 173,26 € |
| Pur Cleaner 4 | Agent de curățare | 120°-175° | - | 5 | 85,00 € |






SPRAY-KON

## ADEZIVI DE CONTACT

- timp redus de evaporare a solventului - doar câteva minute de la pulverizarea adezivului pe ambele suprafețe
- timp de deschidere pentru lipire îndelungat - până la 45 de minute de la pulverizarea adezivului pe ambele suprafețe
- fără miros persistent
- formează lipituri rezistente la temperaturi înalte
- asigură lipituri puternice și durabile (peste 1.4 N/m.p.)
- realizează lipituri rezistente la acțiunea apei și a razelor U.V.
- temperatura de lucru: min. 16 grade
- se recomandă aclimatizarea materialelor și a adezivului
- pentru lipirea optimă a foliilor de HPL sau a cantului, utilizați rolele



## B700 / B707 - ADEZIV DE UZ GENERAL

| Cod | Descriere | Ambalare | Volum | Cantitate (Kg) | Preț |
|---|---|---|---|---|---|
| B700-20 | Adeziv de uz general B | Canistră | 20 L | 17 | 364,50 € |
| B700-13.6 | Adeziv de uz general B | Canistră | 13,6 L | 11 | 321,75 € |
| B707 | Adeziv de uz general B | Tub spray | 600 ml | 0,38 | 12,00 € |







## FINISH - ADEZIV PENTRU LIPIT CANTURI

| Cod | Descriere | Ambalare | Volum | Cantitate (Kg) | Preț |
|---|---|---|---|---|---|
| FINISH | Adeziv pentru lipit canturi | Tub spray | 500 ml | 0,26 | 11,15 € |




## F400 - ADEZIV PENTRU LIPIT HPL

| Cod | Descriere | Ambalare | Volum | Cantitate (Kg) | Preț |
|---|---|---|---|---|---|
| F400 | Adeziv pentru HPL | Canistră | 20 L | 17 | 453,75 € |



SPRAY-KON

## ADEZIVI DE CONTACT

- pistolul SG200 permite ajustarea ușoară a lățimii jetului de adeziv cu ajutorul unei piulițe aflate la îndemână și poate fi utilizat cu diverse tipuri de duze speciale.









| Cod | Descriere | Preț |
|---|---|---|
| SG200 | Pistol pulverizare adeziv | 177,75 € |
| FC3.6 | Furtun cauciuc 3,6m | 80,15 € |
| DZP | Duză pistol | 24,00 € |

## ROLE

- ultimul pas în procesul de lipire este presatul suprafețelor adezivate. Durata presării nu e importantă, dar o presiune mai puternică asigură o lipitură sau îmbinare mai puternică.
- indispensabile în acest caz sunt rolele speciale pentru presiune cu capete de cauciuc. Cu un mâner conturat și cu o suprafață mică de presare, puteți presa laminate HPL pe o placă cu o forță de până la 5 kg/cm², aprox. egală cu forța unei prese hidraulice bune.
- Optimal 19 este rola cu 3 capete de cauciuc dur, lată de 19 cm cu mâner telescopic de 40 - 64 cm.
- Standard 7,5 este rola cu un cap cauciuc semi-dur, mâner drept, lățime 7,5 cm.
- Ideal 7,5 este rola cu un cap în versiunea confortabilă a rolei STANDARD, cu mâner conturat și cu formă specială ce asigură o presiune puternică.

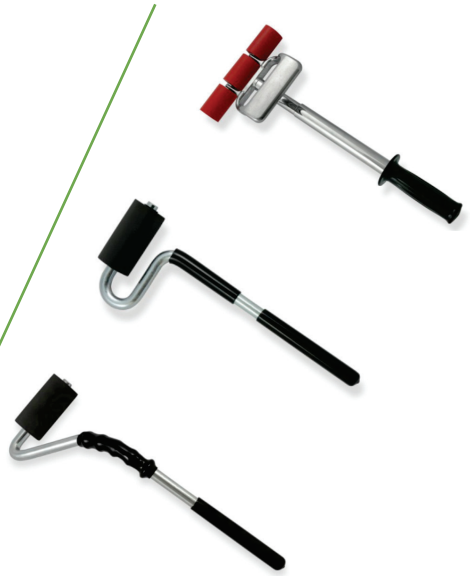

| Cod | Descriere | Preț |
|---|---|---|
| RPO | Rolă presare Optimal 19 | 98,50 € |
| RPS | Rolă presare Standard 7,5 | 48,00 € |
| RPI | Rolă presare Ideal 7,5 | 55,25 € |

## R505 - SOLVENT UNIVERSAL PENTRU CURĂȚARE




| Cod | Descriere | Ambalare | Volum | Preț |
|---|---|---|---|---|
| R505 | Solvent universal curățare/ odorizare | Tub spray | 500 ml | 10,15 € |



# Machine Systems
→

15

# UTILAJE PENTRU PRODUCȚIA DE MOBILIER

Echipamente de vârf, concepute pentru a transforma orice viziune în realitate prin eficiență, precizie și inovație. Fie că sunteți în căutarea unor soluții pentru optimizarea proceselor de producție sau doriți să îmbunătățiți calitatea produselor finale, gama noastră extinsă de utilaje oferă soluții adaptate nevoilor complexe ale industriei de mobilier.

Centre de prelucrare cu comandă numerică, utilaje pentru debitare în pachet, mașini de aplicare a cantului, echipamente de găurire și finisare – fiecare aplicație este esențială în eficientizarea și optimizarea proceselor de producție.



# CENTRE DE PRELUCRARE CU COMANDĂ NUMERICĂ

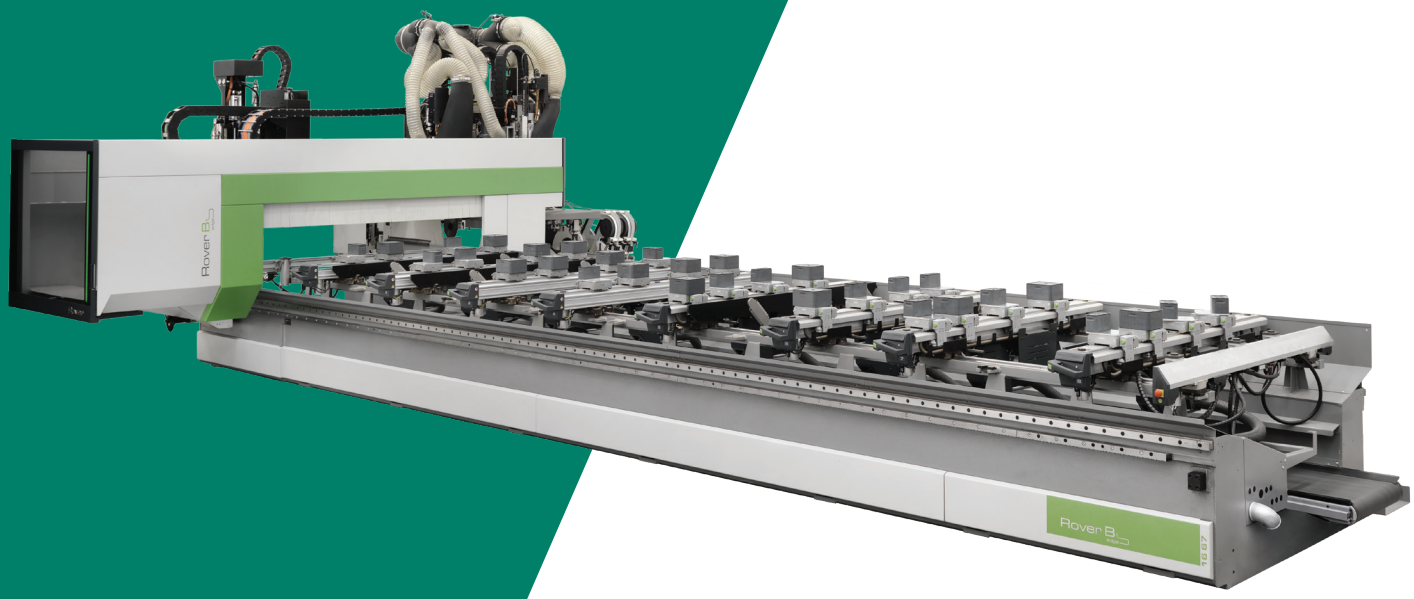



**Gama ROVER**

- echipamente de înaltă performanță, care reprezintă o soluție inovatoare pentru prelucrarea lemnului și a altor materiale.
- aceste mașini sunt proiectate pentru a oferi precizie și eficiență în producția de mobilier, uși, ferestre și alte aplicații personalizate.
- cu tehnologie avansată și caracteristici inteligente, aceste mașini permit prelucrarea complexă și detaliată a materialelor, oferind în același timp o productivitate și o calitate superioare.
- cu masă plină sau console, pentru rame de uși, ferestre fronturi, panouri din lemn masiv sau alte aplicații, CNC-urile Biesse vă ajută să optimizați eficient producția, indiferent de complexitatea proiectului.
- fiecare soluție propusă este personalizată în funcție de cerințele fluxului de producție.
- sunt prelucrate cu precizie foarte mare piese cu forme dintre cele complexe din lemn, PAL, MDF sau materiale compozite.

# DEBITARE

**SELCO**

- flexibile, dinamice și eficiente.
- gama completă de debitare pachet acoperă atât nevoi caracteristice fabricilor mici și medii, cât și volume mari de producție, specifice activității industriale.
- posibilitatea unei gestionări precise și rapide a materialelor prin sisteme automate de depozitare sau roboți integrați pentru manevrarea panourilor.

**Vizualizează portofoliul**

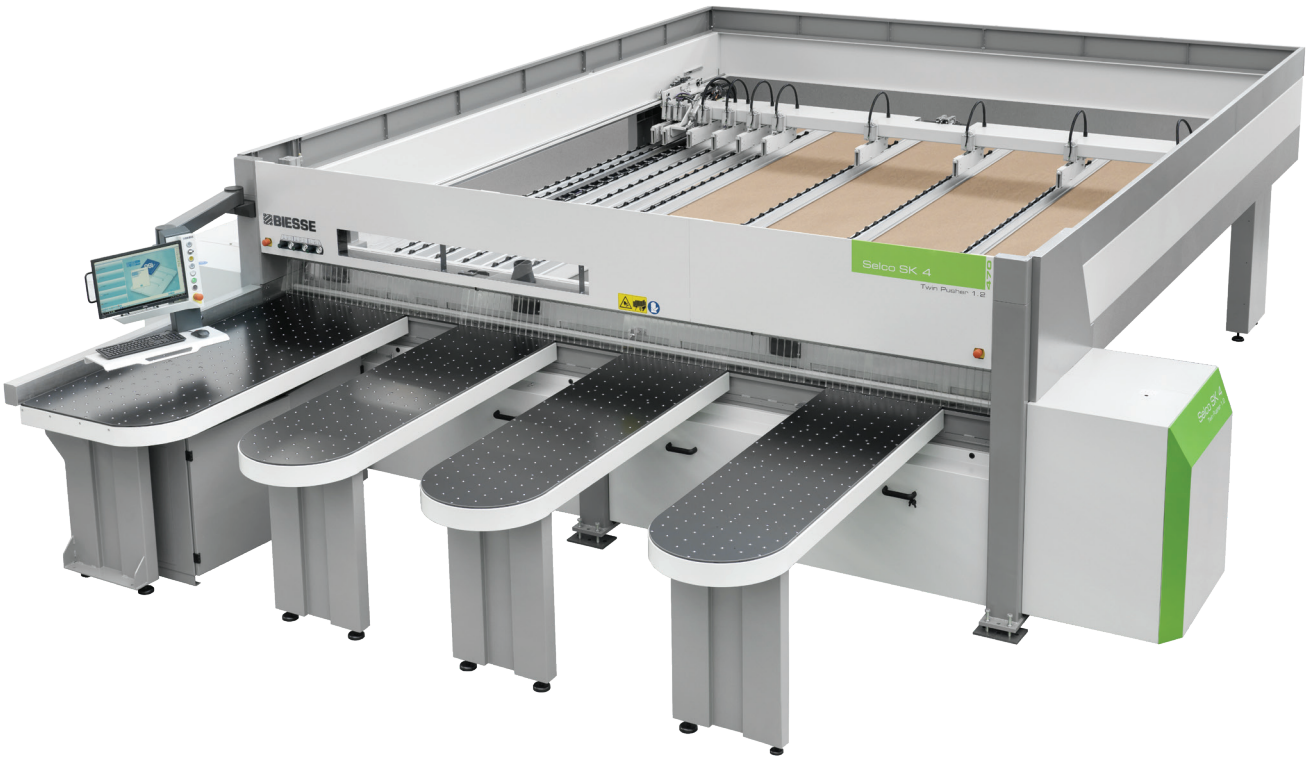




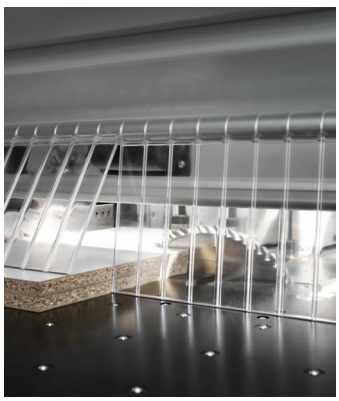

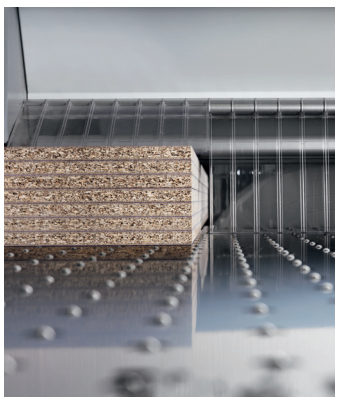



# APLICAREA CANTULUI

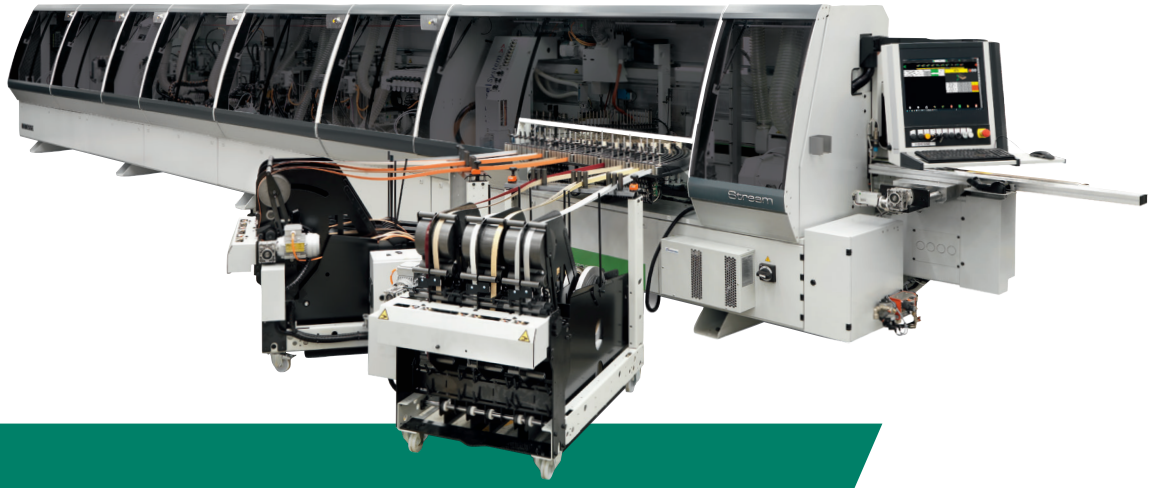


**Gama STREAM**

- seria **Stream** impresionează prin viteza și eficiența sa, fiind concepută pentru a satisface cerințele producției la scară mare.
- cu sisteme avansate de alimentare și tehnologii de prelucrare rapidă, oferă un nivel ridicat de automatizare și performanță, optimizând timpul și costurile de producție.

**Gama AKRON**

- seria **Akron** se remarcă prin flexibilitate și randament, fiind ideală pentru producția personalizată și de serie mică sau medie.
- cu capacități de prelucrare variate și soluții tehnologice inovatoare, mașinile **Akron** permit prelucrarea eficientă a diferitelor tipuri de materiale și grosimi de cant.




**Gama JADE**

- seria **Jade** este oferă o combinație impresionantă între eficiență și precizie.
- aceste mașini sunt ideale pentru producătorii mici și mijlocii, asigurând o finisare impecabilă și o productivitate maximă.



# GĂURIRE

**Gama SKIPPER**

- **Skipper 100** este centrul inovator de prelucrare cu control numeric care poate procesa panouri de diferite formate în secvență și în "timp real". Este ideal pentru producția nestandardizată a companiilor mari unde personalizarea devine normă, pentru producerea de loturi mici și pentru cei care necesită o producție flexibilă.
- **Skipper 130** oferă performanță maximă pentru fiecare funcție, fie că este vorba de găurire sau de inserare dibluri.
- poate prelucra toate cele 6 fețe ale panoului simultan într-un singur pas (inclusiv inserarea diblurilor).
- sistemul automat de clești pentru prindere asigură o fixare excelentă pe panouri de orice material și formă.

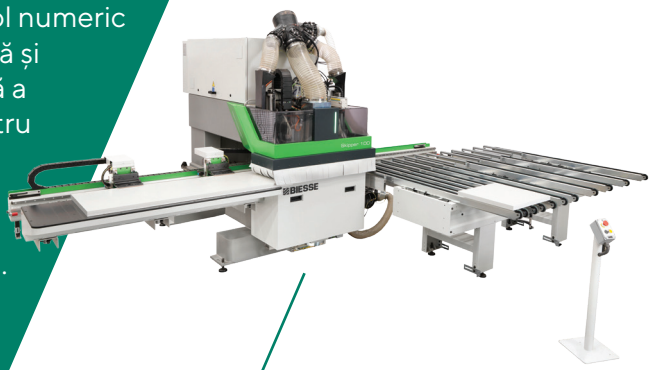


**Gama BREMA**

- soluție compactă și economică pentru găurire și frezare concepută pentru a răspunde nevoilor producătorilor de mobilier care caută optimizare în producția de loturi mici până la medii.
- gama **Brema** este soluția ideală pentru atelierele care necesită flexibilitate maximă în prelucrare, fără a compromite pe partea de precizie sau viteză.
- sistemul de fixare și software-ul intuitiv permit o schimbare rapidă între proiecte, reducând timpul de inactivitate și maximizând productivitatea.




**Portofoliu mașini de găurit**

**Portofoliu calibrare și șlefuire**

# CALIBRARE ȘI ȘLEFUIRE

**Gama VIET**

- gama de mașini **Viet** oferă o versatilitate remarcabilă, fiind potrivită atât pentru operațiuni de calibrare grosieră, cât și pentru șlefuire fină pentru adaptabilitate completă la diferitele cerințe de finisaj.
- tehnologia avansată de control permite operatorilor să seteze cu ușurință parametrii de prelucrare, pentru eficiență maximă și reducerea consumului de material abraziv.
- sistemele automate de ajustare a presiunii și de aliniere a benzii abrazive garantează o prelucrare precisă și constantă, reducând necesitatea intervențiilor manuale și îmbunătățind semnificativ productivitatea.



## SISTEME




- **Biesse** oferă sisteme avansate pentru prelucrarea mobilei, care includ soluții integrate pentru manipulare și depozitare, adaptate nevoilor specifice ale industriei mobilei. Sistemele cu roboți industriali sau cele automatizate pentru transport sunt integrate perfect în fluxul de producție pentru a optimiza eficiența și productivitatea.

- sistemele de depozitare automatizate permit stocarea și gestionarea eficientă a materialelor și pieselor finite, asigurând o flux de lucru continuu și fără probleme. Prin aceste soluții avansate, producătorii de mobilier pot să-și maximizeze eficiența operațională și să obțină rezultate superioare în producție.

**Vizualizează portofoliul**

# GĂURIRE

**POINT K 3.0**

- cu funcții avansate de prelucrare, cum ar fi tăierea, găurirea și frezarea, și cu un design ergonomic care optimizează fluxul de lucru, utilajele **Point K3** oferă performanțe superioare și rezultate de calitate, contribuind la creșterea eficienței și productivității în producția de mobilă și în alte domenii conexe.
- seria este concepută pentru a fi ușor de utilizat și de întreținut, facilitând astfel munca operatorilor și reducând timpii de inactivitate.
- aceste utilaje asigură o operare precisă și consistentă, îmbunătățind calitatea produselor finite și reducând riscul de erori.




Vizualizează portofoliul

Vizualizează portofoliul

# APLICAREA CANTULUI PE CURB

**GIOTTO**

- cu funcții specializate pentru aplicarea precisă a cantului pe piesele curbate, utilajele **Giotto** îți permit să obții finisaje de înaltă calitate și durabile într-un timp record.
- grație sistemelor avansate de control și monitorizare, aceste utilaje facilitează procesul de aplicare a cantului, oferind un nivel ridicat de precizie și eficiență.
- componentele de înaltă calitate asigură o operare fără probleme și rezultate consistente în fiecare etapă a procesului de aplicare a cantului pe piesele curbate.



ACCESORIA®

# DESCOPERIȚI PLATFORMA NOASTRĂ DE COMANDĂ ONLINE!



## Rapid, eficient și la dispoziția dumneavoastră 24/7

**Acces non-stop:** Comandați produsele necesare oricând, fără a depinde de programul de lucru.
**Gestionare eficientă:** Urmăriți și gestionați ușor comenzile și istoricul acestora.
**Suport dedicat:** Suntem aici pentru orice întrebări sau asistență.

## Scanați codul QR pentru a accesa direct platforma noastră de comenzi online!

**Pași creare cont**

1. **Scanați codul QR:** Folosiți camera telefonului pentru a scana codul și a accesa platforma.
2. **Creează-ți contul:** Completați formularul de înregistrare cu datele companiei dumneavoastră.
3. **Verificare și activare:** Primiți confirmarea și activați contul pentru a începe utilizarea.
4. **Plasați comanda:** Navigați prin categoriile noastre de produse și plasați comanda cu ușurință.

**Condiții generale**
Vă rugăm să luați în considerare următoarele aspecte înainte de a utiliza catalogul nostru:
**Informații produs**
Descrierile produselor, specificațiile tehnice și imaginile prezentate în acest catalog sunt furnizate în scop informativ. Ne străduim să asigurăm acuratețea și actualitatea informațiilor, dar nu garantăm că acestea sunt lipsite de erori sau omisiuni. Sub rezerva variațiilor de culori și finisaje.
**Disponibilitate**
Disponibilitatea produselor prezentate este supusă schimbărilor fără notificare prealabilă. Anumite produse pot fi limitate ca stoc sau pot deveni indisponibile temporar sau permanent.
**Lista de preț**
Toate prețurile afișate în acest catalog sunt în Euro și nu conțin TVA. Acestea pot suferi modificări fără un aviz prealabil. Pentru a accesa lista actualizată la zi cu prețuri, vă invităm să vizitați platforma noastră de comandă online: b2b.accesoria.ro (prețuri disponibile în RON). Indiferent de modalitatea de plasare a comenzii, prețurile finale și ofertele speciale vor fi confirmate la momentul transmiterii solicitării. Facturarea se face în RON, la cursul BNR Euro/ RON din ziua facturării.
**Termeni și condiții generale de vânzare**
Serviciile și produsele noastre sunt dedicate exclusiv colaborărilor cu entități comerciale. Invităm persoanele fizice interesate de soluțiile din acest catalog să se îndrepte către partenerii noștri producători de mobilă. Toate vânzările efectuate sunt guvernate de termenii și condițiile noastre generale de vânzare, disponibile la cerere sau pe site-ul nostru accesoria.ro. Clientul este responsabil pentru a citi și înțelege acești termeni înainte de a efectua orice achiziție.
**Drepturi de autor și proprietate intelectuală**
Conținutul acestui catalog este protejat de drepturile de autor și alte drepturi de proprietate intelectuală aparținând Accesoria Group sau partenerilor săi. Utilizarea oricăror materiale din acest catalog este permisă doar cu acordul nostru scris.
Pentru orice întrebări sau clarificări, vă rugăm să ne contactați la adresa de email: info@accesoria.ro

Showroom:
Șos. Giurgiului Nr. 288G,
Jilava, 077120, Ilfov
info@accesoria.ro
www.accesoria.ro

ACCESORIA®
SUSTAINING EVOLUTION

Șoseaua Giurgiului 288G
077120 Jilava, Ilfov
**www.accesoria.ro**